Support cycles 3 places en acier inoxydable ACHIM avec casiers - station de recharge pour vélos électriques - acier inoxydable V2A brossé | Droite | acier inoxydable, poli | 3 fois

Numéro de référence 670385XB-VA-3-R

Description du produit

Support à vélos en acier inoxydable ACHIM avec casiers - en option comme station de recharge pour vélos électriques - acier inoxydable V2A poli

L'élégant support à vélos ACHIM avec ses étriers de fixation courbés donne une apparence organique grâce à ses formes arrondies qui s'intègrent dans tout environnement au design moderne. Le support à vélos est entièrement fabriqué en acier inoxydable V2A .4301 poli et convient pour 3 vélos. Le matériau et la finition se distinguent par leur qualité supérieure. Une résistance durable aux intempéries et une robustesse absolue contre les charges mécaniques élevées sont évidentes pour ce support multiple pour vélos. De plus, le support pour vélos ACHIM permet de garer les vélos à l'abri des vols, car tous les éléments sont soudés.

Les casiers en acier inoxydable poli avec revêtement latéral et toit de pluie peuvent être équipés au choix d'une prise de courant Schuko. Les casiers peuvent ainsi servir de station de recharge pour vélos électriques. Les casiers peuvent être équipés d'une serrure à levier, d'une serrure à goupille (pour cadenas) ou d'une serrure à loquet RFID - Keylezz.

- **Support à vélos à 3 compartiments entièrement en acier inoxydable V2A 1.4301, grain 240 poncé.**
- Le support à vélos est fabriqué chez Briefkasten Manufaktur. Fabrication de qualité allemande "Made in Germany".
- Convient pour un réglage de roue unilatéral. Sur demande, un réglage des roues des deux côtés est également possible.
- Largeur des pneus 60 mm.
- Distance entre les roues 430 mm.
- Angle de réglage 90°.
- Arceau en acier inoxydable en acier rond de Ø 15 mm, grain 240.
- **Casiers en acier inoxydable V2A 1.4301, grain 240.**
- Dimensions des casiers : 370x330x385mm (LHT), volume de 46 litres.
- Les portes s'ouvrent de gauche à droite.
- Incl. 2 clés avec numéro de clé. En option avec serrure à poignée (pour cadenas) ou avec la serrure à loquet RFID - Keylezz.
- En option, prise de courant Schuko avec obturateur à l'intérieur de chaque compartiment de rangement. Passage de câbles en vue frontale toujours sur le côté du casier de rangement.
- Habillage latéral étroit et toit de protection contre la pluie en acier inoxydable V2A 1.4301, grain 240, inclus.
- Les montants et les traverses sont en acier inoxydable V2A 1.4301 de 60,3 mm, grain 240, au choix pour le montage à vis ou le bétonnage.

Caractéristiques du produit

Type de montage Autonome

Matériau de base Acier inoxydable V2A 1.4301

Surface/couleur Meulé

Briefkasten Manufaktur Lippe GmbH
Werler Straße 60
32105 Bad Salzuflen

www.briefkasten-manufaktur.de
info@briefkasten-manufaktur.de
Tel.: +49 5222 807110

Geschäftsführer Oliver Woineck
Ust.ID.Nr. DE303690847
Handelsregister Amtsgericht Lemgo, HRB 8618

Dimensions

Hauteur du caisson individuel en mm	330,0
Largeur du caisson individuel en mm	370,0
Volume en litres	46
Hauteur de construction en mm	ABF 1500,0 | FS 605,0
Largeur totale en mm	ABF 840,0 + FS 1400,0 (sans plaque de base)
Profondeur en mm	435,0
Poids en kg	85
État de livraison	Livraison en blocs, éléments de stand/compartiments de rangement divisés

Esquisse

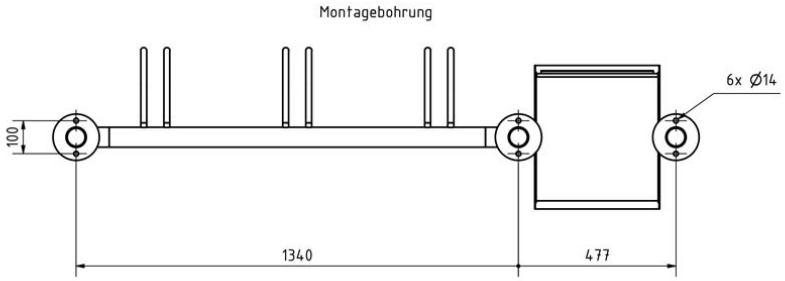

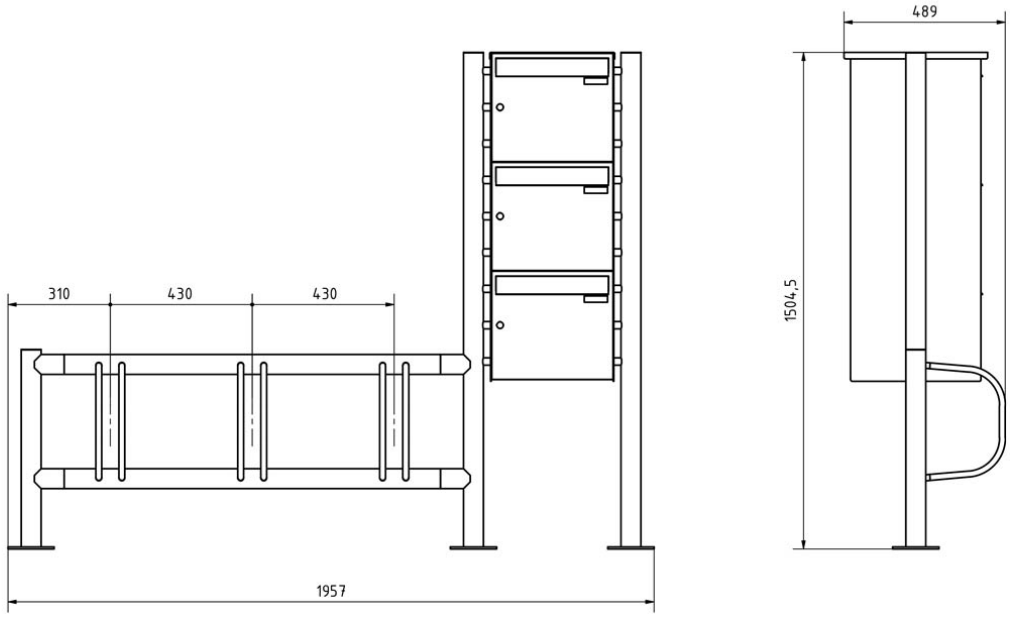

Briefkasten Manufaktur Lippe GmbH
Werler Straße 60
32105 Bad Salzuflen

www.briefkasten-manufaktur.de
info@briefkasten-manufaktur.de
Tel.: +49 5222 807110

Geschäftsführer Oliver Woineck
Ust.ID.Nr. DE303690847
Handelsregister Amtsgericht Lemgo, HRB 8618

Plus d'images

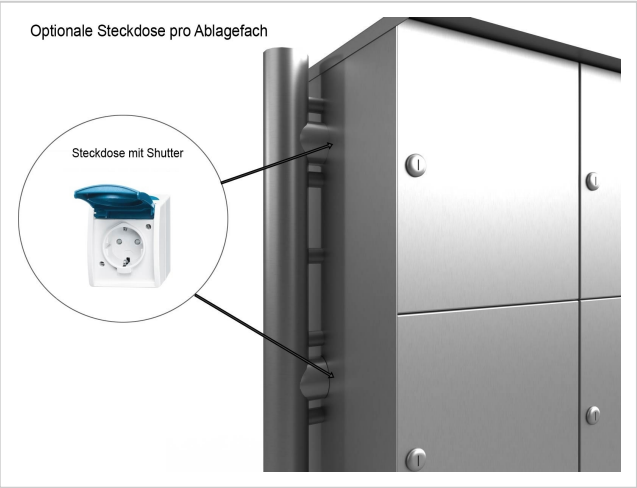

Briefkasten Manufaktur Lippe GmbH
Werler Straße 60
32105 Bad Salzuflen

www.briefkasten-manufaktur.de
info@briefkasten-manufaktur.de
Tel.: +49 5222 807110

Geschäftsführer Oliver Woineck
Ust.ID.Nr. DE303690847
Handelsregister Amtsgericht Lemgo, HRB 8618

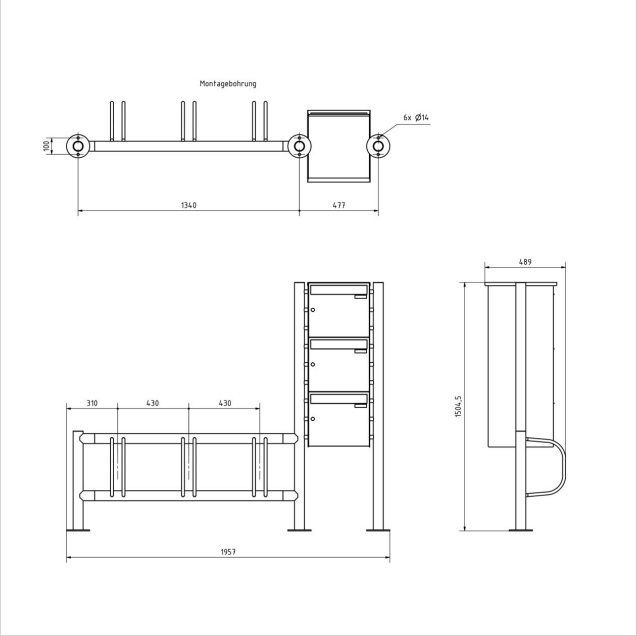

Briefkasten Manufaktur Lippe GmbH
Werler Straße 60
32105 Bad Salzuflen

www.briefkasten-manufaktur.de
info@briefkasten-manufaktur.de
Tel.: +49 5222 807110

Geschäftsführer Oliver Woineck
Ust.ID.Nr. DE303690847
Handelsregister Amtsgericht Lemgo, HRB 8618