Boîte aux lettres sur pied 2 pièces Design BASIC 385-VA ST-R avec boîte de sonnerie - acier inoxydable V2A brossé | En haut | avec 2 boîtes aux lettres | acier inoxydable, poli

Numéro de référence 385-VA-2S-SP

Description du produit

Boîte aux lettres sur pied pour 2 personnes Design BASIC 385-VA ST-R avec boîte de sonnerie - Acier inoxydable V2A brossé

Boîte aux lettres sur pied moderne pour 2 parties made in Germany by Briefkasten Manufaktur.

Les boîtes aux lettres et les éléments de support sont en acier inoxydable V2A poli, résistant aux intempéries. La finition de très haute qualité et le concept bien pensé font de cet ensemble de boîtes aux lettres notre top-seller. Cette boîte aux lettres se caractérise par un bord d'écoulement de l'eau pour une protection optimale contre l'eau, un clapet d'introduction à double pli avec lèvre en caoutchouc, un porte-nom interchangeable solide et une serrure robuste.

Grâce à son mode de construction, elle est facile à monter soi-même.

- **Ensemble de 2 boîtes aux lettres sur pied en acier inoxydable V2 A, poli**
- L'installation est fabriquée par la manufacture de boîtes aux lettres. Fabrication de qualité allemande "Made in Germany".
- Les boîtes aux lettres sont conformes à la norme DIN/EN 13724. Taille de l'ouverture (3,5 cm x 26,5 cm) pour C4 en hauteur, on peut y glisser des lettres de grande taille sans les plier.
- Trappes d'introduction avec lèvre en caoutchouc antibruit pour une introduction très silencieuse du courrier.
- Les portes s'ouvrent de gauche à droite.
- Incl. 2 clés avec numéro de clé et étiquette de nom interchangeable sous le clapet d'introduction par boîte aux lettres.
- Avec habillage latéral étroit et toit de pluie en exécution massive.
- Les éléments du pied sont en acier inoxydable V2A 1.4301 de 60,0 mm, poli, pour un montage à vis ou un bétonnage.
- **Elément de communication et de sonnette en acier inoxydable V2 A, poli.**
- Trou de parole avec adaptateur universel. (interphone/haut-parleur encastré non compris dans la livraison).
- L'adaptateur universel convient à tous les haut-parleurs encastrés du commerce (Siedle, Ritto, TCS, Busch-Jäger, Gira, Legrand Bticino, ELCOM, Auerswald, Comelit et bien d'autres).
- Bouton de sonnette rond en acier inoxydable type 4, max. 250 V AC, 5 A.
- Antivandalisme - la plaque nominative est résistante à l'enfoncement et aux chocs, le plastique est difficilement inflammable.
- Accès au câble : Ø 10,4 mm (sur le côté droit). Passage invisible des câbles à travers l'élément de support.

Information importante

Caméra ou préparation de l'interphone

Les interphones doivent être raccordés par un installateur électrique. Pour la planification, le montage et l'installation, adressez-vous à votre installateur électrique de confiance.

Protection contre l'eau

Le courrier n'est protégé de l'humidité et des salissures que lorsqu'il est entièrement déposé et que le clapet est fermé. Dans certaines conditions météorologiques extrêmes, de l'eau peut néanmoins pénétrer (selon la norme DIN EN 13724 jusqu'à 1ccm). Ceci ne constitue pas un motif de réclamation.

Caractéristiques du produit

Série	BASIC
Nombre de boutons de sonnette	2 boutons-poussoirs
Fonctions	Détecteur lumineux, Poste d'interphonie
Boîte de fonctions préparée pour le fabricant	GIRA, Busch Jaeger, Siedle, STR Électronique, ELCOM, TCS, Ritto, ALGO, Telegärtner, Auerswald, Legrand Bticino, Comelit
Caisses individuelles par volume	Normal > 10 litres
Inscription du nom	Badge d'identification
Type de montage	Autonome
Matériau de base	Acier inoxydable V2A 1.4301
Nombre de boîtes	avec 2 boîtes aux lettres
Prélèvement de poste	Face avant
Surface/couleur	Meulé

Dimensions

Hauteur du caisson individuel en mm	110,0
Largeur du caisson individuel en mm	300,0
Volume en litres	12
Hauteur de la fente d'introduction du courrier en mm	35,0
Largeur de la fente d'introduction du courrier en mm	265,0
Hauteur de la boîte aux lettres en mm	330,0
Largeur de la boîte aux lettres en mm	300,0
Hauteur de construction en mm	1200,0 | 1500,0 | 1700,0
Largeur totale en mm	465,0
Profondeur en mm	435,0
Poids en kg	21
État de livraison	Livraison en blocs, éléments de stand / boîte aux lettres divisés

Esquisse

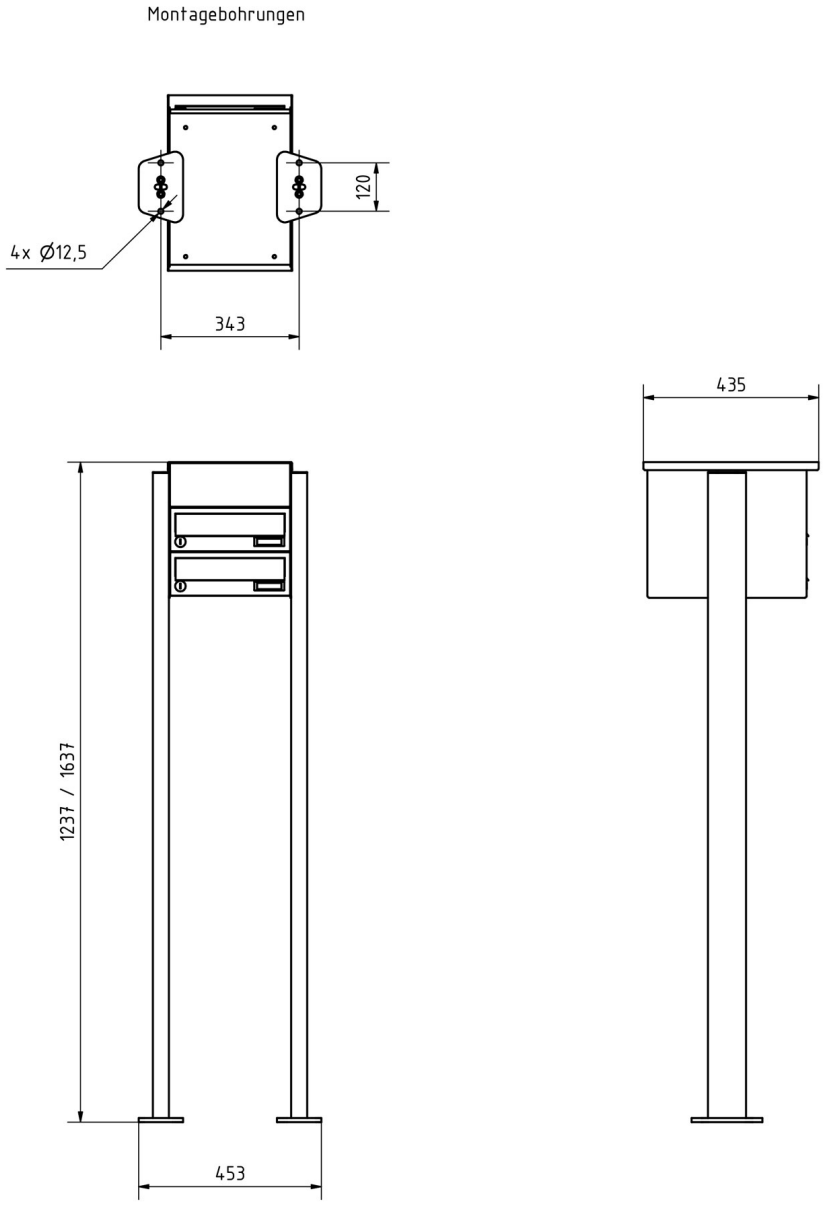

Briefkasten Manufaktur Lippe GmbH
Werler Straße 60
32105 Bad Salzuflen

www.briefkasten-manufaktur.de
info@briefkasten-manufaktur.de
Tel.: +49 5222 807110

Geschäftsführer Oliver Woineck
Ust.ID.Nr. DE303690847
Handelsregister Amtsgericht Lemgo, HRB 8618

Plus d'images

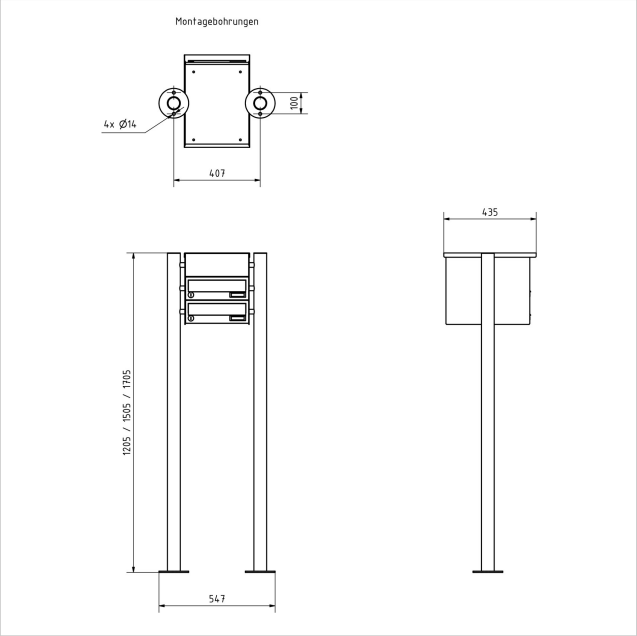

Briefkasten Manufaktur Lippe GmbH
Werler Straße 60
32105 Bad Salzuflen

www.briefkasten-manufaktur.de
info@briefkasten-manufaktur.de
Tel.: +49 5222 807110

Geschäftsführer Oliver Woineck
Ust.ID.Nr. DE303690847
Handelsregister Amtsgericht Lemgo, HRB 8618

Briefkasten Manufaktur Lippe GmbH
Werler Straße 60
32105 Bad Salzuflen

www.briefkasten-manufaktur.de
info@briefkasten-manufaktur.de
Tel.: +49 5222 807110

Geschäftsführer Oliver Woineck
Ust.ID.Nr. DE303690847
Handelsregister Amtsgericht Lemgo, HRB 8618