Ensemble de 6 boîtes aux lettres sur pied 3x2 Design BASIC Plus 385XP ST-T - Inscription par LED - RAL au choix | avec 6 boîtes aux lettres (3x2)

Numéro de référence 385XP220-6W-BL

Description du produit

Ensemble de 6 boîtes aux lettres 3x2 autoportantes Design BASIC Plus 385XP ST-T - Inscription par LED - RAL au choix

Boîte aux lettres sur pied moderne avec très grandes boîtes aux lettres pour 6 parties made in Germany by Briefkasten Manufaktur. La boîte fonctionnelle avec inscription LaserCut et éclairage LED est idéale pour les entrées exigeantes.

Les boîtes aux lettres sont en acier inoxydable V2A, revêtues par poudre en couleur RAL, les éléments de support sont en profilé d'aluminium anodisé, revêtu par poudre en couleur RAL et sont fabriqués de manière massive tout en étant très élégants. Cette boîte aux lettres se caractérise par un habillage latéral étroit avec toit de protection contre la pluie et des gouttières pour une protection optimale contre l'eau, un clapet d'introduction en acier inoxydable V2A, poli avec lèvre en caoutchouc, un porte-nom interchangeable solide et une serrure robuste. Cette boîte aux lettres est facile à entretenir et ne craint rien.

Les boîtes aux lettres de la collection BASIC Plus se distinguent par l'utilisation systématique d'acier inoxydable V2A et d'aluminium. Il en résulte une très grande longévité et durabilité. La construction a été développée par nos propres ingénieurs en vue d'une grande flexibilité ou modularité, d'un montage facile des pièces de rechange et d'un auto-assemblage simple. Les pièces de rechange sont directement disponibles pour toutes les installations BASIC Plus.

- **Boîte aux lettres sur pied 3x2 pour 6 personnes, entièrement revêtue par poudre dans la couleur RAL.**
- L'installation est réalisée chez Briefkasten Manufaktur. Fabrication de qualité allemande "Made in Germany".
- Les boîtes aux lettres en acier inoxydable V2A, revêtues par poudre en couleur RAL sont conformes à la norme DIN/EN 13724. Taille de l'ouverture (3,5 cm x 26,5 cm) pour C4 en hauteur, on peut y glisser des lettres de grande taille sans les plier.
- Trappes d'introduction en acier inoxydable poli avec lèvre en caoutchouc amortissant les bruits pour une introduction très silencieuse du courrier.
- Les portes s'ouvrent de gauche à droite.
- Incl. 2 clés avec numéro de clé et étiquette de nom interchangeable sous le clapet d'introduction par boîte aux lettres.
- **Boîte fonctionnelle avec inscription LaserCut et éclairage LED**
- Numéro de maison 60-90mm (la hauteur dépend du nombre de caractères) avec éclairage LED à faible consommation d'énergie 12V DC env. 50mA / 1W, blanc.
- Inscription 60-90mm (la hauteur dépend du nombre de caractères) avec éclairage LED à faible consommation d'énergie 12V DC env. 50mA / 1W, blanc.
- Incl. alimentation / transformateur EVN LED IP65 12V/DC 0,1-4W pour l'éclairage LED.
- Incl. revêtement latéral étroit+toit de pluie en acier inoxydable V2A, revêtu par poudre en couleur RAL.
- Les éléments du stand sont en profilé d'aluminium, thermolaqué en couleur RAL, pour un montage à vis ou un bétonnage.

Information importante :

Le courrier n'est protégé de l'eau que lorsqu'il est entièrement déposé dans la boîte et que le clapet d'insertion est fermé. Le courrier qui n'est pas entièrement inséré permet à l'humidité et à la saleté de pénétrer dans la boîte aux lettres. Il est donc nécessaire de prévoir des boîtes aux lettres suffisamment dimensionnées pour les besoins à venir. Cette installation est protégée contre les infiltrations d'eau selon la norme DIN EN 13724. La pénétration d'eau ne constitue pas un motif de réclamation.

Caractéristiques du produit

Surface/couleur	RAL 9005 noir profond, RAL 3004 rouge pourpre, DB 703 fer micacé, RAL 7016 gris anthracite, RAL au choix (selon le tableau des couleurs), RAL 9007 aluminium gris, RAL 9016 blanc trafic
Série	BASIC
Nombre de boîtes	avec 6 boîtes aux lettres
Matériau de base	Aluminium AlMg3 W19, Acier inoxydable V2A 1.4301, Acier inoxydable 1.4016 (acier inoxydable magnétique)
Type de montage	Autonome
Numéro de maison	Numéro de maison en découpe laser, éclairé
Prélèvement de poste	Face avant
Caisses individuelles par volume	Jumbo > 30 litres

Dimensions

Hauteur en mm	1
Hauteur du caisson individuel en mm	220,0
Largeur du caisson individuel en mm	300,0
Volume en litres	25
Hauteur de la fente d'introduction du courrier en mm	35,0
Largeur de la fente d'introduction du courrier en mm	265,0
Hauteur de la boîte aux lettres en mm	550,0
Largeur de la boîte aux lettres en mm	900,0
Hauteur de construction en mm	1200,0 | 1600,0
Largeur totale en mm	1000,0
Profondeur en mm	435,0
Poids en kg	46
État de livraison	Livraison en blocs, éléments de stand / boîte aux lettres divisés

Esquisse

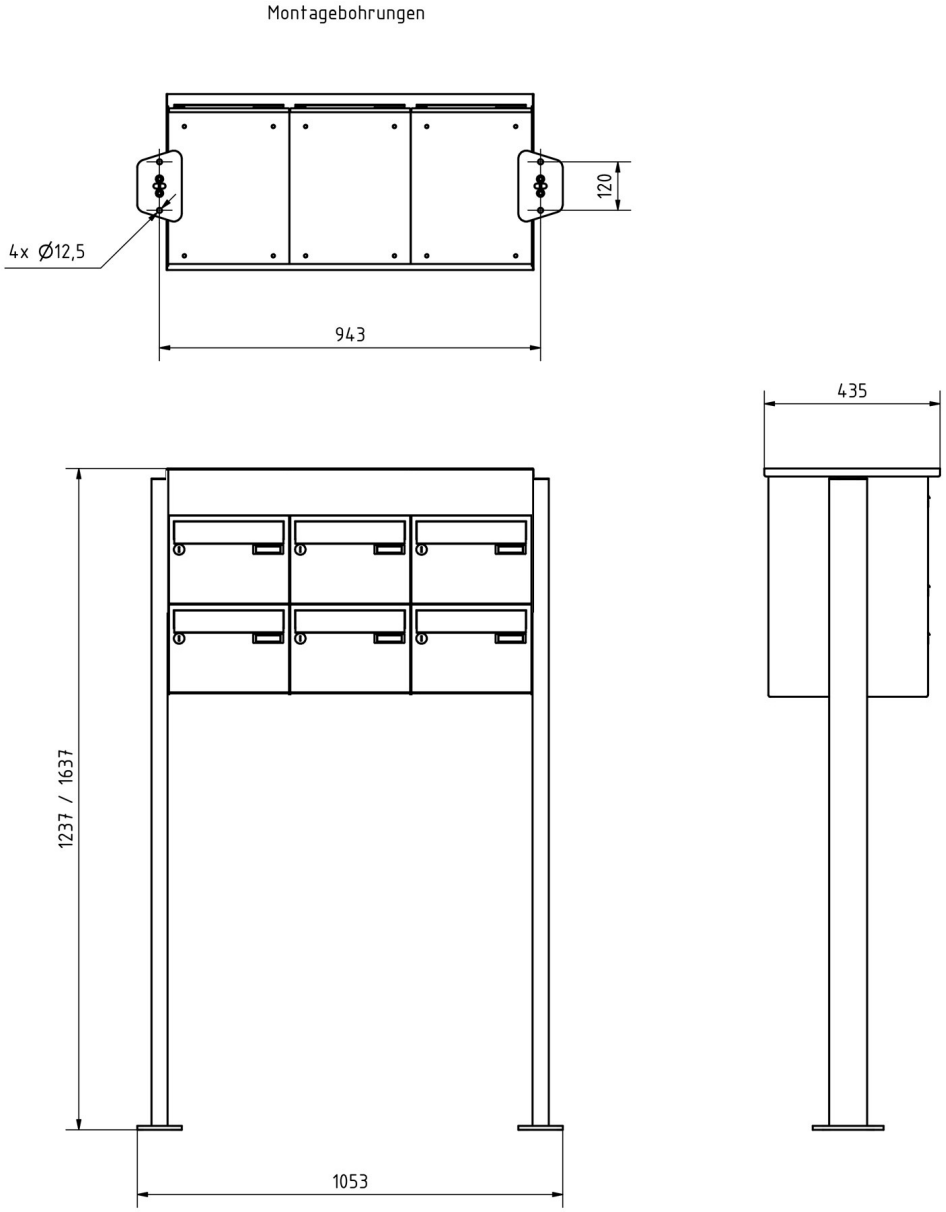

Briefkasten Manufaktur Lippe GmbH
Werler Straße 60
32105 Bad Salzuflen

www.briefkasten-manufaktur.de
info@briefkasten-manufaktur.de
Tel.: +49 5222 807110

Geschäftsführer Oliver Woineck
Ust.ID.Nr. DE303690847
Handelsregister Amtsgericht Lemgo, HRB 8618

Plus d'images

Briefkasten Manufaktur Lippe GmbH
Werler Straße 60
32105 Bad Salzuflen

www.briefkasten-manufaktur.de
info@briefkasten-manufaktur.de
Tel.: +49 5222 807110

Geschäftsführer Oliver Woineck
Ust.ID.Nr. DE303690847
Handelsregister Amtsgericht Lemgo, HRB 8618

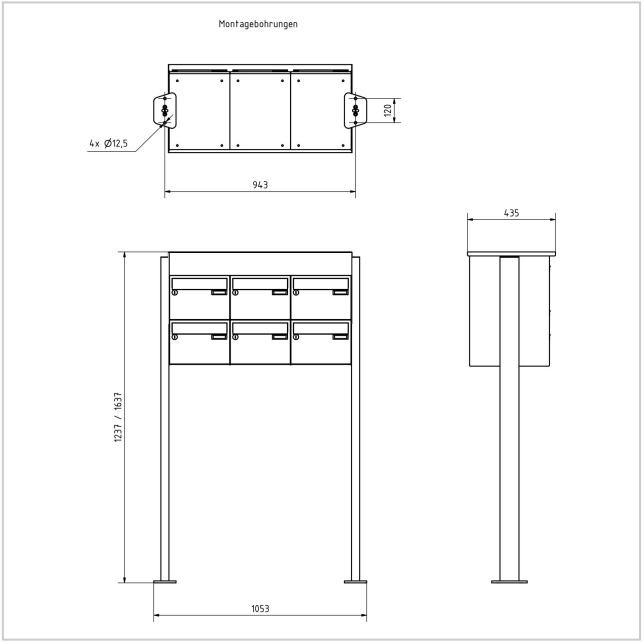

Briefkasten Manufaktur Lippe GmbH
Werler Straße 60
32105 Bad Salzuflen

www.briefkasten-manufaktur.de
info@briefkasten-manufaktur.de
Tel.: +49 5222 807110

Geschäftsführer Oliver Woineck
Ust.ID.Nr. DE303690847
Handelsregister Amtsgericht Lemgo, HRB 8618

Briefkasten Manufaktur Lippe GmbH
Werler Straße 60
32105 Bad Salzuflen

www.briefkasten-manufaktur.de
info@briefkasten-manufaktur.de
Tel.: +49 5222 807110

Geschäftsführer Oliver Woineck
Ust.ID.Nr. DE303690847
Handelsregister Amtsgericht Lemgo, HRB 8618