Boîte aux lettres design encastrée GOETHE UP avec compartiment pour les journaux - RAL au choix - préparée pour LOXONE Intercom | avec compartiment pour les journaux | Prééquipé pour interphone LOXONE double + Code Touch

Numéro de référence 215-UP-1-SP-ZF-LOX1-LOX2H

Description du produit

Boîte aux lettres design encastrée GOETHE UP avec compartiment pour les journaux - RAL au choix - préparée pour LOXONE Intercom

Boîte aux lettres encastrée de haute qualité avec compartiment à journaux au design affleurant. La boîte aux lettres moderne GOETHE est idéale pour les entrées exigeantes. La forme rectiligne sans serrure visible rend cette boîte aux lettres particulièrement élégante. L'interphone LOXONE s'intègre parfaitement dans le design affleurant et peut être remplacé à tout moment. La préparation est prévue pour 1 pièce de LOXONE Intercom (y compris la perforation pour la sortie du son) ou 1 pièce de LOXONE Intercom (y compris la perforation pour la sortie du son) + 1 pièce de LOXONE NFC Code Touch/Touch Pure.

Les dimensions de la boîte individuelle permettent une contenance d'environ 16 litres, la grande ouverture garantit que le courrier ne sera pas froissé, même avec des enveloppes DIN-C4 et des magazines ou après une absence de plusieurs jours. La serrure innovante Push-Key est invisible à l'intérieur de la boîte aux lettres. Il suffit d'insérer la clé dans l'ouverture existante (pas besoin de la tourner) pour que la porte s'ouvre. Grâce à la disposition de la serrure, cette boîte aux lettres est conçue de manière à ce que la porte de retrait empêche le courrier de tomber vers vous. Grâce au bord d'évacuation de l'eau, le courrier placé à l'intérieur est protégé de manière optimale contre les intempéries. Le clapet d'introduction est équipé d'amortisseurs d'axe de haute qualité, ce qui garantit une fermeture silencieuse et évite tout claquement gênant dû aux intempéries.

Les boîtes aux lettres de la collection GOETHE se distinguent par l'utilisation systématique d'acier inoxydable. Il en résulte une très grande longévité et durabilité. La construction a été développée par nos propres ingénieurs en vue d'une grande flexibilité ou modularité, d'un montage facile des pièces de rechange et d'un auto-assemblage simple. Les pièces de rechange de toutes les installations GOETHE sont disponibles directement dans notre boutique.

Grâce à sa conception, l'auto-assemblage est simple.

Modèle d'utilité protégé selon le DPMA numéro de dossier DE : 20 2021 101 679.5

- Boîte aux lettres encastrée entièrement en acier inoxydable.
- Fabrication de qualité - Made in Germany by Briefkasten Manufaktur Lippe.
- Boîte aux lettres (LH 400x400mm) en acier inoxydable 1.4016 (acier inoxydable magnétique), revêtu par poudre en RAL au choix.
- Serrure innovante Push-Key avec 2 clés.
- L'introduction et le retrait du courrier se font par l'avant. Clapet d'introduction avec amortisseurs d'axe de haute qualité pour une introduction très silencieuse du courrier.
- La boîte aux lettres est conforme à la norme DIN/EN 13724. Dimensions d'introduction (3,5 cm x 36,0 cm) pour C4 horizontal, les lettres de grande taille peuvent y être introduites sans se plier.
- La porte de retrait s'ouvre de haut en bas. Ainsi, le courrier ne peut pas tomber vers vous.
- Inscription facultative du nom d'une hauteur d'environ 15-20 mm.
- Inscription optionnelle du numéro de maison, hauteur 70-80 mm environ.
- Compartiment à journaux (LH 400x200mm) en acier inoxydable 1.4016 (acier inoxydable magnétique), revêtu par poudre dans la couleur RAL au choix avec inscription au laser en acier inoxydable "JOURNAL" (police ARIAL, si nom/numéro de maison, la même police que celle que vous avez choisie).
- Le casier à journaux s'ouvre de bas en haut.
- Boîte fonctionnelle (LH 400x200mm) en acier inoxydable 1.4016 (acier inoxydable magnétique), peint par poudrage en RAL au choix.
- Cadre de recouvrement du crépi en profilé d'acier inoxydable de 2mm, 25 x 58 mm, revêtu par poudre dans la couleur RAL.
- **SANS composants d'interphonie/système LOXONE !**

Information importante

Préparation de la caméra ou du poste d'interphonie

Nous recommandons de toujours faire appel à un électricien pour l'installation électrique.

Nous proposons la préparation de postes d'interphonie de différents fabricants pour nos boîtes aux lettres. La préparation ne comprend pas de terminaux, il s'agit de la mise à disposition des supports de vis, des trous & des perforations. Vous pouvez ainsi monter votre terminal sans problème.

Protection contre l'eau

Afin d'obtenir une protection optimale de votre courrier contre l'eau, la boîte aux lettres ou l'installation de boîtes aux lettres devrait si possible se trouver sous un avant-toit.

Le courrier n'est protégé de l'eau que lorsqu'il est entièrement déposé dans la boîte et que le clapet d'introduction est fermé. Le courrier qui n'est pas entièrement inséré permet à l'humidité et à la saleté de pénétrer dans la boîte aux lettres. Cette installation est protégée contre les infiltrations d'eau selon la norme DIN EN 13724. La pénétration d'eau ne constitue pas un motif de réclamation.

Caractéristiques du produit

Surface/couleur	RAL 9005 noir profond, RAL 3004 rouge pourpre, DB 703 fer micacé, RAL 7016 gris anthracite, RAL au choix (selon le tableau des couleurs), RAL 9007 aluminium gris, RAL 9016 blanc trafic
Série	GOETHE
Fonctions	Porte-journaux, Caméra, Poste d'interphonie, Empreinte digitale, Clavier à code
Boîte de fonctions préparée pour le fabricant	LOXONE
Inscription du nom	Inscription du nom en découpe laser, Badge d'identification, Inscription du nom en gravure laser, Inscription du nom éclairée par découpe laser
Matériau de base	Acier inoxydable V2A 1.4301, Acier inoxydable 1.4016 (acier inoxydable magnétique)
Numéro de maison	Numéro de maison en gravure laser
Prélèvement de poste	Face avant
Nombre de boîtes	avec 1 boîte aux lettres
Caisses individuelles par volume	Grand > 16 litres
Type de montage	Encastré

Dimensions

Hauteur du caisson individuel en mm	BK 400,0 | ZF 200,0
Largeur du caisson individuel en mm	400,0
Volume en litres	BK 16,0 | ZF 8,0
Hauteur de la fente d'introduction du courrier en mm	35,0
Largeur de la fente d'introduction du courrier en mm	360,0
Hauteur de la boîte aux lettres en mm	Außenmaß 852,0 | Einbaumaß 805,0
Largeur de la boîte aux lettres en mm	Außenmaß 450,0 | Einbaumaß 403,0
Largeur totale en mm	450,0
Profondeur en mm	100,0 | Einbaumaß 103,5
Poids en kg	17
État de livraison	Lieferung erfolgt montiert

Briefkasten Manufaktur Lippe GmbH
Werler Straße 60
32105 Bad Salzuflen

www.briefkasten-manufaktur.de
info@briefkasten-manufaktur.de
Tel.: +49 5222 807110

Geschäftsführer Oliver Woineck
Ust.ID.Nr. DE303690847
Handelsregister Amtsgericht Lemgo, HRB 8618

Esquisse

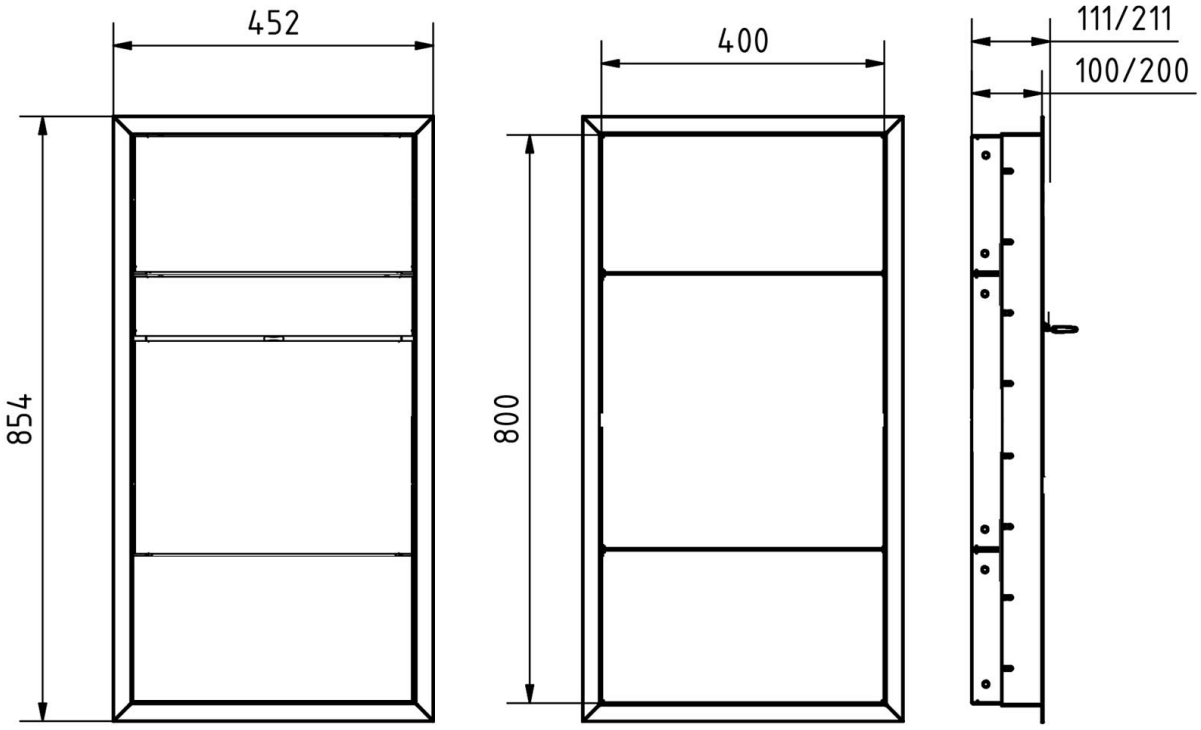

Briefkasten Manufaktur Lippe GmbH
Werler Straße 60
32105 Bad Salzuflen

www.briefkasten-manufaktur.de
info@briefkasten-manufaktur.de
Tel.: +49 5222 807110

Geschäftsführer Oliver Woineck
Ust.ID.Nr. DE303690847
Handelsregister Amtsgericht Lemgo, HRB 8618

Plus d'images

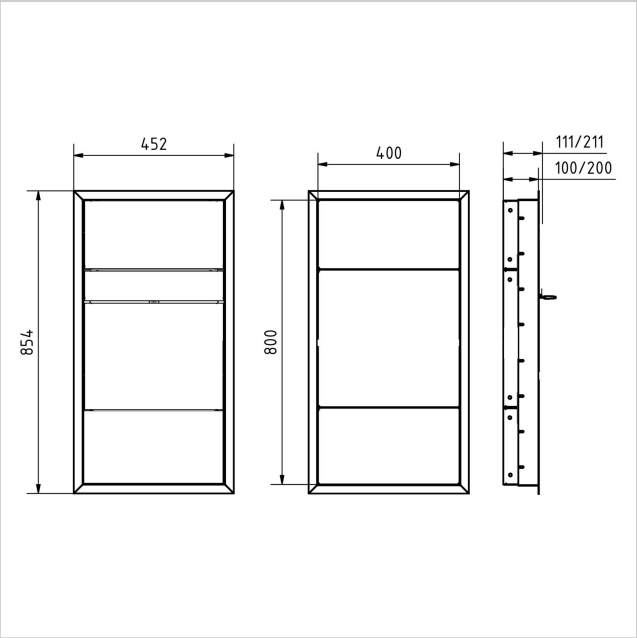

Briefkasten Manufaktur Lippe GmbH
Werler Straße 60
32105 Bad Salzuflen

www.briefkasten-manufaktur.de
info@briefkasten-manufaktur.de
Tel.: +49 5222 807110

Geschäftsführer Oliver Woineck
Ust.ID.Nr. DE303690847
Handelsregister Amtsgericht Lemgo, HRB 8618

Briefkasten Manufaktur Lippe GmbH
Werler Straße 60
32105 Bad Salzuflen

www.briefkasten-manufaktur.de
info@briefkasten-manufaktur.de
Tel.: +49 5222 807110

Geschäftsführer Oliver Woineck
Ust.ID.Nr. DE303690847
Handelsregister Amtsgericht Lemgo, HRB 8618