Boîte aux lettres sur pied 2 pièces Design BASIC 385-9016 ST-R avec boîte de sonnerie - RAL 9016 blanc signalisation | RAL 9016 blanc trafic structure fine mate | En haut | avec 2 boîtes aux lettres

Numéro de référence 385-9016-2-SP

Description du produit

Ensemble de 2 boîtes aux lettres autoportantes Design BASIC 385-9016 ST-R avec boîte à sonnerie - RAL 9016 blanc signalisation

Boîte aux lettres moderne sur pied pour 2 parties made in Germany by Briefkasten Manufaktur.

Les boîtes aux lettres sont en acier galvanisé, revêtues par poudre en RAL 9016 blanc trafic, les éléments de support sont en acier inoxydable V2A poli, résistant aux intempéries. La finition de très haute qualité et le concept bien pensé font de cette boîte aux lettres notre top-seller. Cette boîte aux lettres se caractérise par un bord d'écoulement de l'eau pour une protection optimale contre l'eau, un clapet d'introduction avec lèvre en caoutchouc, un porte-nom interchangeable solide et une serrure robuste. Cette boîte aux lettres est facile à entretenir et résistante.

Grâce à son mode de construction, elle est facile à monter soi-même.

- **Boîte aux lettres sur pied à 2 unités en acier galvanisé, revêtu par poudre en RAL 9016 blanc trafic structure fine mat.**
- L'installation est réalisée par la manufacture de boîtes aux lettres. Fabrication de qualité allemande "Made in Germany".
- Les boîtes aux lettres sont conformes à la norme DIN/EN 13724. Taille de l'ouverture (3,5 cm x 26,5 cm) pour C4 en hauteur, on peut y glisser des lettres de grande taille sans les plier.
- Trappes d'introduction avec lèvre en caoutchouc amortissant les bruits pour une introduction très silencieuse du courrier.
- Les portes s'ouvrent de gauche à droite.
- Incl. 2 clés avec numéro de clé et étiquette de nom interchangeable sous le clapet d'introduction par boîte aux lettres.
- Avec habillage latéral étroit et toit de pluie en exécution massive.
- Les éléments du pied sont en acier inoxydable V2A 1.4301 de 60,0 mm, poli, pour un montage à vis ou un bétonnage.
- **Elément de sonnette et d'interphone en acier galvanisé, revêtu par poudre en RAL 9016 blanc trafic à structure fine mat.**
- Perforation pour la parole avec adaptateur universel. (interphone/haut-parleur encastré non compris dans la livraison).
- L'adaptateur universel est adapté à tous les haut-parleurs encastrés disponibles dans le commerce (Siedle, Ritto, TCS, Busch-Jäger, Gira, Legrand Bticino, ELCOM, Auerswald, Comelit et bien d'autres).
- Bouton de sonnette rond en acier inoxydable type 4, max. 250 V AC, 5 A.
- Antivandalisme - la plaque nominative est résistante à l'enfoncement et aux chocs, le plastique est difficilement inflammable.
- Accès au câble : Ø 10,4 mm (sur le côté droit). Passage invisible des câbles à travers l'élément de support.

Information importante :

Le courrier n'est protégé de l'humidité et des salissures que lorsque l'ouverture est complète et le volet fermé. Dans certaines conditions météorologiques extrêmes, de l'eau peut néanmoins pénétrer (selon DIN EN 13724 jusqu'à 1ccm). Ceci ne constitue pas un motif de réclamation.

Briefkasten Manufaktur Lippe GmbH
Werler Straße 60
32105 Bad Salzuflen

www.briefkasten-manufaktur.de
info@briefkasten-manufaktur.de
Tel.: +49 5222 807110

Geschäftsführer Oliver Woineck
Ust.ID.Nr. DE303690847
Handelsregister Amtsgericht Lemgo, HRB 8618

Caractéristiques du produit

Matériau de base	acier, galvanisé, Acier inoxydable V2A 1.4301
Série	BASIC
Nombre de boutons de sonnette	2 boutons-poussoirs
Fonctions	Détecteur lumineux, Poste d'interphonie
Boîte de fonctions préparée pour le fabricant	GIRA, Busch Jaeger, Siedle, STR Électronique, ELCOM, TCS, Ritto, ALGO, Telegärtner, Auerswald, Legrand Bticino, Comelit
Caisses individuelles par volume	Normal > 10 litres
Inscription du nom	Badge d'identification
Type de montage	Autonome
Nombre de boîtes	avec 2 boîtes aux lettres
Prélèvement de poste	Face avant
Surface/couleur	RAL 9016 blanc trafic

Dimensions

Hauteur du caisson individuel en mm	110,0
Largeur du caisson individuel en mm	300,0
Volume en litres	12
Hauteur de la fente d'introduction du courrier en mm	35,0
Largeur de la fente d'introduction du courrier en mm	265,0
Hauteur de la boîte aux lettres en mm	330,0
Largeur de la boîte aux lettres en mm	300,0
Hauteur de construction en mm	1200,0 | 1500,0 | 1700,0
Largeur totale en mm	465,0
Profondeur en mm	435,0
Poids en kg	21
État de livraison	Livraison en blocs, éléments de stand / boîte aux lettres divisés

Briefkasten Manufaktur Lippe GmbH
Werler Straße 60
32105 Bad Salzuflen

www.briefkasten-manufaktur.de
info@briefkasten-manufaktur.de
Tel.: +49 5222 807110

Geschäftsführer Oliver Woineck
Ust.ID.Nr. DE303690847
Handelsregister Amtsgericht Lemgo, HRB 8618

Esquisse

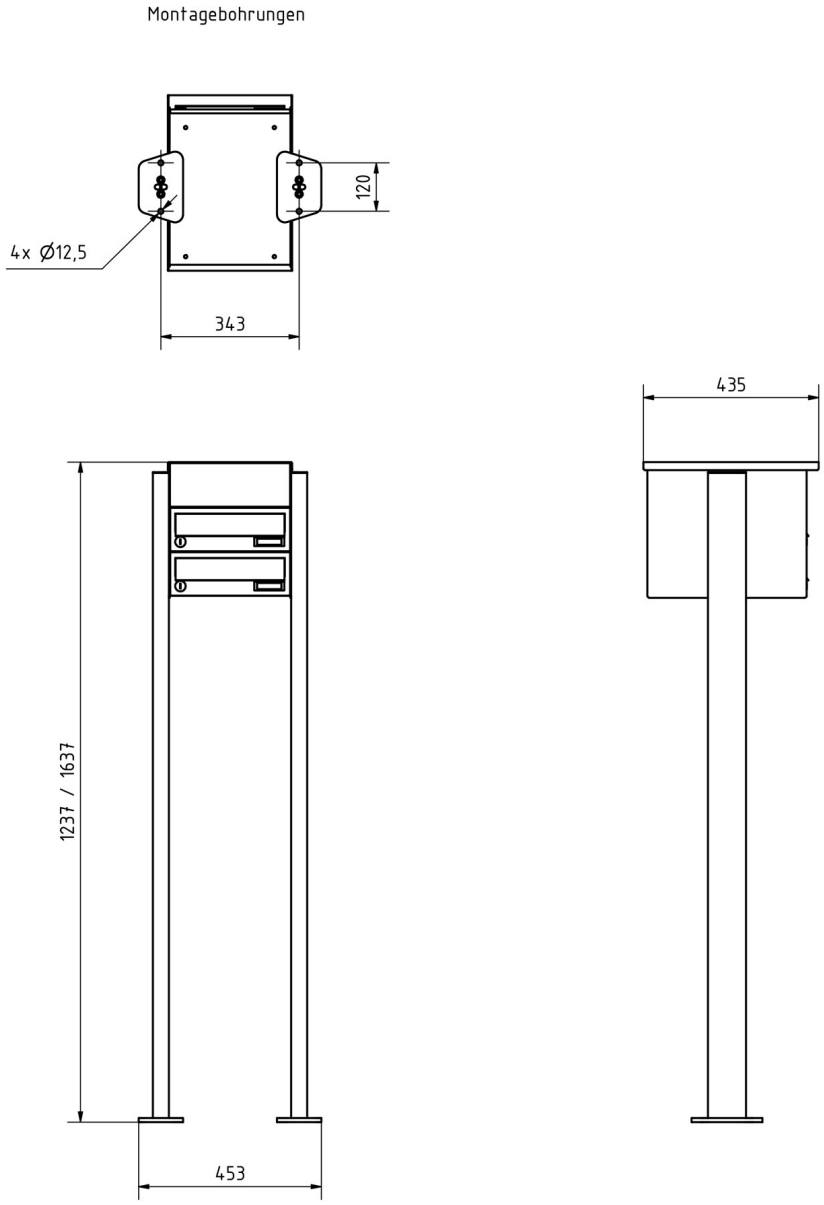

Plus d'images

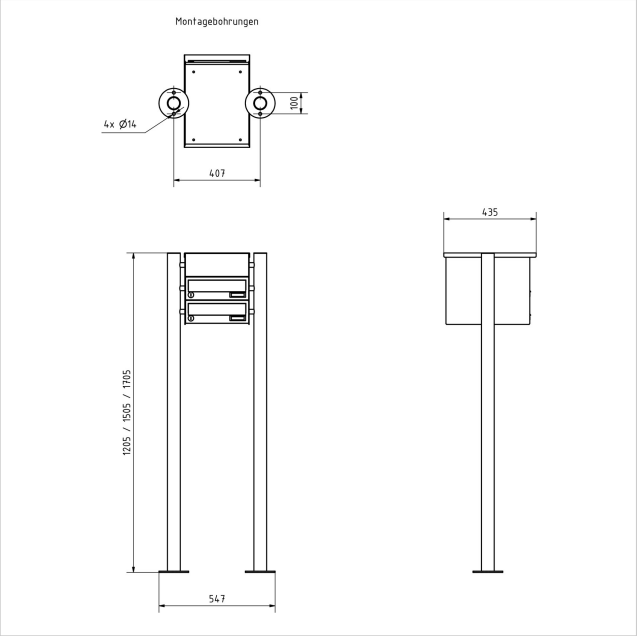

Briefkasten Manufaktur Lippe GmbH
Werler Straße 60
32105 Bad Salzuflen

www.briefkasten-manufaktur.de
info@briefkasten-manufaktur.de
Tel.: +49 5222 807110

Geschäftsführer Oliver Woineck
Ust.ID.Nr. DE303690847
Handelsregister Amtsgericht Lemgo, HRB 8618