XXL Casier à paquets BASIC Plus 863X STL avec casier à paquets 550x770 et boîte aux lettres 550x220 - couleur au choix | avec 1 boîte aux lettres

Numéro de référence 863X-STL-XXL-PK1-BK1

Description du produit

Système de casiers à paquets XXL BASIC Plus 863X STL avec casier à paquets 550x770 et boîte aux lettres 550x220 - couleur au choix

L'installation de boîtes à paquets et à lettres BASIC Plus avec casier à paquets XXL de la manufacture de boîtes aux lettres est la solution idéale pour la réception confortable et sûre d'envois postaux et de grands paquets - 24 heures sur 24, à l'abri des intempéries et indépendamment du facteur. Développée pour une utilisation dans **les maisons individuelles, les immeubles de bureaux et les établissements publics**, elle séduit par ses lignes claires, sa construction modulaire et ses matériaux durables d'une qualité sans compromis.

Le point fort particulier est le généreux compartiment à paquets XXL d'un volume de 161 litres. Avec ses dimensions de 550 x 770 x 380 mm (LHT), il offre suffisamment de place pour les envois de colis particulièrement grands jusqu'à une dimension maximale de 520 x 730 x 350 mm. La **fermeture à pression** pratique **avec serrure mécanique pour paquets** permet une livraison indépendante du livreur : le compartiment à paquets est simplement rempli par le livreur et fermé de manière sûre en appuyant dessus - sans électronique ni application. Le retrait est effectué par l'utilisateur autorisé au moyen d'une clé.

Les boîtes aux lettres elles-mêmes mesurent 550 x 220 x 380 mm (LHT) et sont conçues pour un **prélèvement confortable du courrier par l'avant**. La porte s'ouvre de gauche à droite. Les ouvertures d'introduction au format C3 (transversales par l'avant) permettent de distribuer les lettres de grande taille en toute sécurité et sans les plier. L'installation est bien entendu **conforme à la norme DIN EN 13724**.

Chaque installation BASIC Plus est livrée peinte par poudrage dans la **couleur de votre choix** - pour une intégration parfaite dans tout environnement architectural, qu'il s'agisse d'une nouvelle construction ou d'un bâtiment existant. Les habillages latéraux sont bien ajustés et disposent d'une bordure de pluie intégrée qui dépasse vers l'avant. La tôle de toit est en aluminium de 3 mm, la paroi arrière en acier inoxydable de 1 mm (V2A 1.4301), tous deux également revêtus par poudre. Le socle stable en tube d'acier inoxydable (V2A) de 40 x 40 x 2 mm garantit un montage sûr - grâce à un vissage invisible, le design reste clair et élégant.

La collection BASIC Plus est synonyme d'une qualité de produit particulièrement élevée "Made in Germany". Tous les composants ont été développés par nos propres ingénieurs dans une optique de modularité, de facilité de réparation et d'auto-assemblage. Les pièces de rechange sont disponibles durablement - un avantage décisif pour une utilisation de longue durée et un investissement durable. Avec l'ensemble de boîtes à paquets et à lettres BASIC Plus, optez pour une solution élégante, robuste et adaptée à la vie quotidienne, qui répond en tous points aux exigences de la réception moderne de paquets et de lettres - fabriquée avec soin et précision dans notre manufacture de boîtes à lettres à Bad Salzuflen.

Briefkasten Manufaktur Lippe GmbH
Werler Straße 60
32105 Bad Salzuflen

www.briefkasten-manufaktur.de
info@briefkasten-manufaktur.de
Tel.: +49 5222 807110

Geschäftsführer Oliver Woineck
Ust.ID.Nr. DE303690847
Handelsregister Amtsgericht Lemgo, HRB 8618

- Boîte aux lettres pour colis XXL en acier galvanisé, revêtement par poudre dans la couleur de votre choix.
- Compartiments à paquets 550x770x380 mm (LHT), serrure à paquets avec fermeture à pression incluse.
- Volume du casier à paquets : 161 litres, capacité max. Dimensions des colis : 520 x 730 x 350 mm (LHT).
- Boîtes aux lettres 550x220x380 mm (LHT). Prélèvement par l'avant, la porte de prélèvement s'ouvre de gauche à droite.
- Conforme à la norme DIN EN 13724. Introduction C3 transversale par l'avant, les lettres de grande taille peuvent y entrer sans se plier.
- Y compris 2 clés avec numéro de clé par boîte à paquets/boîte aux lettres et porte-nom interchangeable (type 2).
- Habillage latéral étroit avec bord de pluie intégré dépassant vers l'avant, tôle de toit sur tôles latérales en aluminium de 3 mm, revêtement par poudre.
- Panneau arrière en acier inoxydable de 1 mm 1.4301 V2A, revêtu par poudre.
- Socle en tube d'acier inoxydable 40x40x2mm V2A 1.4301, revêtu par poudre. Fixation invisible pour montage à vis.

Caractéristiques du produit

Matériau de base	acier, galvanisé
Surface/couleur	RAL 9005 noir profond, RAL 3004 rouge pourpre, DB 703 fer micacé, RAL 7016 gris anthracite, RAL au choix (selon le tableau des couleurs), RAL 9007 aluminium gris, RAL 9016 blanc trafic
Série	BASIC
Fonctions	Casier à paquets
Nombre de boîtes	avec 1 boîte à paquets, avec 1 boîte aux lettres
Caisses individuelles par volume	Normal > 10 litres, Jumbo > 30 litres
Inscription du nom	Badge d'identification
Type de montage	Autonome
Prélèvement de poste	Face avant

Dimensions

Hauteur du caisson individuel en mm	Boîte aux lettres 220,0 | Boîte à paquets 770,0
Largeur du caisson individuel en mm	550,0
Volume en litres	Boîte aux lettres 46,0 | Boîte à paquets 161,0
Hauteur de la fente d'introduction du courrier en mm	35,0
Largeur de la fente d'introduction du courrier en mm	505,0
Hauteur de construction en mm	1032,0
Largeur totale en mm	558,0
Profondeur en mm	380,0 avec toit de pluie 415,0
Poids en kg	25
État de livraison	livré entièrement monté

Esquisse

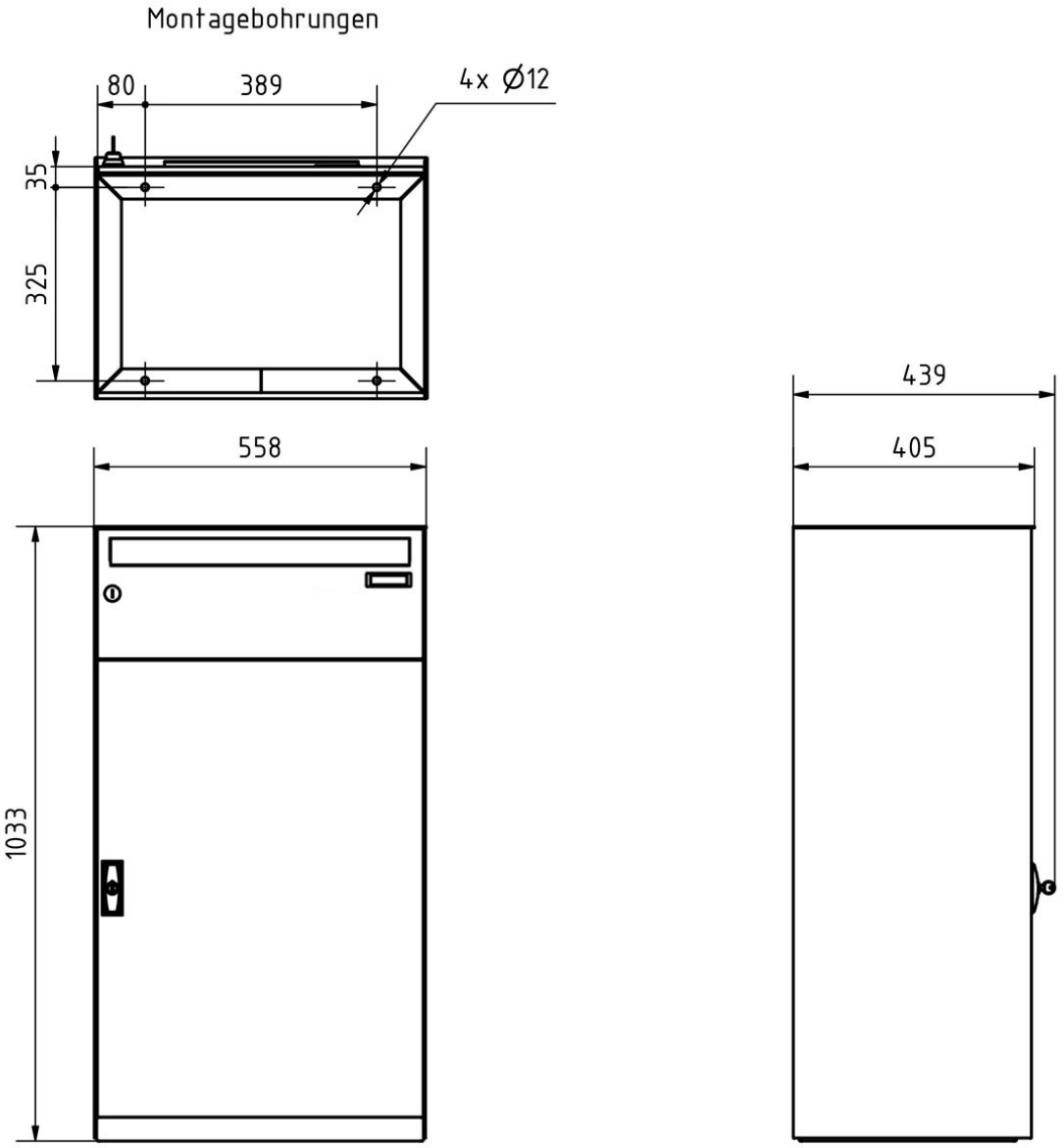

Briefkasten Manufaktur Lippe GmbH
Werler Straße 60
32105 Bad Salzuflen

www.briefkasten-manufaktur.de
info@briefkasten-manufaktur.de
Tel.: +49 5222 807110

Geschäftsführer Oliver Woineck
Ust.ID.Nr. DE303690847
Handelsregister Amtsgericht Lemgo, HRB 8618

Plus d'images

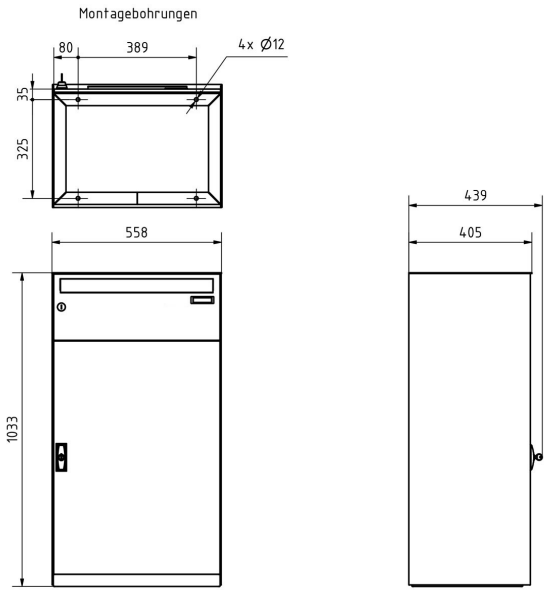

Briefkasten Manufaktur Lippe GmbH
Werler Straße 60
32105 Bad Salzuflen

www.briefkasten-manufaktur.de
info@briefkasten-manufaktur.de
Tel.: +49 5222 807110

Geschäftsführer Oliver Woineck
Ust.ID.Nr. DE303690847
Handelsregister Amtsgericht Lemgo, HRB 8618

Funktionsprinzip des Paketschlosses: Fachbelegung
Paketschloss offen im Ausgangszustand
Hebel nach rechts drehen
... und Fach öffnen und belegen
Hebel wieder zurückdrehen
... und reindrücken. Das Paketfach ist nun geschlossen.
Paketentnahme
Zur Entnahme des Pakets öffnet der Empfänger das Schloss mit seinem Schlüssel