Boîte aux lettres design SCHILLER MEDIUM - acier inoxydable - RAL 7016 gris anthracite | Charnière à gauche * Serrure à droite

Numéro de référence 138ST-VA7016-SR

Description du produit

Boîte aux lettres design SCHILLER MEDIUM - acier inoxydable - RAL 7016 gris anthracite

Boîte aux lettres design en acier inoxydable de haute qualité pour montage sur pied, y compris compartiment pour les journaux, avec corps en RAL 7016 gris anthracite structure fine, mat. Cette boîte aux lettres est fabriquée de manière massive et le matériau de base est entièrement en acier inoxydable. Ainsi, une protection optimale contre la rouille est assurée. La structure assure également une protection optimale contre l'eau. Le côté de la serrure peut être choisi pour s'adapter aux gauchers ou aux droitiers, ce qui permet une utilisation d'une seule main.

Les dimensions permettent une contenance d'environ 12 litres, l'introduction par le haut garantit que le courrier ne sera pas froissé, même pour les enveloppes DIN-C4 et les magazines ou après une absence de plusieurs jours. Cette boîte aux lettres sur pied est conçue de manière à ce que vous gardiez les mains libres lors de l'ouverture, et la structure interne empêche le courrier de tomber vers vous. Grâce à l'introduction par le haut, le courrier placé à l'intérieur est protégé de manière optimale contre les intempéries. Le couvercle est protégé par des tampons en caoutchouc contre les claquements gênants.

- Boîte aux lettres design en acier inoxydable de haute qualité.
- Corps en acier inoxydable de 1,25 mm, peint par poudrage en RAL 7016 gris anthracite à structure fine, mat.
- Façade en acier inoxydable de 1,5 mm, polie.
- Disponible avec porte sur charnières à gauche (serrure à droite) ou porte sur charnières à droite (serrure à gauche).
- Serrure de haute qualité sur le côté, y compris 2 clés avec numéro de clé.
- Introduction du courrier par le haut, taille d'introduction adaptée aux enveloppes C4.
- Protection optimale contre l'eau.
- Inscription facultative du nom, gravée au laser, d'une hauteur d'environ 10 mm.
- Inscription optionnelle du numéro de maison, gravée au laser, d'une hauteur d'environ 80 à 100 mm.
- Les poteaux sont en tube rectangulaire de 40 mm x 40 mm en acier inoxydable V2A, poli. À visser ou à bétonner.

Briefkasten Manufaktur Lippe GmbH
Werler Straße 60
32105 Bad Salzuflen

www.briefkasten-manufaktur.de
info@briefkasten-manufaktur.de
Tel.: +49 5222 807110

Geschäftsführer Oliver Woineck
Ust.ID.Nr. DE303690847
Handelsregister Amtsgericht Lemgo, HRB 8618

Caractéristiques du produit

Série	SCHILLER
Fonctions	Porte-journaux
Caisses individuelles par volume	Normal > 10 litres
Type de montage	Autonome
Matériau de base	Acier inoxydable V2A 1.4301, Acier inoxydable 1.4016 (acier inoxydable magnétique)
Numéro de maison	Numéro de maison en gravure laser
Inscription du nom	Inscription du nom en gravure laser
Prélèvement de poste	Face avant
Nombre de boîtes	avec 1 boîte aux lettres

Dimensions

Hauteur du caisson individuel en mm	Corps 385,0 | Face avant 450,0
Largeur du caisson individuel en mm	Corps 320,0 | Face avant 400,0
Volume en litres	12
Hauteur de la fente d'introduction du courrier en mm	32,0
Largeur de la fente d'introduction du courrier en mm	305,0
Hauteur de construction en mm	1200,0 | 1500,0
Profondeur en mm	100,0 + 40,0 Élément de pied + 10,0 Panneau frontal
Poids en kg	21
État de livraison	Livraison en blocs, éléments de stand / boîte aux lettres divisés

Briefkasten Manufaktur Lippe GmbH
Werler Straße 60
32105 Bad Salzuflen

www.briefkasten-manufaktur.de
info@briefkasten-manufaktur.de
Tel.: +49 5222 807110

Geschäftsführer Oliver Woineck
Ust.ID.Nr. DE303690847
Handelsregister Amtsgericht Lemgo, HRB 8618

Esquisse

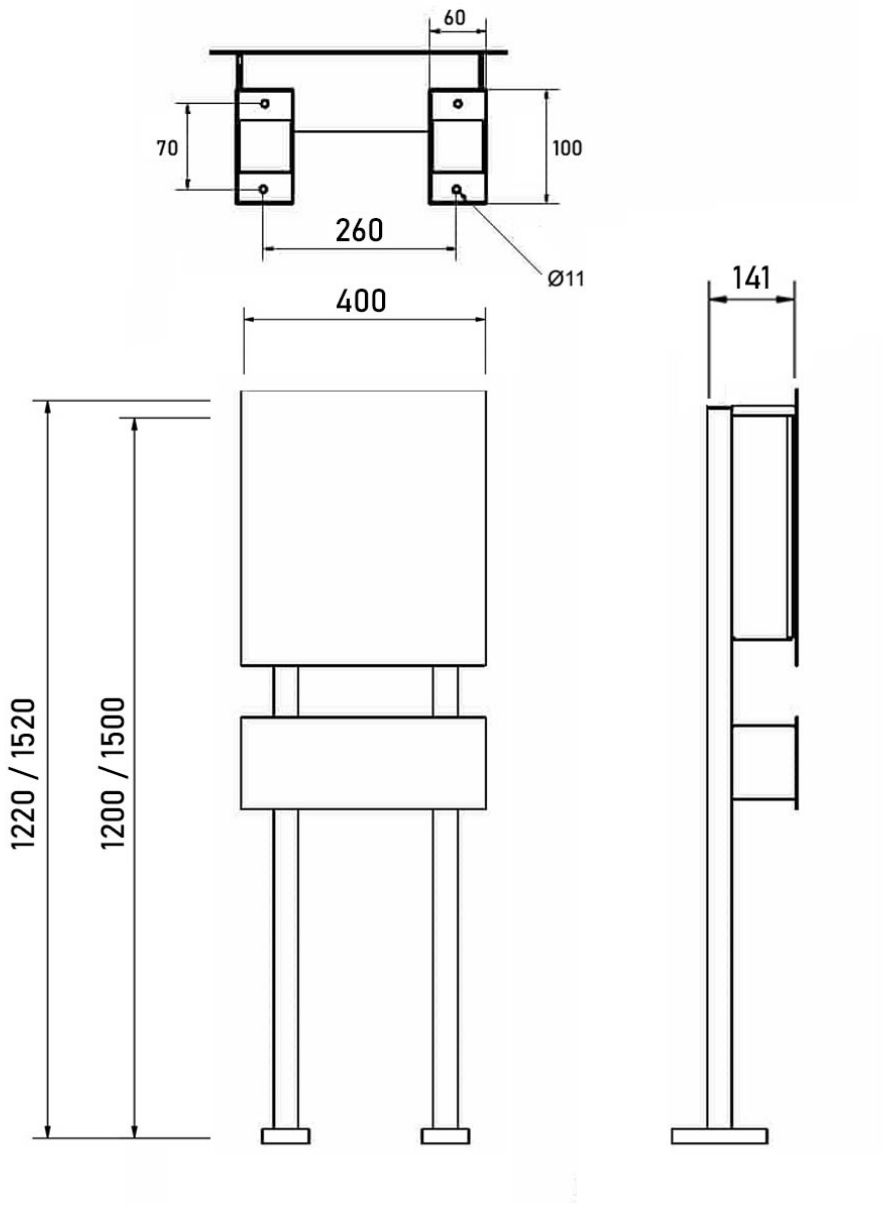

Briefkasten Manufaktur Lippe GmbH
Werler Straße 60
32105 Bad Salzuflen

www.briefkasten-manufaktur.de
info@briefkasten-manufaktur.de
Tel.: +49 5222 807110

Geschäftsführer Oliver Woineck
Ust.ID.Nr. DE303690847
Handelsregister Amtsgericht Lemgo, HRB 8618

Plus d'images

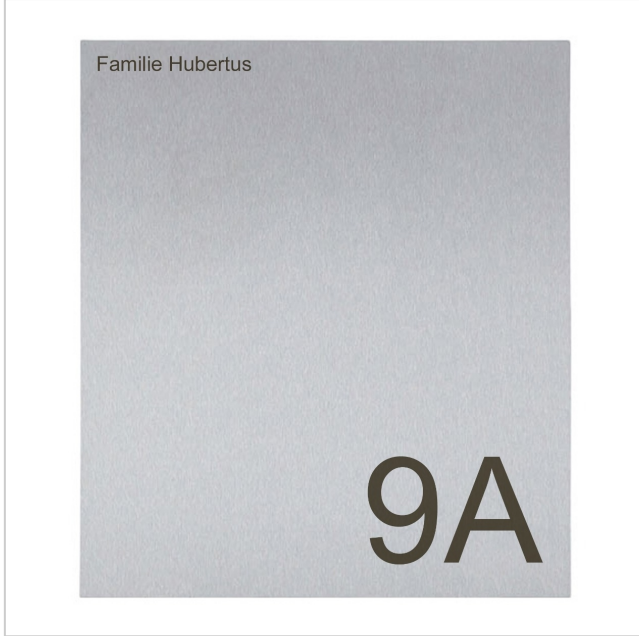

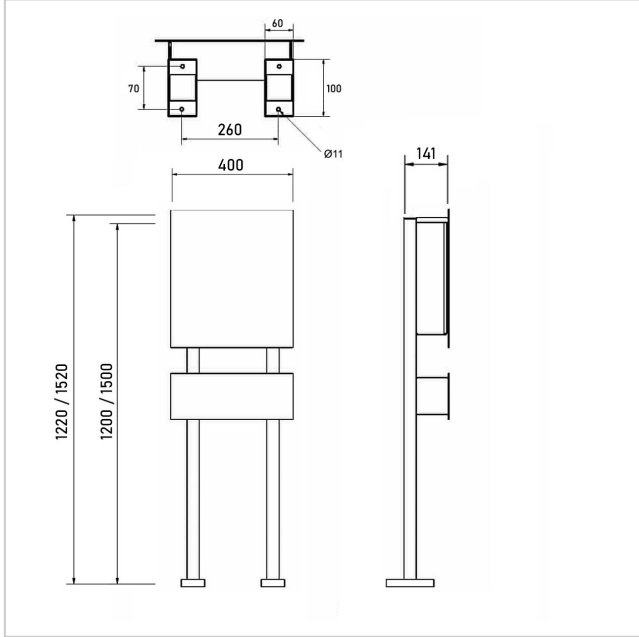

Briefkasten Manufaktur Lippe GmbH
Werler Straße 60
32105 Bad Salzuflen

www.briefkasten-manufaktur.de
info@briefkasten-manufaktur.de
Tel.: +49 5222 807110

Geschäftsführer Oliver Woineck
Ust.ID.Nr. DE303690847
Handelsregister Amtsgericht Lemgo, HRB 8618

Briefkasten Manufaktur Lippe GmbH
Werler Straße 60
32105 Bad Salzuflen

www.briefkasten-manufaktur.de
info@briefkasten-manufaktur.de
Tel.: +49 5222 807110

Geschäftsführer Oliver Woineck
Ust.ID.Nr. DE303690847
Handelsregister Amtsgericht Lemgo, HRB 8618