Panneau autoportant BASIC 390BL - 400x480 - Numéro de maison et inscription éclairés | ? RAL au choix

Numéro de référence 390BL-STR-RAL

Description du produit

Panneau autoportant BASIC 390BL - 400x480 - Numéro de maison et inscriptions éclairés

Plaque en acier inoxydable de haute qualité sur pied avec des éléments de support élégants en tube rond. La plaque est en acier inoxydable V2A 1.4301, polie et l'inscription est gravée au laser et rétroéclairée en blanc. Enseigne de haute qualité, sur pied, made in Germany by Briefkasten Manufaktur. La solution idéale pour la présentation à l'extérieur.

Grâce à son mode de construction, l'auto-assemblage est simple.

- Colonne de haute qualité en acier inoxydable V2A 1.4301.
- Fabrication de qualité - Made in Germany - Boîte aux lettres Manufaktur Lippe.
- Plaque de montage en acier inoxydable V2A 1.4301 de 2 mm, au choix polie ou revêtue par poudre dans la couleur RAL de votre choix.
- Plaque de montage avec vis de fixation latérales.
- Numéro de maison 60-150mm (la hauteur dépend du nombre de caractères) avec éclairage LED à faible consommation 12V DC env. 50mA / 1W, blanc.
- Inscription 10-90mm (la hauteur dépend du nombre de caractères) avec éclairage LED à faible consommation d'énergie 12V DC env. 50mA / 1W, blanc.
- Passage invisible des câbles à travers les éléments du stand (vue frontale à droite).
- Les montants sont en acier inoxydable V2A 1.4301 de 60,3 mm, poli, pour un montage à vis ou un bétonnage.

Caractéristiques du produit

Surface/couleur	RAL 9005 noir profond, DB 703 fer micacé, RAL 7016 gris anthracite, RAL au choix (selon le tableau des couleurs), RAL 9007 aluminium gris, RAL 9016 blanc trafic
Série	BASIC
Sources lumineuses	LED, 1 watt
Type de montage	Autonome
Matériau de base	Acier inoxydable V2A 1.4301
Numéro de maison	Numéro de maison en découpe laser, éclairé
Inscription du nom	Inscription du nom éclairée par découpe laser

Dimensions

Hauteur de construction en mm	1200,0 | 1500,0 | 1700,0
Largeur totale en mm	565,0
Profondeur en mm	65,0
Poids en kg	15
État de livraison	Livraison en blocs, éléments de stand/panneau divisés

Esquisse

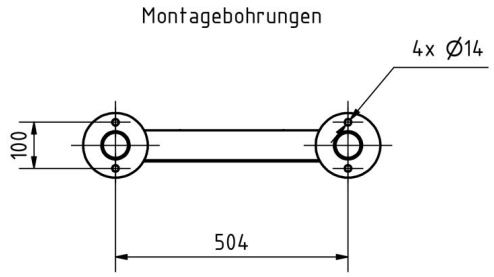

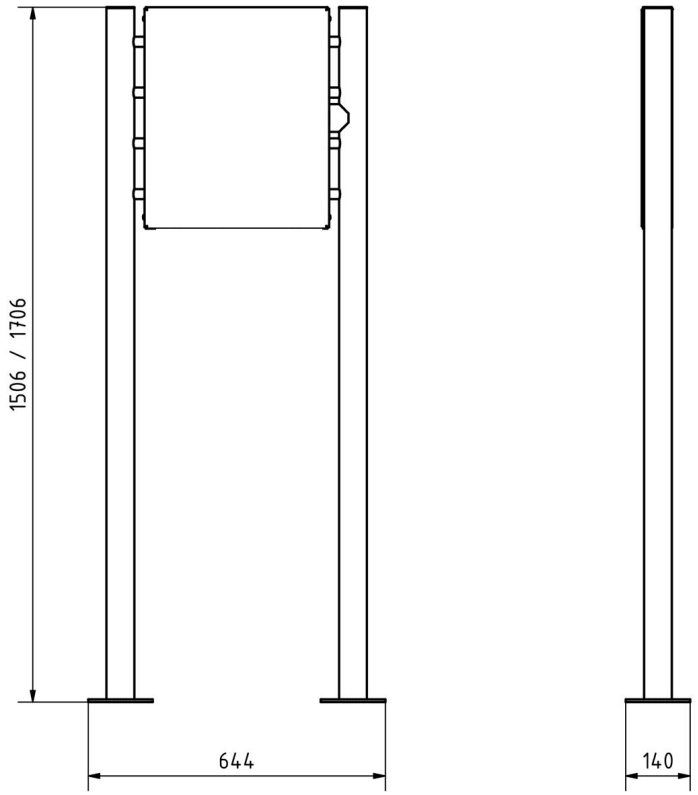

Briefkasten Manufaktur Lippe GmbH
Werler Straße 60
32105 Bad Salzuflen

www.briefkasten-manufaktur.de
info@briefkasten-manufaktur.de
Tel.: +49 5222 807110

Geschäftsführer Oliver Woineck
Ust.ID.Nr. DE303690847
Handelsregister Amtsgericht Lemgo, HRB 8618

Plus d'images

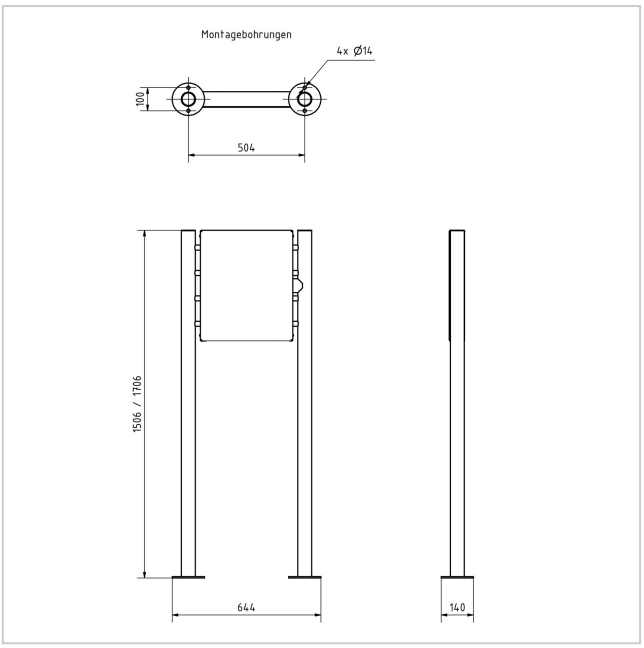

Briefkasten Manufaktur Lippe GmbH
Werler Straße 60
32105 Bad Salzuflen

www.briefkasten-manufaktur.de
info@briefkasten-manufaktur.de
Tel.: +49 5222 807110

Geschäftsführer Oliver Woineck
Ust.ID.Nr. DE303690847
Handelsregister Amtsgericht Lemgo, HRB 8618