Boîte aux lettres murale BASIC 622 - acier inoxydable V2A brossé - 1 partie | acier inoxydable, poli | avec 1 boîte aux lettres

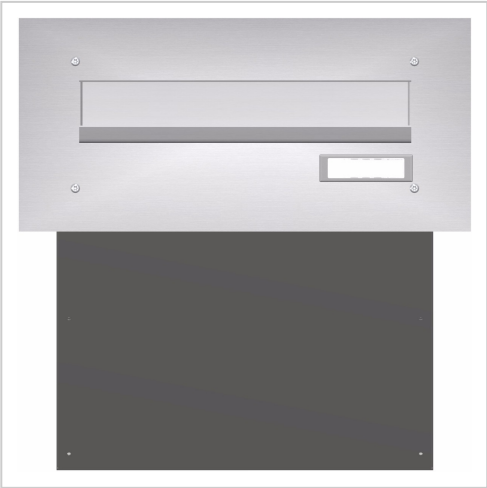

Numéro de référence 622-VA

Description du produit

Boîte aux lettres murale BASIC 622 - Acier inoxydable V2A brossé - 1 partie

La boîte aux lettres murale en acier inoxydable a un grand volume pour la réception du courrier et sa profondeur est variable de 290 à 440 mm, afin de s'adapter de manière optimale à l'épaisseur de votre mur (angle de 30 degrés se déplaçant en biais vers l'arrière). Chaque boîte aux lettres individuelle a une taille de 300 x 110 x 290 à 440 mm (l x h x p). Les boîtes sont conformes à la norme EN 13724 actuelle afin que les enveloppes A4, par exemple, puissent être déposées sans être pliées et que la protection contre les effractions soit garantie.

Le grand avantage d'une boîte aux lettres murale est qu'elle est bien protégée contre les intempéries et a donc une longue durée de vie. Elle convient également parfaitement à l'encastrement dans des colonnes de mur. Un produit de qualité made in Germany.

- Boîte aux lettres murale avec panneau et porte de prélèvement en acier inoxydable V2A, brossé.
- Porte de prélèvement sans cadre de finition (pour un aspect régulier sans interruptions). La plaque frontale est posée sur le crépi.
- Caisson incliné et extractible en acier galvanisé, thermolaqué en RAL 9007.
- Profondeur variable de 290mm à 440m, angle de 30 degrés se déplaçant en biais vers l'arrière.
- La boîte aux lettres est conforme à la norme DIN/EN 13724. Taille de l'ouverture (3,5 cm x 26,5 cm) pour C4 en hauteur, on peut y glisser de grandes lettres sans les plier.
- Trappes d'introduction avec tampons en caoutchouc antibruit pour une introduction très silencieuse du courrier.
- La porte de prélèvement s'ouvre de gauche à droite.
- Incl. 2 clés avec numéro de clé et porte-nom interchangeable sous le volet d'introduction.
- Les inscriptions sur les plaques nominatives peuvent être remplacées à volonté.
- Instructions de montage incluses.

Caractéristiques du produit

Matériau de base	acier, galvanisé, Acier inoxydable V2A 1.4301
Série	BASIC
Caisses individuelles par volume	Normal > 10 litres
Inscription du nom	Badge d'identification
Nombre de boîtes	avec 1 boîte aux lettres
Surface/couleur	Meulé, RAL 9007 aluminium gris
Type de montage	Traversée de mur
Prélèvement de poste	Verso

Briefkasten Manufaktur Lippe GmbH
Werler Straße 60
32105 Bad Salzuflen

www.briefkasten-manufaktur.de
info@briefkasten-manufaktur.de
Tel.: +49 5222 807110

Geschäftsführer Oliver Woineck
Ust.ID.Nr. DE303690847
Handelsregister Amtsgericht Lemgo, HRB 8618

Dimensions

Hauteur du caisson individuel en mm	110,0
Largeur du caisson individuel en mm	300,0
Volume en litres	10,0 - 15,0
Hauteur de la fente d'introduction du courrier en mm	35,0
Largeur de la fente d'introduction du courrier en mm	265,0
Profondeur en mm	290,0 - 440,0
Poids en kg	6

Briefkasten Manufaktur Lippe GmbH
Werler Straße 60
32105 Bad Salzuflen

www.briefkasten-manufaktur.de
info@briefkasten-manufaktur.de
Tel.: +49 5222 807110

Geschäftsführer Oliver Woineck
Ust.ID.Nr. DE303690847
Handelsregister Amtsgericht Lemgo, HRB 8618

Plus d'images

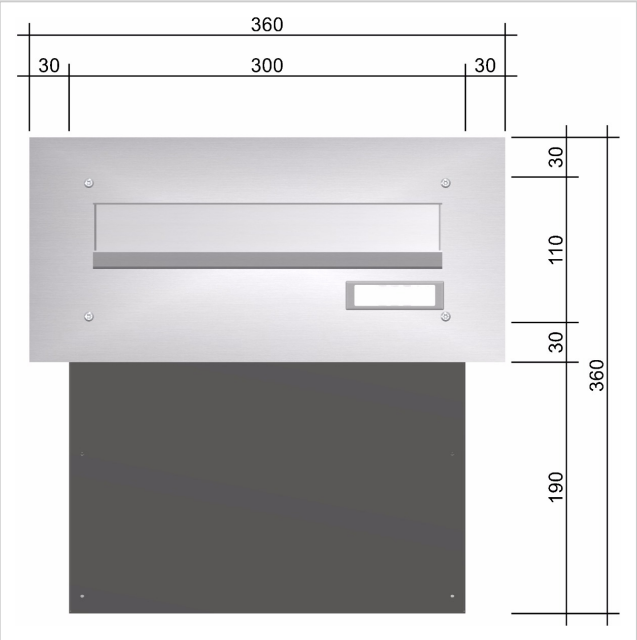

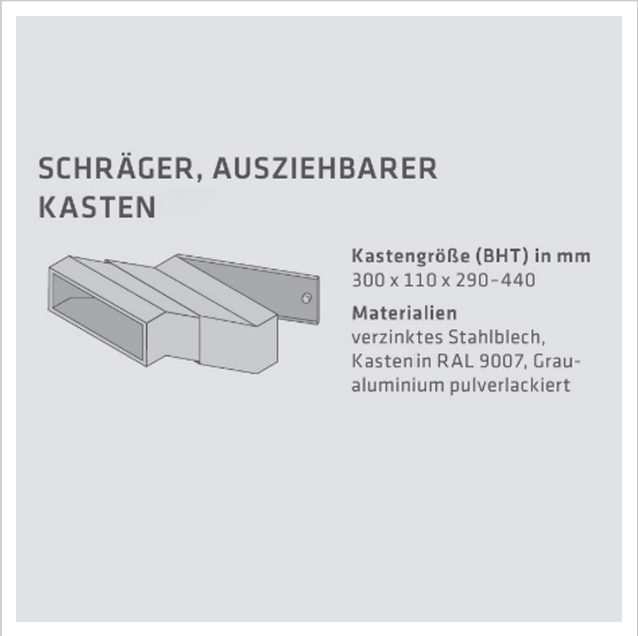

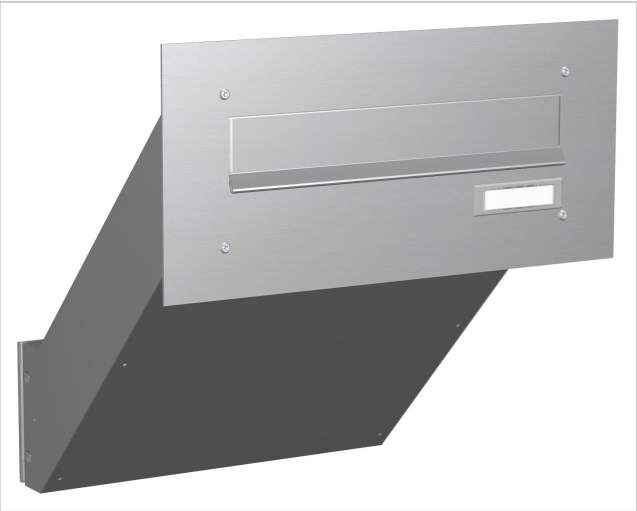

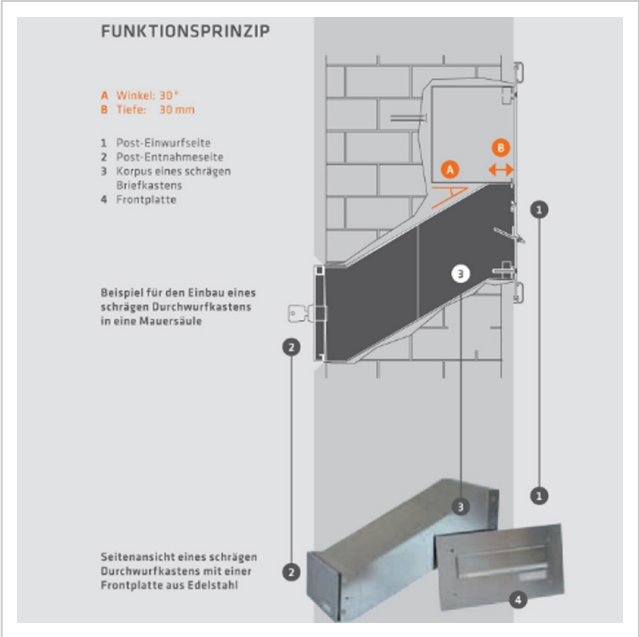

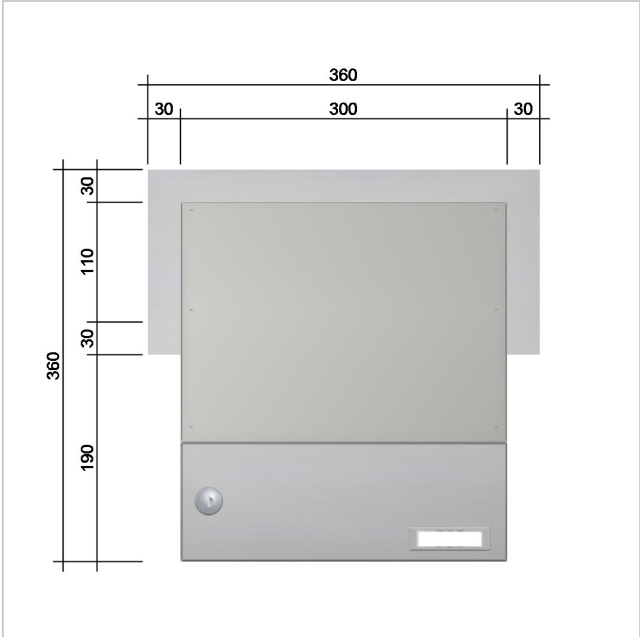

Briefkasten Manufaktur Lippe GmbH
Werler Straße 60
32105 Bad Salzuflen

www.briefkasten-manufaktur.de
info@briefkasten-manufaktur.de
Tel.: +49 5222 807110

Geschäftsführer Oliver Woineck
Ust.ID.Nr. DE303690847
Handelsregister Amtsgericht Lemgo, HRB 8618