Module transpondeur noir Busch-Jaeger

Numéro de référence 1246-83172-281-101-OEM

Description du produit

Module transpondeur noir Busch Jäger

- **Module transpondeur pour montage encastré dans les interphones et les boîtes aux lettres.**
- Permet d'ouvrir la porte à l'aide d'une carte-clé (sans contact).
- Il est possible de programmer 256 utilisateurs.
- Fonctionnement autonome avec la centrale système 83300 (alimentation en tension et raccordement pour l'ouvre-porte électrique).
- Programmation directement sur le module ou via un navigateur web (nécessite la passerelle IP 83342).
- Indice de protection de l'appareil : IP 44
- Couleur : acier inoxydable
- Plage de température appareil : -25 °C - 55 °C

Dimensions

Largeur en mm	98
Hauteur en mm	71
Profondeur en mm	23,0
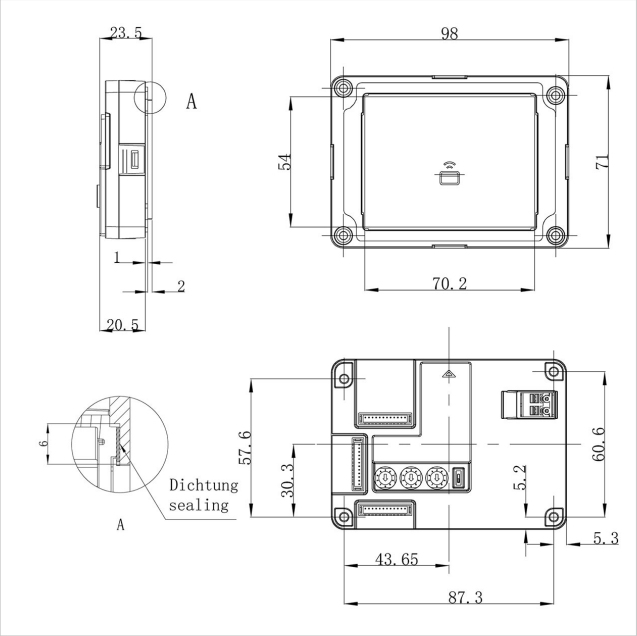
Plus d'images