Boîte aux lettres BRENTANO® avec compartiment à journaux - Design Elegance 3 - RAL 7016 gris anthracite | RAL 7016 gris anthracite structure fine mate | avec compartiment pour les journaux

Numéro de référence 803-7016E3-ZF-AP

Description du produit

Boîte aux lettres BRENTANO® avec compartiment pour les journaux - Design Elegance 3 - RAL 7016 gris anthracite

La boîte aux lettres BRENTANO® avec serrure invisible et cache étroit en acier inoxydable, y compris l'inscription du nom en gris, allie un design moderne à une fonctionnalité de première classe. Fabriquée à partir de matériaux de haute qualité et revêtue par poudre, elle convainc non seulement comme élément de design élégant pour votre maison, mais aussi par sa longévité. Les lignes épurées et la finition soignée font de la boîte aux lettres BRENTANO® le choix idéal pour les exigences les plus élevées en matière de design. Grâce à sa construction robuste, elle est particulièrement résistante aux intempéries et garantit une protection fiable de votre courrier. Elle est parfaite pour tous ceux qui attachent de l'importance au design et à la fonction dans un équilibre harmonieux.

Les dimensions généreuses de la boîte aux lettres design BRENTANO® permettent une capacité d'environ 20 litres, ce qui permet de recevoir des envois plus volumineux tels que des enveloppes DIN-C4 ou des magazines sans les plier - même après une absence de plusieurs jours. L'introduction par le haut garantit une manipulation confortable. De plus, la boîte aux lettres est équipée d'amortisseurs qui assurent une fermeture douce et silencieuse du clapet d'introduction. La serrure innovante Push-Key, dissimulée à l'intérieur, permet d'ouvrir la boîte sans avoir à tourner la clé - il suffit d'insérer la clé dans l'ouverture pour que la porte s'ouvre sans effort. La disposition intelligente de la serrure et de la porte de retrait empêche le courrier de tomber vers vous lors de l'ouverture. Fabriquée en acier inoxydable et en acier galvanisé, avec un revêtement supplémentaire par poudre, cette boîte aux lettres est particulièrement durable et de grande qualité.

Le concept unique d'utilisation d'une seule main avec la serrure Push-Key, disponible en exclusivité chez Briefkasten Manufaktur Lippe, permet une manipulation particulièrement simple : d'une seule main, vous pouvez ouvrir la boîte aux lettres, prendre le courrier et le refermer. Protégée par un modèle d'utilité (numéro de dossier DPMA DE : 20 2021 101 679.5), cette innovation offre une véritable valeur ajoutée.

Grâce à son mode de construction, elle est facile à monter soi-même.

Briefkasten Manufaktur Lippe GmbH
Werler Straße 60
32105 Bad Salzuflen

www.briefkasten-manufaktur.de
info@briefkasten-manufaktur.de
Tel.: +49 5222 807110

Geschäftsführer Oliver Woineck
Ust.ID.Nr. DE303690847
Handelsregister Amtsgericht Lemgo, HRB 8618

- Boîte aux lettres apparente de haute qualité, revêtue par poudre en RAL 7016 gris anthracite.
- Fabrication de qualité - Made in Germany
- Design Elegance 3 : bandeau étroit de 20 mm en acier inoxydable, poli au grain 240.
- Serrure innovante Push-Key avec 2 clés et numéro de clé. Fermeture agréable sans clé.
- Corps de la boîte aux lettres en acier galvanisé de 1,5 mm.
- Porte de prélèvement en acier inoxydable V2A 1.4301 de 1,5mm avec limiteur d'ouverture, s'ouvrant de haut en bas. Grâce à la tôle de retenue, le courrier ne peut pas tomber vers vous.
- L'introduction se fait par le haut.
- Le clapet d'introduction dispose d'un limiteur d'ouverture qui l'empêche de toucher le mur de la maison. De plus, des amortisseurs de haute qualité assurent une fermeture silencieuse et en douceur du clapet.
- La boîte aux lettres est conforme à la norme DIN/EN 13724. Taille de l'ouverture (3,5 cm x 36,0 cm) pour C4 horizontal, on peut y glisser de grandes lettres sans les plier.
- Compartiment à journaux (LH 400x120mm) en acier galvanisé de 1,5mm, revêtu par poudre. Ouvert des deux côtés.
- Inscription facultative du nom d'une hauteur d'environ 10 mm.
- Pour montage mural en saillie, vis de montage et entretoise incluses.

Information importante :

Afin d'obtenir une protection optimale de votre courrier contre l'eau, la boîte aux lettres ou l'ensemble de boîtes aux lettres devrait si possible se trouver sous un avant-toit.

Le courrier n'est protégé de l'eau que lorsqu'il est entièrement déposé dans la boîte et que le clapet d'introduction est fermé. Le courrier qui n'est pas entièrement inséré permet à l'humidité et à la saleté de pénétrer dans la boîte aux lettres. Cette installation est protégée contre les infiltrations d'eau selon la norme DIN EN 13724. La pénétration d'eau ne constitue pas un motif de réclamation.

Caractéristiques du produit

Matériau de base	acier, galvanisé, Acier inoxydable V2A 1.4301
Série	BRENTANO
Fonctions	Porte-journaux
Surface/couleur	RAL 7016 gris anthracite, Meulé
Inscription du nom	Inscription du nom en gravure laser
Prélèvement de poste	Face avant
Nombre de boîtes	avec 1 boîte aux lettres
Caisses individuelles par volume	Grand > 16 litres
Type de montage	En saillie

Dimensions

Hauteur du caisson individuel en mm	400,0
Largeur du caisson individuel en mm	400,0
Volume en litres	19,5
Hauteur de la fente d'introduction du courrier en mm	35,0
Largeur de la fente d'introduction du courrier en mm	360,0
Largeur totale en mm	410,0
Profondeur en mm	125,0
Poids en kg	11
État de livraison	livré entièrement monté

Esquisse

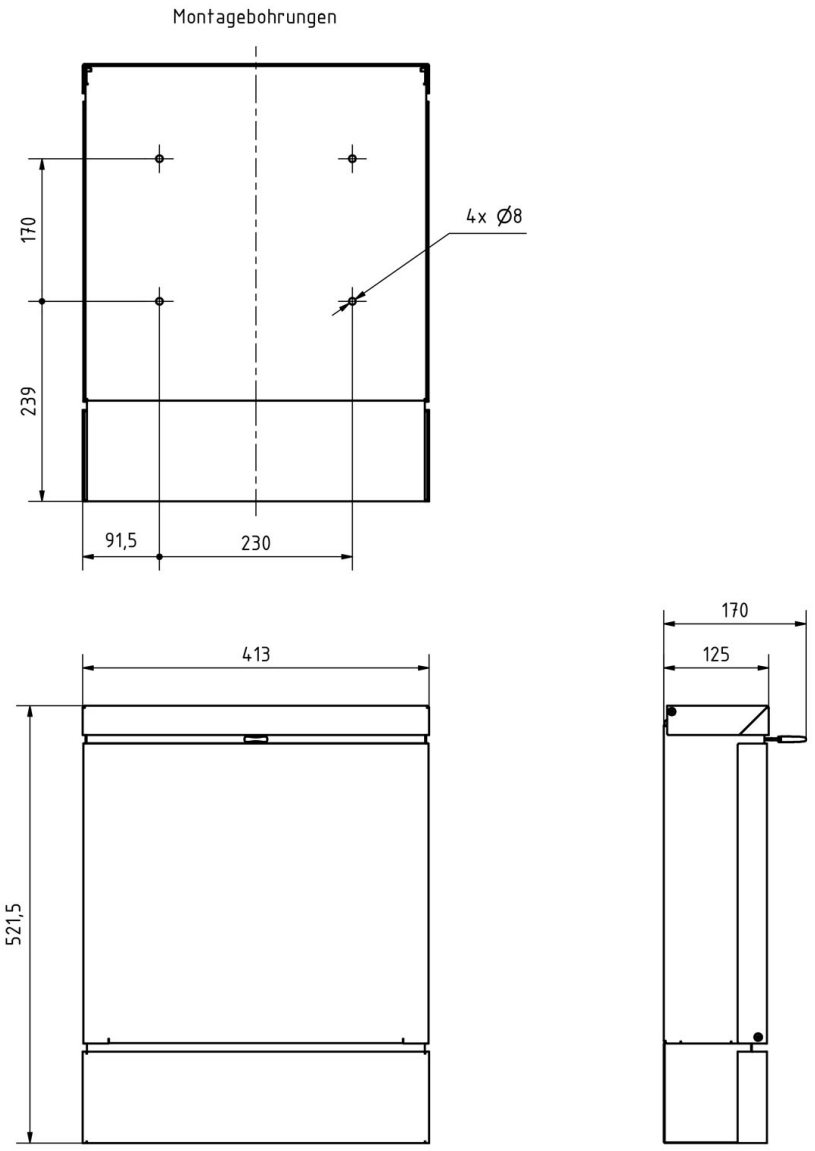

Briefkasten Manufaktur Lippe GmbH
Werler Straße 60
32105 Bad Salzuflen

www.briefkasten-manufaktur.de
info@briefkasten-manufaktur.de
Tel.: +49 5222 807110

Geschäftsführer Oliver Woineck
Ust.ID.Nr. DE303690847
Handelsregister Amtsgericht Lemgo, HRB 8618

Plus d'images

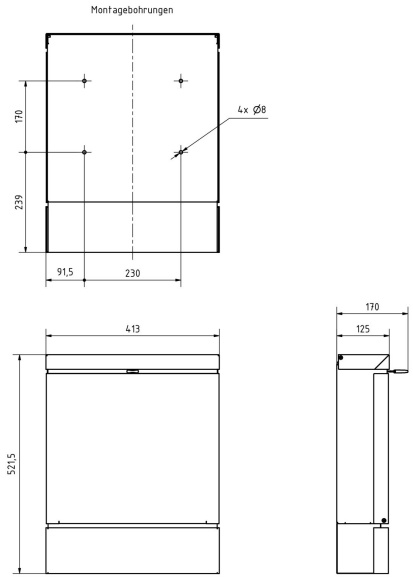

Briefkasten Manufaktur Lippe GmbH
Werler Straße 60
32105 Bad Salzuflen

www.briefkasten-manufaktur.de
info@briefkasten-manufaktur.de
Tel.: +49 5222 807110

Geschäftsführer Oliver Woineck
Ust.ID.Nr. DE303690847
Handelsregister Amtsgericht Lemgo, HRB 8618

Briefkasten Manufaktur Lippe GmbH
Werler Straße 60
32105 Bad Salzuflen

www.briefkasten-manufaktur.de
info@briefkasten-manufaktur.de
Tel.: +49 5222 807110

Geschäftsführer Oliver Woineck
Ust.ID.Nr. DE303690847
Handelsregister Amtsgericht Lemgo, HRB 8618