Boîte à paquets design indépendante GOETHE avec 1 boîte aux lettres et retrait à l'arrière - système de sas - RAL au choix | avec 1 boîte aux lettres | Prélèvement de poste au verso | Paketfach 400x1200x400

Numéro de référence 215-STL-PK-1BK-PE-H

Description du produit

Boîte à paquets design indépendante GOETHE® avec 1 boîte aux lettres et retrait à l'arrière - système de sas - RAL au choix

La livraison de colis a beaucoup évolué ces dernières années - aujourd'hui, les clients attendent plus de flexibilité et de sécurité que jamais. Avec la boîte aux lettres pour colis GOETHE® de Briefkasten Manufaktur, vous misez sur une combinaison optimale de technologie innovante et de design exceptionnel, fabriquée en acier inoxydable et en aluminium de haute qualité. Grâce à son côté de prélèvement à l'arrière, cette boîte aux lettres pour colis est parfaitement adaptée à l'installation dans des clôtures ou en limite de propriété, ce qui vous permet de prélever vos colis et lettres facilement et en toute sécurité depuis l'intérieur de votre propriété.

La boîte à paquets GOETHE® dispose d'un sas de distribution spécialement conçu. Dès que le livreur de colis place votre colis dans le sas et le ferme, le colis tombe automatiquement dans la boîte de retrait située en dessous et fermée de manière sûre. Après cette opération, le sas de distribution est immédiatement prêt pour d'autres livraisons et est isolé de manière autonome de la boîte de prélèvement, ce qui garantit un maximum de sécurité pour vos colis. Cette construction permet une réception des colis indépendante du livreur, que chaque livreur de colis (p. ex. DHL, DPD, TNT, GLS, Hermes, etc.) peut utiliser. L'intérieur spacieux de la boîte à paquets GOETHE® est conçu de manière à pouvoir accueillir le colis DHL M et même plusieurs petits envois. Selon l'emplacement, il est possible de ranger jusqu'à quatre colis de taille M en même temps. Il est également possible d'y déposer sans problème des lettres, des magazines et des catalogues (il n'y a pas de délimitation des cases).

Les dimensions de la boîte aux lettres permettent une contenance d'environ 32 litres, la grande ouverture garantit que le courrier ne sera pas froissé, même avec des enveloppes DIN-C4 et des magazines ou après une absence de plusieurs jours. Avec la disposition de la serrure, cette boîte aux lettres est conçue de manière à ce que la porte de retrait empêche le courrier de tomber vers vous. Grâce au bord d'évacuation de l'eau, le courrier placé à l'intérieur est protégé de manière optimale contre les intempéries. Le clapet d'introduction est équipé d'amortisseurs d'axe de haute qualité, ce qui garantit une fermeture silencieuse et évite tout claquement gênant dû aux intempéries.

La manufacture de boîtes aux lettres attache une importance particulière au choix de matériaux de haute qualité. L'utilisation d'acier inoxydable dans la fabrication de la boîte à paquets GOETHE® assure une résistance extrêmement élevée à la corrosion et une finition de surface remarquablement attrayante. Notre assurance qualité commence dès la sélection de nos fournisseurs de matériaux et ne se termine que lorsque la boîte à paquets arrive chez vous dans la qualité requise. Faites confiance à la boîte à paquets GOETHE® pour une solution sûre, flexible et élégante à vos besoins en matière de livraison de paquets. Laissez-vous convaincre par un produit qui allie l'artisanat traditionnel à la technologie la plus moderne - tout à fait dans l'esprit de la manufacture de boîtes aux lettres.

Modèle d'utilité protégé selon le DPMA numéro de dossier DE : 20 2021 101 679.5

Briefkasten Manufaktur Lippe GmbH
Werler Straße 60
32105 Bad Salzuflen

www.briefkasten-manufaktur.de
info@briefkasten-manufaktur.de
Tel.: +49 5222 807110

Geschäftsführer Oliver Woineck
Ust.ID.Nr. DE303690847
Handelsregister Amtsgericht Lemgo, HRB 8618

- Boîte aux lettres pour colis de haute qualité en acier inoxydable et aluminium, revêtue par poudre dans la couleur souhaitée.
- Fabrication de qualité - Made in Germany by Briefkasten Manufaktur Lippe.
- Boîte aux lettres (LH 400x200mm) en acier inoxydable 1.4016 (acier inoxydable magnétique), peinte par poudrage en RAL au choix.
- 2 serrures à levier avec 2 clés chacune, s'entrouvrant.
- L'introduction du courrier se fait par l'avant et le retrait par l'arrière. Clapet d'introduction avec amortisseurs d'axe de haute qualité pour une introduction très silencieuse du courrier.
- La boîte aux lettres est conforme à la norme DIN/EN 13724. Dimensions d'introduction (3,5 cm x 36,0 cm) pour C4 horizontal, les lettres de grande taille peuvent y être introduites sans se plier.
- La porte de retrait s'ouvre de haut en bas. Ainsi, le courrier ne peut pas tomber vers vous.
- Boîte à paquets (LH 400x1200mm) en acier inoxydable 1.4016 (acier inoxydable magnétique), revêtement par poudre en RAL au choix avec marquage laser sur acier inoxydable.
- Volume du compartiment à paquets : 128 litres, capacité max. Dimensions des paquets : 355 x 375 x 305 mm (LHT), ce qui correspond à la taille de paquet M.
- Trappe d'introduction des colis avec amortisseur pour une fermeture silencieuse.
- Protection optimale contre la pluie grâce à des bords anti-pluie et un toit anti-pluie en aluminium AlMg3 W19 de 3 mm, revêtement par poudre en RAL au choix.
- Habillage latéral en aluminium AlMg3 W19 de 3 mm, thermolaqué en RAL au choix.
- Socle en tube d'acier inoxydable 40x40x2mm 1.4301 V2A, revêtu par poudre en RAL au choix.
- Fixation invisible dans la stèle. La hauteur de construction est de 1,45 m.

Information importante

Protection contre l'eau

Afin d'obtenir une protection optimale de votre courrier contre l'eau, la boîte aux lettres ou l'ensemble de boîtes aux lettres devrait, si possible, se trouver sous un avant-toit.

Le courrier n'est protégé de l'eau que lorsqu'il est entièrement déposé dans la boîte et que le clapet d'introduction est fermé. Le courrier qui n'est pas entièrement inséré permet à l'humidité et à la saleté de pénétrer dans la boîte aux lettres. Cette installation est protégée contre les infiltrations d'eau selon la norme DIN EN 13724. La pénétration d'eau ne constitue pas un motif de réclamation.

Caractéristiques du produit

Surface/couleur	RAL 9005 noir profond, RAL 3004 rouge pourpre, DB 703 fer micacé, RAL 7016 gris anthracite, RAL au choix (selon le tableau des couleurs), RAL 9007 aluminium gris, RAL 9016 blanc trafic
Série	GOETHE
Fonctions	Porte-journaux, Casier à paquets
Nombre de boîtes	avec 1 boîte à paquets, avec 1 boîte aux lettres
Matériau de base	Aluminium AlMg3 W19, Acier inoxydable V2A 1.4301, Acier inoxydable 1.4016 (acier inoxydable magnétique)
Type de montage	Autonome
Numéro de maison	Numéro de maison en gravure laser
Inscription du nom	Inscription du nom en gravure laser
Caisses individuelles par volume	Jumbo > 30 litres
Prélèvement de poste	Verso

Dimensions

Hauteur du caisson individuel en mm	BK 200,0 | PK 1200,0
Largeur du caisson individuel en mm	400,0
Volume en litres	BK 32,0 | PK 128,0
Hauteur de la fente d'introduction du courrier en mm	35,0
Largeur de la fente d'introduction du courrier en mm	360,0
Hauteur de construction en mm	1450,0
Largeur totale en mm	408,0
Profondeur en mm	400,0 + 25,0 Toit de pluie
Poids en kg	68
État de livraison	livré monté

Briefkasten Manufaktur Lippe GmbH
Werler Straße 60
32105 Bad Salzuflen

www.briefkasten-manufaktur.de
info@briefkasten-manufaktur.de
Tel.: +49 5222 807110

Geschäftsführer Oliver Woineck
Ust.ID.Nr. DE303690847
Handelsregister Amtsgericht Lemgo, HRB 8618

Esquisse

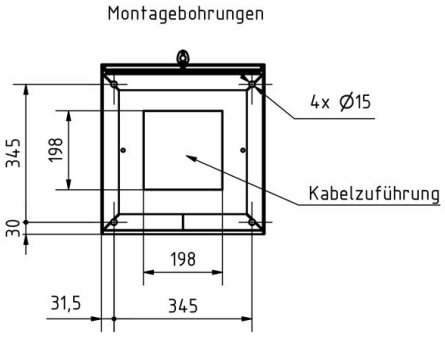
Montagebohrungen
4x Ø15
Kabelzuführung
345
198
30
198
31,5
345

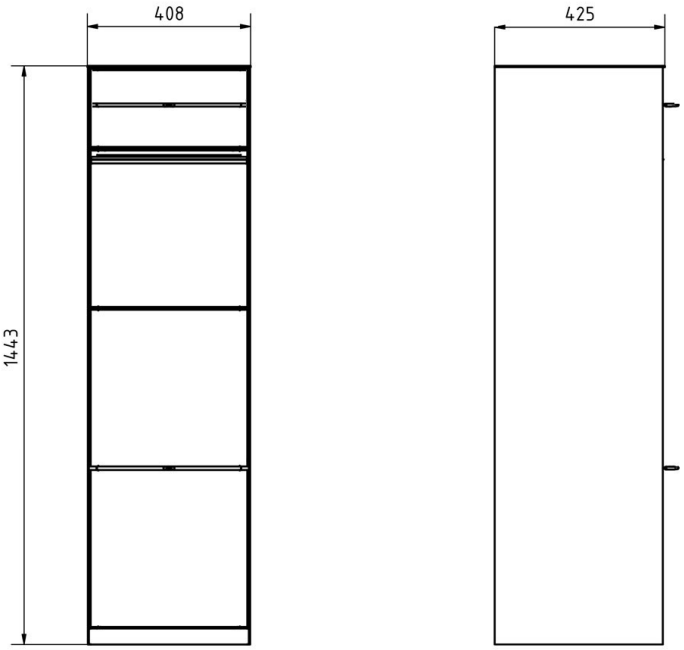
408
425
1443

Plus d'images

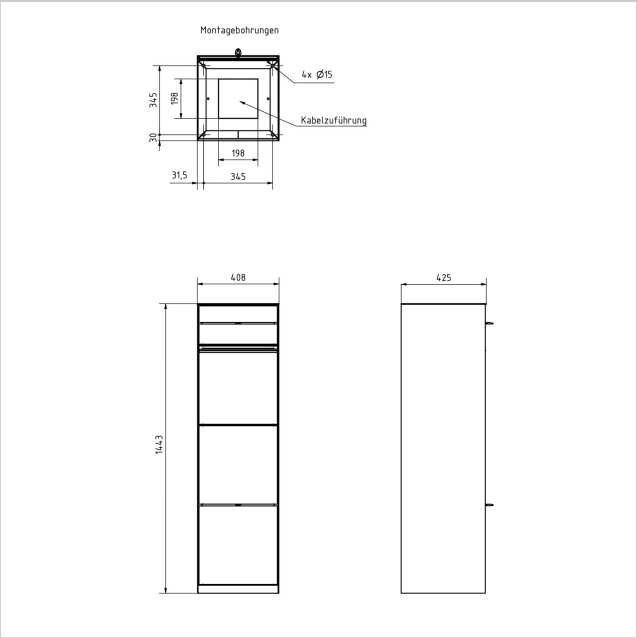

Briefkasten Manufaktur Lippe GmbH
Werler Straße 60
32105 Bad Salzuflen

www.briefkasten-manufaktur.de
info@briefkasten-manufaktur.de
Tel.: +49 5222 807110

Geschäftsführer Oliver Woineck
Ust.ID.Nr. DE303690847
Handelsregister Amtsgericht Lemgo, HRB 8618

Briefkasten Manufaktur Lippe GmbH
Werler Straße 60
32105 Bad Salzuflen

www.briefkasten-manufaktur.de
info@briefkasten-manufaktur.de
Tel.: +49 5222 807110

Geschäftsführer Oliver Woineck
Ust.ID.Nr. DE303690847
Handelsregister Amtsgericht Lemgo, HRB 8618

Briefkasten Manufaktur Lippe GmbH
Werler Straße 60
32105 Bad Salzuflen

www.briefkasten-manufaktur.de
info@briefkasten-manufaktur.de
Tel.: +49 5222 807110

Geschäftsführer Oliver Woineck
Ust.ID.Nr. DE303690847
Handelsregister Amtsgericht Lemgo, HRB 8618