Boîte aux lettres de clôture en acier inoxydable BASIC Plus 382XZ - RAL au choix - retrait à l'arrière | ? Couleur au choix | avec 4 boîtes aux lettres (2x2)

Numéro de référence 382XAZ-4

Description du produit

Boîte aux lettres de clôture en acier raffiné BASIC Plus 382XZ - RAL au choix - Retrait à l'arrière

Boîte aux lettres de clôture de haute qualité de la manufacture de boîtes aux lettres. L'introduction du courrier se fait par l'avant, les habitants peuvent le retirer par l'arrière. La fixation de la boîte aux lettres peut se faire par le biais de la fixation optionnelle du treillis dans votre clôture, si celle-ci n'est pas choisie, la boîte aux lettres doit être ajustée et perforée sur place par votre constructeur de clôture. La boîte aux lettres de clôture complète est en acier inoxydable V2A 1.4301 résistant aux intempéries et revêtue par poudre dans la couleur RAL de votre choix. Cette boîte aux lettres en acier inoxydable se caractérise par un bord d'écoulement de l'eau pour une protection optimale contre l'eau, un clapet d'introduction avec butoir en caoutchouc, un solide porte-nom interchangeable, une anse de maintien du courrier pratique et une serrure très robuste.

Les boîtes aux lettres de la collection BASIC Plus se distinguent par l'utilisation systématique d'acier inoxydable V2A. Il en résulte une très grande longévité et durabilité. La construction a été développée par nos propres ingénieurs en vue d'une grande flexibilité ou modularité, d'un montage facile des pièces de rechange et d'un auto-assemblage simple. Les pièces de rechange sont directement disponibles pour toutes les installations BASIC Plus.

- Boîte aux lettres de clôture en acier inoxydable V2A 1.4301, revêtue par poudre en couleur RAL.
- L'installation est réalisée chez Briefkasten Manufaktur. Fabrication de qualité allemande "Made in Germany".
- La boîte aux lettres est conforme à la norme DIN/EN 13724. Taille de l'ouverture (3,5 cm x 32,5 cm) pour C4 horizontal, on peut y glisser des lettres de grande taille sans les plier.
- Trappe d'introduction avec joint en caoutchouc antibruit pour une introduction très silencieuse du courrier.
- La porte s'ouvre de gauche à droite.
- Incl. 2 clés avec numéro de clé, porte-nom interchangeable (type 2) sous le clapet d'introduction et étrier de maintien du courrier.
- Habillage latéral et toit de protection contre la pluie en acier inoxydable V2A, thermolaqué en couleur RAL.
- Convient pour le montage sur clôture, le trou de fixation doit être réalisé par le client. En option avec support de treillis à barres.

Information importante :

Le courrier n'est protégé de l'humidité et des salissures que lorsque l'ouverture est complète et que le clapet est fermé. Dans certaines conditions météorologiques extrêmes, de l'eau peut néanmoins pénétrer (selon DIN EN 13724 jusqu'à 1ccm). Ceci ne constitue pas un motif de réclamation.

Briefkasten Manufaktur Lippe GmbH
Werler Straße 60
32105 Bad Salzuflen

www.briefkasten-manufaktur.de
info@briefkasten-manufaktur.de
Tel.: +49 5222 807110

Geschäftsführer Oliver Woineck
Ust.ID.Nr. DE303690847
Handelsregister Amtsgericht Lemgo, HRB 8618

Caractéristiques du produit

Surface/couleur	RAL 9005 noir profond, RAL 3004 rouge pourpre, DB 703 fer micacé, RAL 7016 gris anthracite, RAL au choix (selon le tableau des couleurs), RAL 9007 aluminium gris, RAL 9016 blanc trafic
Série	BASIC
Caisses individuelles par volume	Normal > 10 litres
Nombre de boîtes	avec 4 boîtes aux lettres
Inscription du nom	Badge d'identification
Matériau de base	Acier inoxydable V2A 1.4301
Type de montage	Clôture
Prélèvement de poste	Verso

Dimensions

Hauteur du caisson individuel en mm	330,0
Largeur du caisson individuel en mm	355,0
Volume en litres	12
Hauteur de la fente d'introduction du courrier en mm	35,0
Largeur de la fente d'introduction du courrier en mm	325,0
Hauteur de la boîte aux lettres en mm	660,0
Largeur de la boîte aux lettres en mm	710,0
Profondeur en mm	100,0 + 24,0 Toit de pluie
Poids en kg	6
État de livraison	System is delivered pre-assembled/partially disassembled

Esquisse

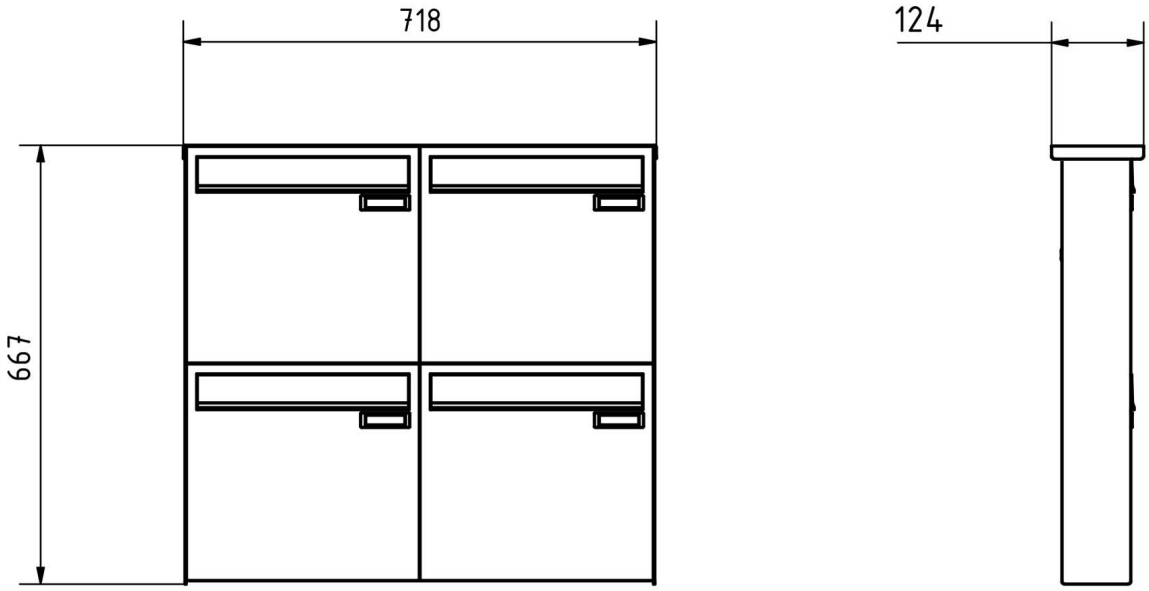

Briefkasten Manufaktur Lippe GmbH
Werler Straße 60
32105 Bad Salzuflen

www.briefkasten-manufaktur.de
info@briefkasten-manufaktur.de
Tel.: +49 5222 807110

Geschäftsführer Oliver Woineck
Ust.ID.Nr. DE303690847
Handelsregister Amtsgericht Lemgo, HRB 8618

Plus d'images

Briefkasten Manufaktur Lippe GmbH
Werler Straße 60
32105 Bad Salzuflen

www.briefkasten-manufaktur.de
info@briefkasten-manufaktur.de
Tel.: +49 5222 807110

Geschäftsführer Oliver Woineck
Ust.ID.Nr. DE303690847
Handelsregister Amtsgericht Lemgo, HRB 8618

Briefkasten Manufaktur Lippe GmbH
Werler Straße 60
32105 Bad Salzuflen

www.briefkasten-manufaktur.de
info@briefkasten-manufaktur.de
Tel.: +49 5222 807110

Geschäftsführer Oliver Woineck
Ust.ID.Nr. DE303690847
Handelsregister Amtsgericht Lemgo, HRB 8618

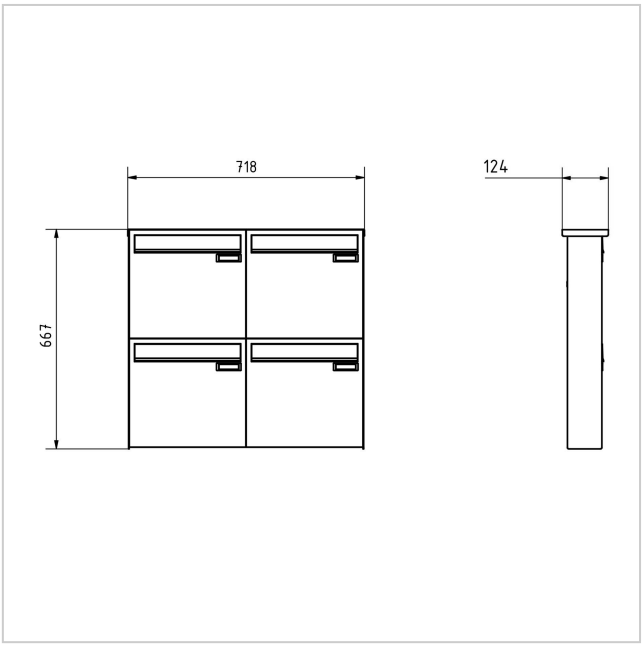

Briefkasten Manufaktur Lippe GmbH
Werler Straße 60
32105 Bad Salzuflen

www.briefkasten-manufaktur.de
info@briefkasten-manufaktur.de
Tel.: +49 5222 807110

Geschäftsführer Oliver Woineck
Ust.ID.Nr. DE303690847
Handelsregister Amtsgericht Lemgo, HRB 8618