Boîte aux lettres sur pied 2x1 en acier inoxydable Design BASIC Plus 380X ST-T - RAL au choix | 100mm de profondeur | avec 2 boîtes aux lettres (1x2)

Numéro de référence 380X-P-2S-100

Description du produit

Boîte aux lettres sur pied 2x1 en acier inoxydable Design BASIC Plus 380X ST-T - RAL au choix

Boîte aux lettres sur pied de haute qualité pour 2 parties made in Germany by Briefkasten Manufaktur.

La boîte aux lettres est en acier inoxydable V2A, revêtu par poudre en couleur RAL, les éléments de support sont en aluminium, revêtu par poudre en couleur RAL. La finition de très haute qualité et le concept bien pensé font de cette boîte aux lettres notre top-seller. Cette boîte aux lettres se caractérise par un bord d'écoulement de l'eau pour une protection optimale contre l'eau, une lèvre en caoutchouc continue pour une insertion silencieuse, un porte-nom interchangeable solide, une anse de maintien du courrier pratique et une serrure très robuste. Cette boîte aux lettres est facile à entretenir et ne craint rien.

Les boîtes aux lettres de la collection BASIC Plus se distinguent par l'utilisation systématique d'acier inoxydable V2A et d'aluminium. Il en résulte une très grande longévité et durabilité. La construction a été développée par nos propres ingénieurs en vue d'une grande flexibilité ou modularité, d'un montage facile des pièces de rechange et d'un auto-assemblage simple. Les pièces de rechange sont directement disponibles pour toutes les installations BASIC Plus.

- **Boîte aux lettres sur pied pour 2 personnes avec boîte aux lettres en acier inoxydable V2A, revêtu par poudre en couleur RAL**
- L'installation est réalisée chez Briefkasten Manufaktur. Fabrication de qualité allemande "Made in Germany".
- Les boîtes aux lettres sont conformes à la norme DIN/EN 13724. Taille de l'ouverture (3,5 cm x 32,5 cm) pour C4 horizontal, on peut y glisser des lettres de grande taille sans les plier.
- Trappes d'introduction avec joint en caoutchouc antibruit pour une introduction très silencieuse du courrier.
- La porte s'ouvre de gauche à droite.
- Incl. 2 clés avec numéro de clé, porte-nom interchangeable sous le clapet d'introduction et étrier de maintien du courrier.
- Grande capacité grâce à la profondeur de boîte aux lettres optionnelle +50 mm = env. 17 l. Convient aux entreprises et aux ménages qui reçoivent un très grand volume de courrier.
- Y compris habillage latéral + toit de pluie en acier inoxydable V2A, revêtu par poudre en couleur RAL.
- Les éléments de support sont en profilé d'aluminium, peints par poudrage en couleur RAL, pour un montage par vis ou un bétonnage.

Information importante :

Le courrier n'est protégé de l'humidité et de la saleté que lorsque l'ouverture est complète et que le clapet est fermé. Dans certaines conditions météorologiques extrêmes, de l'eau peut néanmoins pénétrer (selon DIN EN 13724 jusqu'à 1ccm). Ceci ne constitue pas un motif de réclamation.

Briefkasten Manufaktur Lippe GmbH
Werler Straße 60
32105 Bad Salzuflen

www.briefkasten-manufaktur.de
info@briefkasten-manufaktur.de
Tel.: +49 5222 807110

Geschäftsführer Oliver Woineck
Ust.ID.Nr. DE303690847
Handelsregister Amtsgericht Lemgo, HRB 8618

Caractéristiques du produit

Surface/couleur	RAL 9005 noir profond, RAL 3004 rouge pourpre, DB 703 fer micacé, RAL 7016 gris anthracite, RAL au choix (selon le tableau des couleurs), RAL 9007 aluminium gris, RAL 9016 blanc trafic
Série	BASIC
Caisses individuelles par volume	Normal > 10 litres
Inscription du nom	Badge d'identification
Matériau de base	Aluminium AlMg3 W19, Acier inoxydable V2A 1.4301
Type de montage	Autonome
Nombre de boîtes	avec 2 boîtes aux lettres
Prélèvement de poste	Face avant

Dimensions

Hauteur du caisson individuel en mm	330,0
Largeur du caisson individuel en mm	355,0
Volume en litres	12,0 | 17,0
Hauteur de la fente d'introduction du courrier en mm	35,0
Largeur de la fente d'introduction du courrier en mm	325,0
Hauteur de la boîte aux lettres en mm	660,0
Largeur de la boîte aux lettres en mm	355,0
Hauteur de construction en mm	1200,0 | 1600,0
Largeur totale en mm	435,0
Profondeur en mm	100,0 | 150,0
Poids en kg	23
État de livraison	Livraison en blocs, éléments de stand / boîte aux lettres divisés

Esquisse

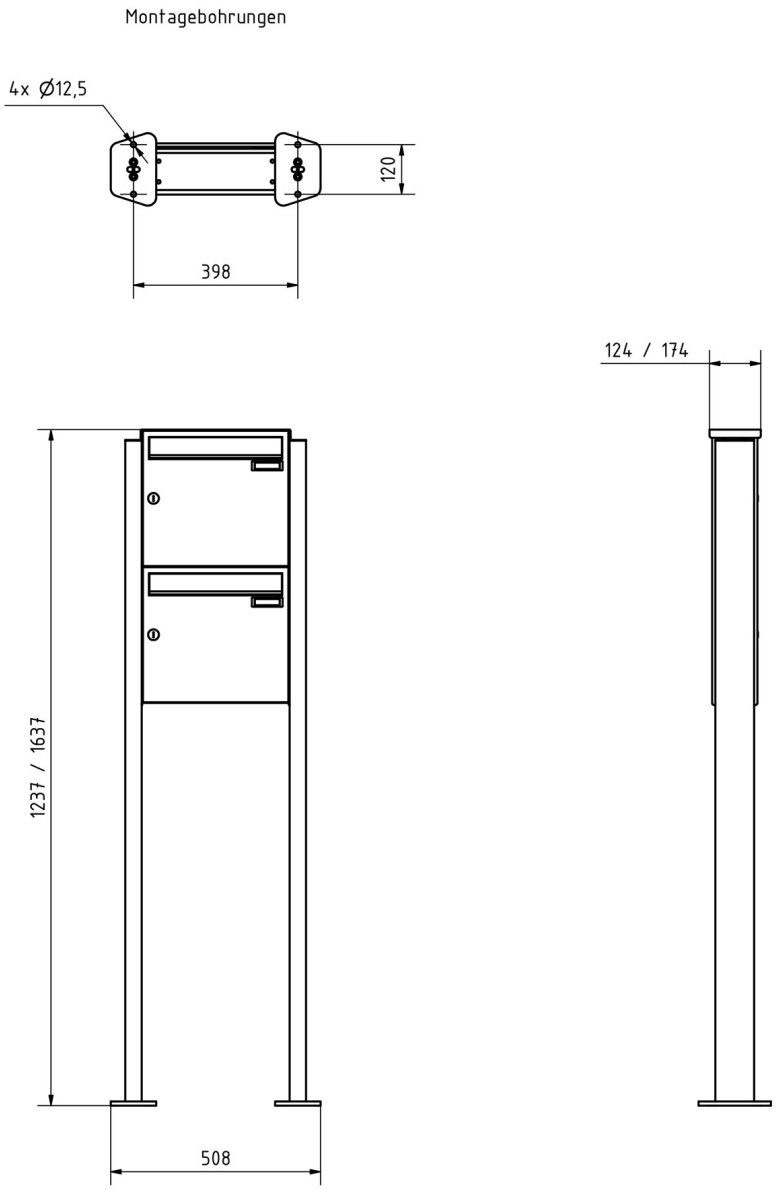

Plus d'images

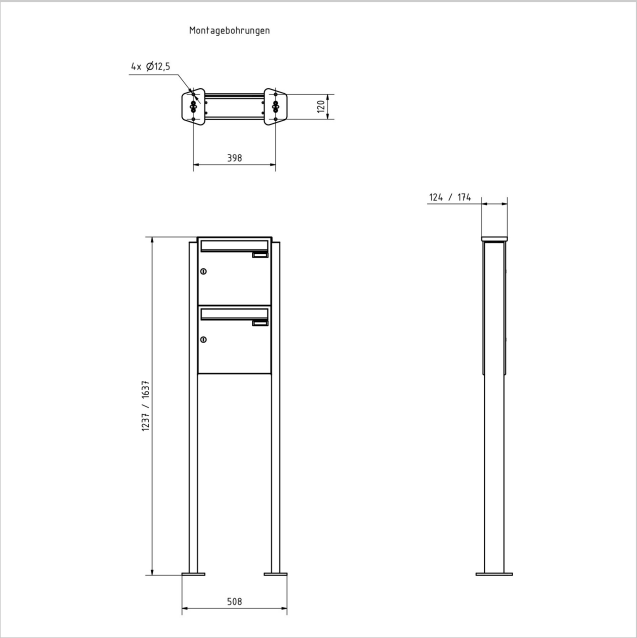

Briefkasten Manufaktur Lippe GmbH
Werler Straße 60
32105 Bad Salzuflen

www.briefkasten-manufaktur.de
info@briefkasten-manufaktur.de
Tel.: +49 5222 807110

Geschäftsführer Oliver Woineck
Ust.ID.Nr. DE303690847
Handelsregister Amtsgericht Lemgo, HRB 8618

Briefkasten Manufaktur Lippe GmbH
Werler Straße 60
32105 Bad Salzuflen

www.briefkasten-manufaktur.de
info@briefkasten-manufaktur.de
Tel.: +49 5222 807110

Geschäftsführer Oliver Woineck
Ust.ID.Nr. DE303690847
Handelsregister Amtsgericht Lemgo, HRB 8618