Colonne de boîtes aux lettres en acier inoxydable Designer BIG EDGE V2 - RAL au choix - Interphone vidéo DoorBird | Liens

Numéro de référence 608-V2-R-KSDB-L

Description du produit

Colonne de boîtes aux lettres en acier inoxydable Designer BIG EDGE V2 - RAL au choix - Interphone vidéo DoorBird

Colonne de boîtes aux lettres de haute qualité de la marque Briefkasten Manufaktur avec communication de porte latérale. Des lignes claires, un design sans fioritures et des matériaux de haute qualité caractérisent la colonne de boîtes aux lettres en acier inoxydable de 3 mm de la collection DESIGNER. La colonne de boîtes aux lettres est soudée à la main, de sorte qu'aucun vissage, joint capillaire ou fente n'est visible au niveau du corps. La porte de révision à l'arrière permet un montage simple ainsi que des travaux ultérieurs pour des réparations ou des contrôles réguliers, par exemple, sans problème. Équipée d'une serrure de haute qualité, la porte de visite est protégée contre le vandalisme. Portier vidéo DoorBird IP intégré D2100E ou D1100E. Le DoorBird IP portier vidéo D2100E ou D1100E est la solution intelligente pour votre porte d'entrée. Le portier vidéo IP peut fonctionner en tant qu'unité autonome ou être intégré dans une plateforme Smart Home existante. Même les installations classiques déjà existantes, comme un carillon de porte ou un ouvre-porte électrique, peuvent continuer à être utilisées avec DoorBird et être commandées via l'application.

Il s'agit d'un véritable accroche-regard parmi les boîtes aux lettres. Des lignes claires et un design sans fioritures caractérisent cette boîte aux lettres design. Nos produits ont une grande valeur, une fonctionnalité fiable et une identité propre. Made by Briefkasten Manufaktur. La boîte aux lettres DoorBird n'a pas seulement été inventée et développée en Allemagne, elle est également produite à Berlin. Chez DoorBird, "Made in Germany" n'est pas seulement un sceau, mais une philosophie vécue. Les portiers vidéo IP sont fabriqués dans la manufacture DoorBird afin de garantir la meilleure qualité, la plus grande longévité et la satisfaction des clients.

- Colonne de boîtes aux lettres avec communication de porte latérale en acier inoxydable V2A 1.4301 de 3 mm d'épaisseur, revêtu par poudre en couleur RAL.
- Fabrication de qualité - Made in Germany - Boîte aux lettres Manufaktur Lippe.
- Porte d'inspection arrière L 250 mm x H 700 mm, 2 clés incluses.
- Le module de boîte aux lettres est en acier inoxydable V2A 1.4301 de 2 mm, revêtu par poudre en couleur RAL.
- Porte de retrait du courrier à l'avant L 350 mm x H 300 mm.
- Insertion du courrier par l'avant, taille d'insertion adaptée à C4 horizontal (LH 350mm x 63mm).
- Avec éléments amortisseurs intégrés, ceux-ci permettent de fermer lentement et silencieusement la trappe d'introduction.
- Numéro de maison et inscription du nom ou de la rue, rétro-éclairés en blanc, y compris alimentation / transformateur EVN LED IP65 12V/DC 0,1-4W pour l'éclairage LED.
- La colonne de boîtes aux lettres entièrement soudée est en acier inoxydable V2A 1.4301 de 3 mm, revêtu par poudre. La hauteur de construction est de 1,70 m.
- La colonne est équipée d'une plaque de base en inox. Celle-ci a une épaisseur de 10 mm et est recouverte d'un cache. Voir les photos.
- Possibilité de faire passer les câbles de manière invisible à travers le corps.
- Les totems sont équipés de modules qui peuvent encore être remplacés ultérieurement.
- Y compris le portier vidéo DoorBird IP D2100E ou D1100E intégré.

Briefkasten Manufaktur Lippe GmbH
Werler Straße 60
32105 Bad Salzuflen

www.briefkasten-manufaktur.de
info@briefkasten-manufaktur.de
Tel.: +49 5222 807110

Geschäftsführer Oliver Woineck
Ust.ID.Nr. DE303690847
Handelsregister Amtsgericht Lemgo, HRB 8618

Information importante

Préparation de la caméra ou de l'interphone

Les interphones doivent être raccordés par un installateur électrique. Adressez-vous à votre électricien de confiance pour la planification, le montage et l'installation.

Protection contre l'eau

Afin d'obtenir une protection optimale de votre courrier contre l'eau, la boîte aux lettres ou l'ensemble de boîtes aux lettres devrait si possible se trouver sous un avant-toit.

Le courrier n'est protégé de l'eau que lorsqu'il est entièrement déposé dans la boîte et que le clapet d'introduction est fermé. Le courrier qui n'est pas entièrement inséré permet à l'humidité et à la saleté de pénétrer dans la boîte aux lettres. C'est pourquoi il est nécessaire de prévoir des boîtes aux lettres suffisamment dimensionnées pour les besoins à venir. Dans certaines conditions météorologiques extrêmes, de l'eau peut néanmoins pénétrer (selon la norme DIN EN 13724 jusqu'à 1ccm). Ceci ne constitue pas un motif de réclamation.

Caractéristiques du produit

Surface/couleur	RAL 9005 noir profond, RAL 3004 rouge pourpre, DB 703 fer micacé, RAL 7016 gris anthracite, RAL au choix (selon le tableau des couleurs), Meulé, RAL 9007 aluminium gris, RAL 9016 blanc trafic
Série	DESIGNER
Technique de raccordement	LAN
Nombre de boutons de sonnette	1 bouton-poussoir
Fonctions	Porte-journaux, Caméra, Poste d'interphonie, Empreinte digitale
Inscription du nom	Badge d'identification, Inscription du nom en gravure laser, Inscription du nom éclairée par découpe laser
Type de montage	Autonome
Matériau de base	Acier inoxydable V2A 1.4301
Numéro de maison	Numéro de maison en découpe laser, éclairé
Prélèvement de poste	Face avant
Nombre de boîtes	avec 1 boîte aux lettres
Caisses individuelles par volume	Grand > 16 litres

Dimensions

Hauteur du caisson individuel en mm	710,0 | 750,0
Largeur du caisson individuel en mm	410,0 | 450,0
Volume en litres	31
Hauteur de la fente d'introduction du courrier en mm	63,0
Largeur de la fente d'introduction du courrier en mm	350,0
Hauteur de construction en mm	1700,0
Largeur totale en mm	636,0 (plaque de base 740,0)
Profondeur en mm	252,0 (plaque de base 360,0)
Poids en kg	95
État de livraison	livré monté

Plus d'images

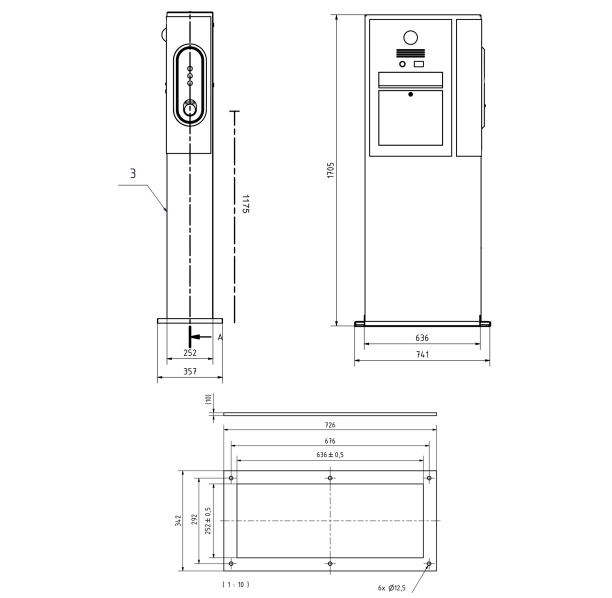

Briefkasten Manufaktur Lippe GmbH
Werler Straße 60
32105 Bad Salzuflen

www.briefkasten-manufaktur.de
info@briefkasten-manufaktur.de
Tel.: +49 5222 807110

Geschäftsführer Oliver Woineck
Ust.ID.Nr. DE303690847
Handelsregister Amtsgericht Lemgo, HRB 8618

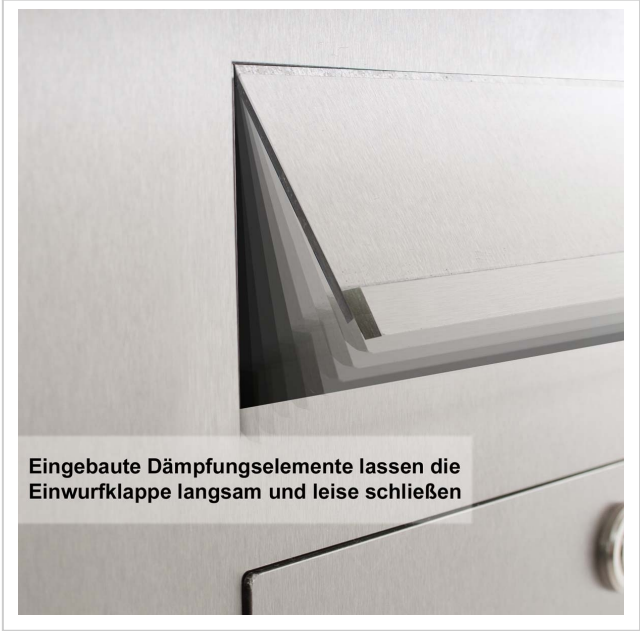

Briefkasten Manufaktur Lippe GmbH
Werler Straße 60
32105 Bad Salzuflen

www.briefkasten-manufaktur.de
info@briefkasten-manufaktur.de
Tel.: +49 5222 807110

Geschäftsführer Oliver Woineck
Ust.ID.Nr. DE303690847
Handelsregister Amtsgericht Lemgo, HRB 8618

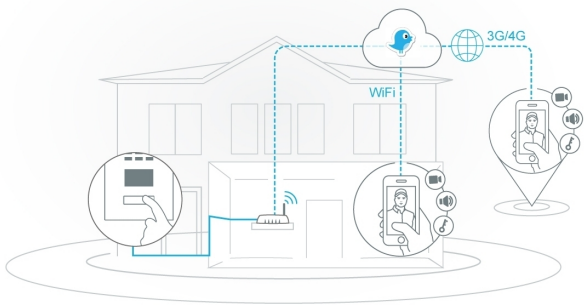
3G/4G
WiFi