Boîte aux lettres design GOETHE ST-R avec compartiment pour les journaux - RAL au choix - GIRA Système 106 - VIDEO Set complet

Numéro de référence 215-STR-1-SP-ZF-KSGI106

Description du produit

Boîte aux lettres design GOETHE ST-R avec compartiment à journaux - RAL au choix - Système 106 GIRA - VIDEO Set complet

Boîte aux lettres sur pied de haute qualité avec compartiment à journaux et système Gira 106 intégré sans soudure dans un design affleurant. La boîte aux lettres moderne GOETHE est idéale pour les entrées exigeantes. La forme rectiligne sans serrure visible rend cette boîte aux lettres particulièrement élégante. 3 modules système GIRA sont inclus, la boîte aux lettres peut donc être utilisée directement. La station d'appartement GIRA correspondante et l'appareil de commande pour compléter cette boîte aux lettres sont inclus. Les modules peuvent être remplacés ultérieurement à volonté grâce au système de fixation simple.

Les dimensions de la boîte individuelle permettent une contenance d'environ 16 litres, la grande ouverture garantit que le courrier ne sera pas froissé, même avec des enveloppes DIN-C4 et des magazines ou après une absence de plusieurs jours. La serrure innovante Push-Key est invisible à l'intérieur de la boîte aux lettres. Il suffit d'insérer la clé dans l'ouverture existante (pas besoin de la tourner) pour que la porte s'ouvre. Grâce à la disposition de la serrure, cette boîte aux lettres est conçue de manière à ce que la porte de retrait empêche le courrier de tomber vers vous. Grâce au bord d'évacuation de l'eau, le courrier placé à l'intérieur est protégé de manière optimale contre les intempéries. Le clapet d'introduction est équipé d'amortisseurs d'axe de haute qualité, ce qui garantit une fermeture silencieuse et évite tout claquement gênant dû aux intempéries.

Les boîtes aux lettres de la collection GOETHE se distinguent par l'utilisation systématique d'acier inoxydable et d'aluminium. Il en résulte une très grande longévité et durabilité. La construction a été développée par nos propres ingénieurs en vue d'une grande flexibilité ou modularité, d'un montage facile des pièces de rechange et d'un auto-assemblage simple. Les pièces de rechange de toutes les installations GOETHE sont disponibles directement dans notre boutique.

Grâce à sa conception, l'auto-assemblage est simple.

Modèle d'utilité protégé selon le DPMA, numéro de dossier DE : 20 2021 101 679.5

Briefkasten Manufaktur Lippe GmbH
Werler Straße 60
32105 Bad Salzuflen

www.briefkasten-manufaktur.de
info@briefkasten-manufaktur.de
Tel.: +49 5222 807110

Geschäftsführer Oliver Woineck
Ust.ID.Nr. DE303690847
Handelsregister Amtsgericht Lemgo, HRB 8618

- Boîte aux lettres sur pied en acier inoxydable et aluminium.
- Fabrication de qualité - Made in Germany by Briefkasten Manufaktur Lippe.
- Boîte aux lettres (LH 400x400mm) en acier inoxydable 1.4016 (acier inoxydable magnétique), revêtement par poudre en RAL au choix.
- Serrure innovante Push-Key avec 2 clés.
- L'introduction et le retrait du courrier se font par l'avant. Clapet d'introduction avec amortisseurs d'axe de haute qualité pour une introduction très silencieuse du courrier.
- La boîte aux lettres est conforme à la norme DIN/EN 13724. Dimensions d'introduction (3,5 cm x 36,0 cm) pour C4 horizontal, les lettres de grande taille peuvent y être introduites sans se plier.
- La porte de retrait s'ouvre de haut en bas. Ainsi, le courrier ne peut pas tomber vers vous.
- Casier à journaux (LH 400x200mm) en acier inoxydable 1.4016 (acier inoxydable magnétique), revêtu par poudre dans la couleur RAL au choix avec inscription au laser en acier inoxydable "JOURNAL" (police ARIAL, si nom/numéro de maison, la même police que celle que vous avez choisie).
- Le casier à journaux s'ouvre de bas en haut.
- Boîte fonctionnelle (LH 400x200mm) en acier inoxydable 1.4016 (acier inoxydable magnétique), revêtement par poudre en RAL au choix.
- Plaque nominative en acier inoxydable, revêtue par poudre selon la couleur RAL. Votre nom et/ou une cloche sont gravés au laser sur la plaque nominative, au choix.
- Au choix avec numéro de maison, gravé au laser (une inscription du nom peut également être déposée ici).
- Protection optimale contre la pluie grâce à des bords anti-pluie et un toit anti-pluie en aluminium AlMg3 W19 de 3 mm, thermolaqué dans la couleur RAL de votre choix.
- Habillage latéral en aluminium AlMg3 W19 de 3 mm, revêtement par poudre en RAL au choix.
- Paroi arrière en acier inoxydable V2A 1.4301 de 1 mm, revêtement par poudre en RAL au choix.
- Les colonnes sont en acier inoxydable V2A 1.4301 de 60,3 mm, polies, pour un montage à vis ou un bétonnage.
- Y compris station d'appartement & appareil de commande GIRA joints, module de station de porte Système 106, module d'information & module de caméra intégrés.

GIRA

Image not found or type unknown

Module de caméra Gira Système 106 - 5561 000, monté sans câblage

- Derrière la vitre en verre noir interchangeable se cache une caméra de haute qualité avec une sensibilité élevée à la lumière. Grâce à un angle de détection de 100°, l'utilisateur est toujours au courant de ce qui se passe devant sa porte d'entrée.

Module d'information Gira Système 106 - 5560 920, encastré

- Pour les numéros de maison qui doivent être mis en évidence de manière bien visible.

Module de station de porte Gira Système 106 - 5565 920, monté sans câblage

- Module vocal compact avec bouton-poussoir d'appel intégré pour la communication entre l'intérieur et l'extérieur.
- Un microphone de haute qualité et un haut-parleur résistant aux intempéries assurent une bonne compréhension.
- Alimentation en tension via un bus 2 fils. Raccordement supplémentaire pour ZV (par ex. nécessaire à partir du 3e module de caméra).
- Tous les autres modules du Système 106 (sauf le module vocal) sont alimentés en tension via le module de station de porte.

Station d'appartement Gira Video AP 7 1209xx, jointe

- Station d'appartement vidéo avec un grand écran couleur TFT de 17,78 cm (7") et une fonction mains libres confortable pour le montage en saillie ou le montage mural avec boîte d'appareil encastrée ou boîte pour mur creux. Avec le pied optionnel (voir accessoires), il peut également être placé sur un meuble. Une carte mémoire SD de 32 Go est incluse pour le stockage interne des images. Façade en verre sur toute la surface avec fonctionnalité tactile et rétroaction tactile.

Appareil de commande vidéo REG Gira 128800, fourni

- Appareil de commande pour l'alimentation des composants audio et vidéo du bus de communication de porte Gira.
- Alimentation du bus 2 fils protégé contre l'inversion de polarité et les courts-circuits en cas d'utilisation de composants vidéo tels que caméra couleur, écran couleur TFT.
- Jusqu'à 2 stations de porte avec caméra couleur et 28 stations d'appartement avec écran couleur TFT peuvent être alimentées via l'appareil de commande vidéo.
- Au total, jusqu'à 15 caméras couleur peuvent être commandées par l'appareil de commande vidéo (5 stations de porte vidéo et 10 passerelles de caméra TKS), dont deux stations de porte avec caméra couleur peuvent être alimentées en tension par l'appareil de commande vidéo. Les autres caméras couleur doivent être alimentées chacune par leur propre alimentation en tension pour la communication de porte.
- Détection électronique à réinitialisation automatique des courts-circuits et des surcharges des tensions de service et du raccordement au bus.
- Boutons pour la programmation du système et de l'ouvre-porte.
- Indicateurs d'état à LED pour le fonctionnement, la surcharge, la programmation du système et la programmation de l'ouvre-porte.
- Sortie AC 12 V pour l'alimentation en tension d'un ouvre-porte du commerce.
- Sortie de relais pour la commutation d'un ouvre-porte avec sa propre alimentation en tension.
- Temps de commutation de l'ouvre-porte réglable en continu de 1 à 10 s.

Information importante

Caméra ou préparation de l'interphone

Les interphones doivent être raccordés par un installateur électrique. Adressez-vous à l'électricien de confiance pour la planification, le montage et l'installation.

Protection contre l'eau

Afin d'obtenir une protection optimale de votre courrier contre l'eau, la boîte aux lettres ou l'ensemble de boîtes aux lettres devrait si possible se trouver sous un avant-toit.

Le courrier n'est protégé de l'eau que lorsqu'il est entièrement déposé dans la boîte et que le clapet d'introduction est fermé. Le courrier qui n'est pas entièrement inséré permet à l'humidité et à la saleté de pénétrer dans la boîte aux lettres. Cette installation est protégée contre les infiltrations d'eau selon la norme DIN EN 13724. La pénétration d'eau ne constitue pas un motif de réclamation.

Caractéristiques du produit

Surface/couleur	RAL 9005 noir profond, RAL 3004 rouge pourpre, DB 703 fer micacé, RAL 7016 gris anthracite, RAL au choix (selon le tableau des couleurs), Meulé, RAL 9007 aluminium gris, RAL 9016 blanc trafic
Série	GOETHE
Technique de raccordement	2 fils
Nombre de boutons de sonnette	1 bouton-poussoir
Fonctions	Caméra, Poste d'interphonie
Boîte de fonctions préparée pour le fabricant	GIRA
Matériau de base	Aluminium AlMg3 W19, Acier inoxydable V2A 1.4301, Acier inoxydable 1.4016 (acier inoxydable magnétique)
Type de montage	Autonome
Numéro de maison	Numéro de maison en gravure laser
Inscription du nom	Inscription du nom en gravure laser
Prélèvement de poste	Face avant
Nombre de boîtes	avec 1 boîte aux lettres
Caisses individuelles par volume	Grand > 16 litres

Dimensions

Hauteur du caisson individuel en mm	BK 400,0 | ZF 200,0
Largeur du caisson individuel en mm	400,0
Volume en litres	BK 16,0 | ZF 8,0
Hauteur de la fente d'introduction du courrier en mm	35,0
Largeur de la fente d'introduction du courrier en mm	360,0
Hauteur de la boîte aux lettres en mm	800,0
Largeur de la boîte aux lettres en mm	400,0
Hauteur de construction en mm	1200,0 | 1500,0 | 1700,0
Largeur totale en mm	568,0
Profondeur en mm	100,0 + 25,0 Toit de pluie
Poids en kg	38
État de livraison	livré monté

Esquisse

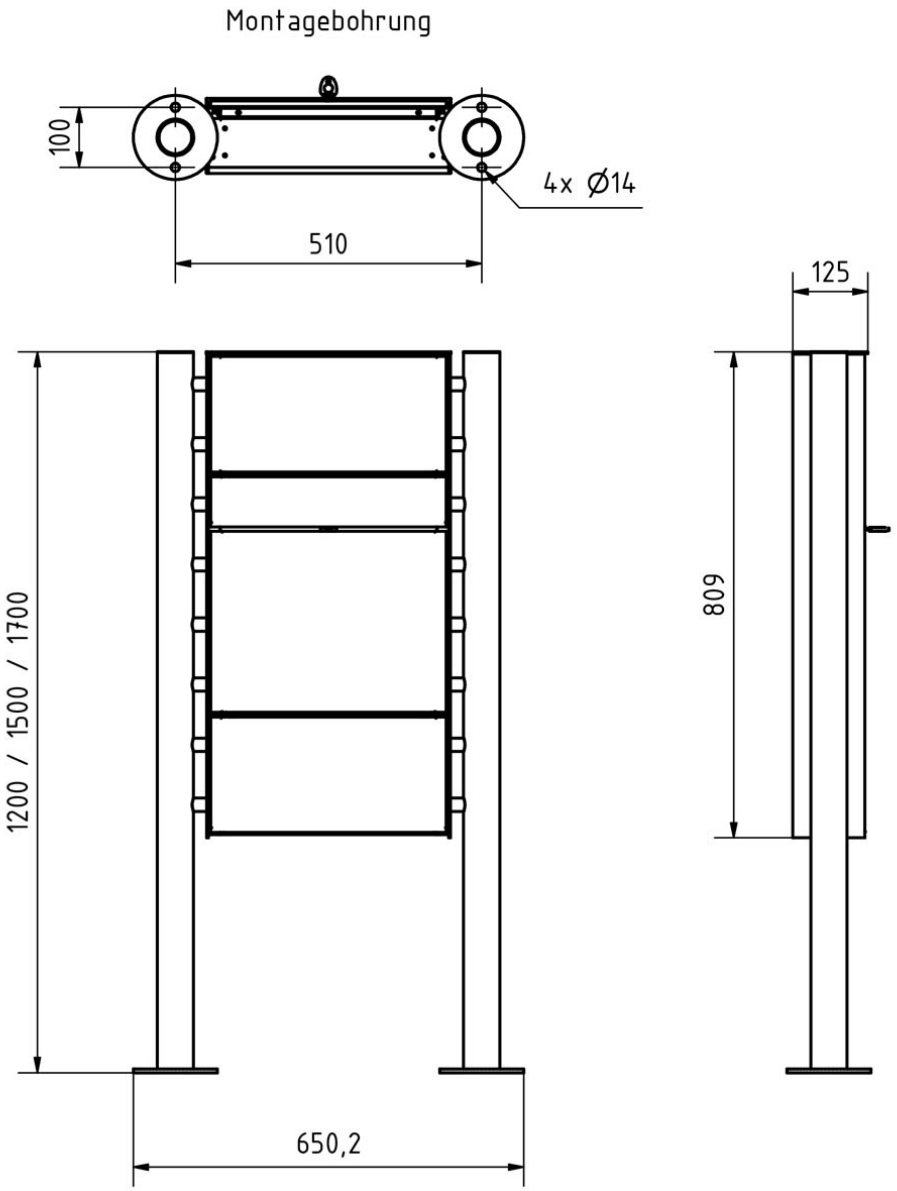

Plus d'images

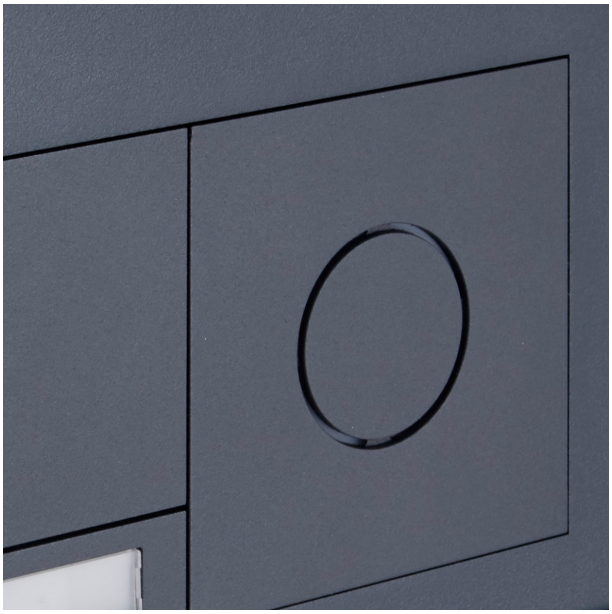

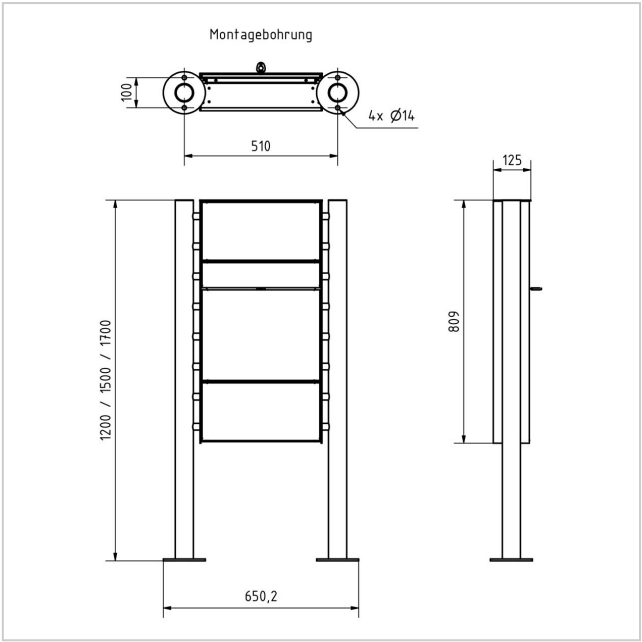

Briefkasten Manufaktur Lippe GmbH
Werler Straße 60
32105 Bad Salzuflen

www.briefkasten-manufaktur.de
info@briefkasten-manufaktur.de
Tel.: +49 5222 807110

Geschäftsführer Oliver Woineck
Ust.ID.Nr. DE303690847
Handelsregister Amtsgericht Lemgo, HRB 8618

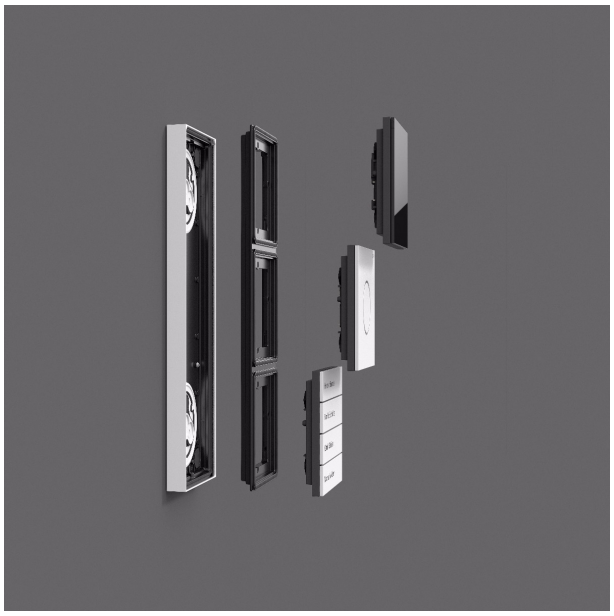

Briefkasten Manufaktur Lippe GmbH
Werler Straße 60
32105 Bad Salzuflen

www.briefkasten-manufaktur.de
info@briefkasten-manufaktur.de
Tel.: +49 5222 807110

Geschäftsführer Oliver Woineck
Ust.ID.Nr. DE303690847
Handelsregister Amtsgericht Lemgo, HRB 8618

Briefkasten Manufaktur Lippe GmbH
Werler Straße 60
32105 Bad Salzuflen

www.briefkasten-manufaktur.de
info@briefkasten-manufaktur.de
Tel.: +49 5222 807110

Geschäftsführer Oliver Woineck
Ust.ID.Nr. DE303690847
Handelsregister Amtsgericht Lemgo, HRB 8618