Boîte aux lettres encastrée 2x1 en acier inoxydable BASIC Plus 382XU UP - Acier inoxydable poli - 2 parties | 100mm de profondeur | avec 2 boîtes aux lettres (2x1) | acier inoxydable, poli

Numéro de référence 382XU-VA-2W-100

Description du produit

Boîte aux lettres encastrée 2x1 en acier inoxydable BASIC Plus 382XU UP - acier inoxydable poli - 2 parties

Boîte aux lettres encastrée moderne pour 2 parties - made in Germany by Briefkasten Manufaktur.

La boîte aux lettres est entièrement en acier inoxydable V2A, poli. La finition de très haute qualité et le concept bien pensé font de cette boîte aux lettres encastrée notre top-seller. Cette boîte aux lettres encastrée se caractérise par un bord d'écoulement de l'eau pour une protection optimale contre l'eau, une lèvre en caoutchouc continue pour une insertion silencieuse, un porte-nom interchangeable solide, une anse de maintien du courrier pratique et une serrure très robuste. Le cadre encastré en acier inoxydable V2A est équipé d'un joint en caoutchouc mousse et garantit une très grande longévité.

Les boîtes aux lettres de la collection BASIC Plus se distinguent par l'utilisation systématique d'acier inoxydable V2A. Il en résulte une très grande longévité et durabilité. La construction a été développée par nos propres ingénieurs en vue d'une grande flexibilité ou modularité, d'un montage facile des pièces de rechange et d'un auto-assemblage simple. Les pièces de rechange sont directement disponibles pour toutes les installations BASIC Plus.

- Boîte aux lettres à encastrer double, entièrement en acier inoxydable V2A 1.4301, grain 240.
- L'installation est réalisée chez Briefkasten Manufaktur. Fabrication de qualité allemande "Made in Germany".
- Les boîtes aux lettres sont conformes à la norme DIN/EN 13724. Taille de l'ouverture (3,5 cm x 32,5 cm) pour C4 horizontal, on peut y glisser des lettres de grande taille sans les plier.
- Porte d'introduction avec joint en caoutchouc antibruit pour une introduction très silencieuse du courrier.
- La porte s'ouvre de gauche à droite.
- Incl. 2 clés avec numéro de clé, porte-nom interchangeable (type 2) sous le clapet d'introduction et étrier de maintien du courrier.
- Grande capacité grâce à la profondeur de boîte aux lettres optionnelle +50 mm = env. 17 l. Convient aux entreprises et aux ménages qui reçoivent un très grand volume de courrier.
- Cadre de recouvrement du crépi en cornière d'acier inoxydable 25 x 58 mm, grain 240 poncé.

Information importante :

Le courrier n'est protégé de l'humidité et des salissures que lorsque l'ouverture est complète et le clapet fermé. Dans certaines conditions météorologiques extrêmes, de l'eau peut néanmoins pénétrer (selon DIN EN 13724 jusqu'à 1ccm). Ceci ne constitue pas un motif de réclamation.

Briefkasten Manufaktur Lippe GmbH
Werler Straße 60
32105 Bad Salzuflen

www.briefkasten-manufaktur.de
info@briefkasten-manufaktur.de
Tel.: +49 5222 807110

Geschäftsführer Oliver Woineck
Ust.ID.Nr. DE303690847
Handelsregister Amtsgericht Lemgo, HRB 8618

Caractéristiques du produit

Série	BASIC
Caisses individuelles par volume	Normal > 10 litres
Inscription du nom	Badge d'identification
Matériau de base	Acier inoxydable V2A 1.4301
Nombre de boîtes	avec 2 boîtes aux lettres
Prélèvement de poste	Face avant
Surface/couleur	Meulé
Type de montage	Encastré

Dimensions

Hauteur du caisson individuel en mm	330,0
Largeur du caisson individuel en mm	355,0
Volume en litres	12,0 | 17,0
Hauteur de la fente d'introduction du courrier en mm	35,0
Largeur de la fente d'introduction du courrier en mm	325,0
Hauteur de la boîte aux lettres en mm	380,0
Largeur de la boîte aux lettres en mm	760,0
Profondeur en mm	100,0 | 150,0
Poids en kg	16
État de livraison	livré entièrement monté

Plus d'images

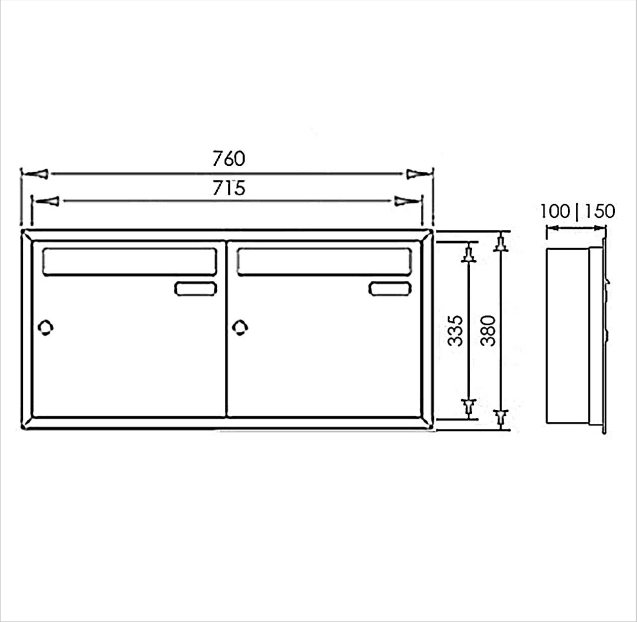

Briefkasten Manufaktur Lippe GmbH
Werler Straße 60
32105 Bad Salzuflen

www.briefkasten-manufaktur.de
info@briefkasten-manufaktur.de
Tel.: +49 5222 807110

Geschäftsführer Oliver Woineck
Ust.ID.Nr. DE303690847
Handelsregister Amtsgericht Lemgo, HRB 8618

Briefkasten Manufaktur Lippe GmbH
Werler Straße 60
32105 Bad Salzuflen

www.briefkasten-manufaktur.de
info@briefkasten-manufaktur.de
Tel.: +49 5222 807110

Geschäftsführer Oliver Woineck
Ust.ID.Nr. DE303690847
Handelsregister Amtsgericht Lemgo, HRB 8618