Banc design BROCKES - inox - mélèze / douglas huilé | Douglas huilé | 1500mm (2 places) | acier inoxydable, poli

Numéro de référence 521-VALAE-2-150-VA

Description du produit

Banc design BROCKES - Acier inoxydable - Mélèze / Douglas huilé

Le banc BROCKES se montre moderne et de caractère et est idéal pour les espaces extérieurs non protégés. Ce banc fait partie de notre collection de bancs qui se met efficacement en scène avec un design innovant. Avec sa combinaison d'acier inoxydable et de bois de mélèze ou de douglas ainsi que sa forme d'assise ergonomique, ce banc est synonyme de confort élevé et de design de première classe. Ce banc est fabriqué à 100% à la main chez Briefkasten Manufaktur.

Les parties latérales en plaques d'acier inoxydable de 8 mm d'épaisseur sont particulièrement marquantes sur les bancs de Briefkasten Manufaktur. Les planches d'assise de 60 x 40 mm sont fabriquées en bois local, mais sont également disponibles sur demande, moyennant un supplément, en noyer, en chêne ou en bois dur certifié FSC® 100%. Pour notre bois portant le label FSC, la production tient compte d'aspects écologiques et durables et toute la chaîne de création de valeur est soumise à un contrôle. N'hésitez pas à nous demander des informations à ce sujet.

Sur demande, des inscriptions et des logos individuels sont possibles pour le banc, de sorte qu'il s'adapte parfaitement à vos besoins. Pour nos bancs, nous recommandons une poubelle avec cendrier adaptée en termes de matériau et de design.

- Banc design en acier inoxydable V2A 1.4301 et bois de mélèze.
- Fabrication artisanale - Made in Germany.
- Parties latérales en acier inoxydable V2A 1.4301 de 8 mm, polies au grain 240 ou revêtues par poudre en couleur RAL.
- Planches de siège en bois de mélèze ou de douglas résistant aux intempéries, huilé 60 x 40 mm.
- **Le bois de mélèze et de douglas est particulièrement adapté à l'extérieur.** Il ne se ramollit pas en cas de pluie et il est en outre extrêmement résistant aux produits chimiques, ce qui facilite considérablement le nettoyage. Le mélèze et le douglas ont une couleur rougeâtre à brun-rougeâtre. Sous l'effet des intempéries, le bois de mélèze et de douglas développe une patine gris argenté.
- Inscription au choix à l'avant gauche sur la traverse. Marquage au laser d'une hauteur d'environ 40-50 mm.
- Parties latérales avec plaques de base pour montage à vis ou avec pieds réglables pour montage indépendant.

Caractéristiques du produit

Matériau de base	Mélèze, Douglas, Acier inoxydable V2A 1.4301
Type de montage	Autonome
Inscription du nom	Inscription du nom en gravure laser
Surface/couleur	Meulé

Briefkasten Manufaktur Lippe GmbH
Werler Straße 60
32105 Bad Salzuflen

www.briefkasten-manufaktur.de
info@briefkasten-manufaktur.de
Tel.: +49 5222 807110

Geschäftsführer Oliver Woineck
Ust.ID.Nr. DE303690847
Handelsregister Amtsgericht Lemgo, HRB 8618

Dimensions

Largeur en mm	1500 | 1800 | 2000
Hauteur en mm	854
Profondeur en mm	650,0
Poids en kg	105
État de livraison	livré entièrement monté

Esquisse

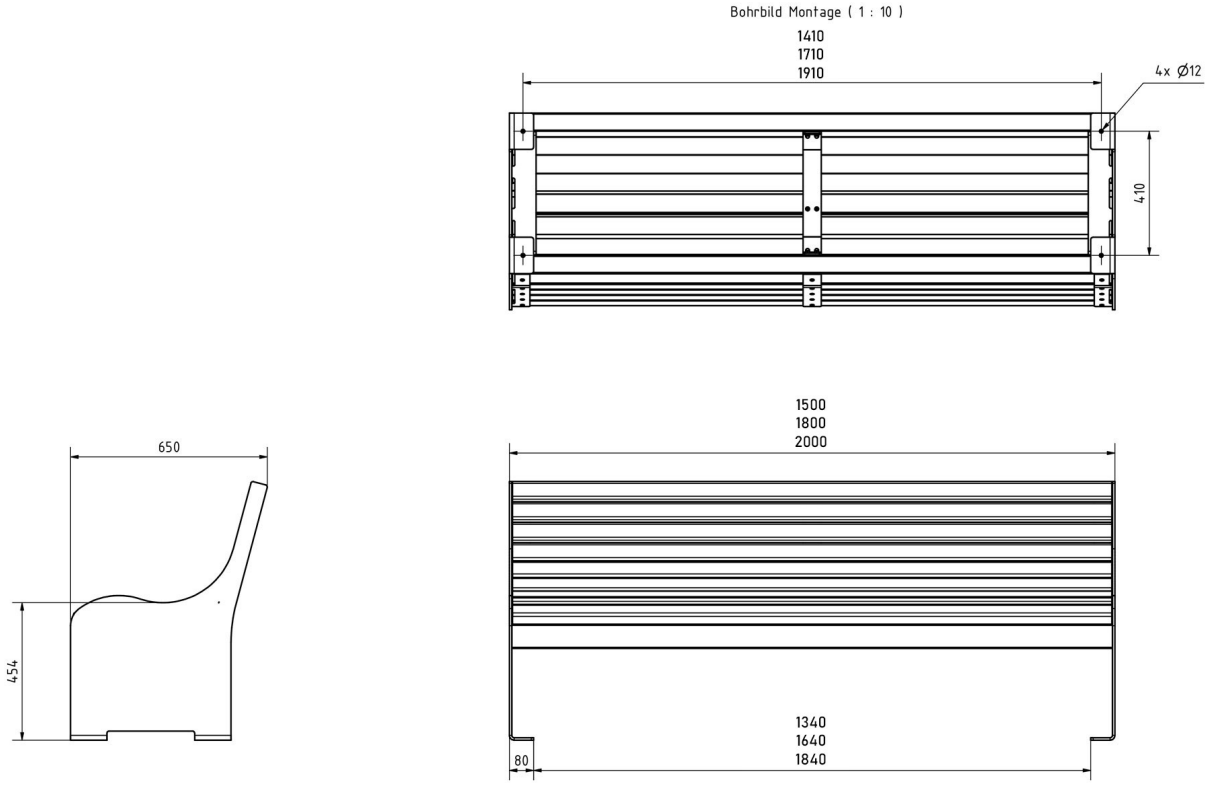

Briefkasten Manufaktur Lippe GmbH
Werler Straße 60
32105 Bad Salzuflen

www.briefkasten-manufaktur.de
info@briefkasten-manufaktur.de
Tel.: +49 5222 807110

Geschäftsführer Oliver Woineck
Ust.ID.Nr. DE303690847
Handelsregister Amtsgericht Lemgo, HRB 8618

Plus d'images

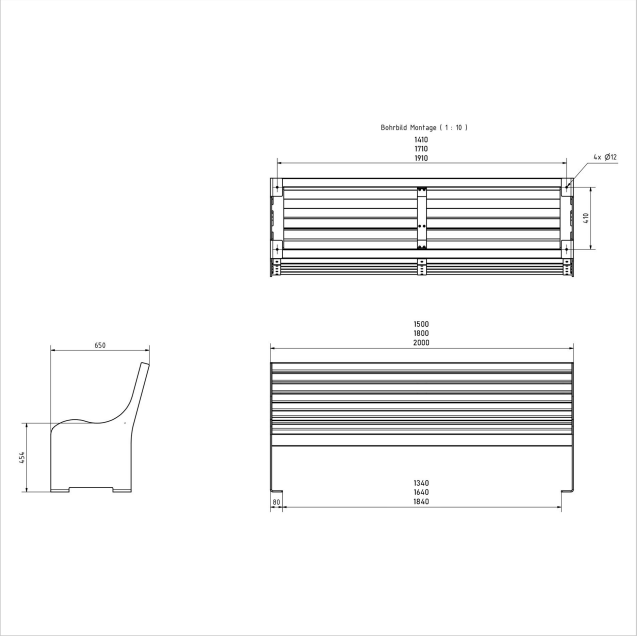

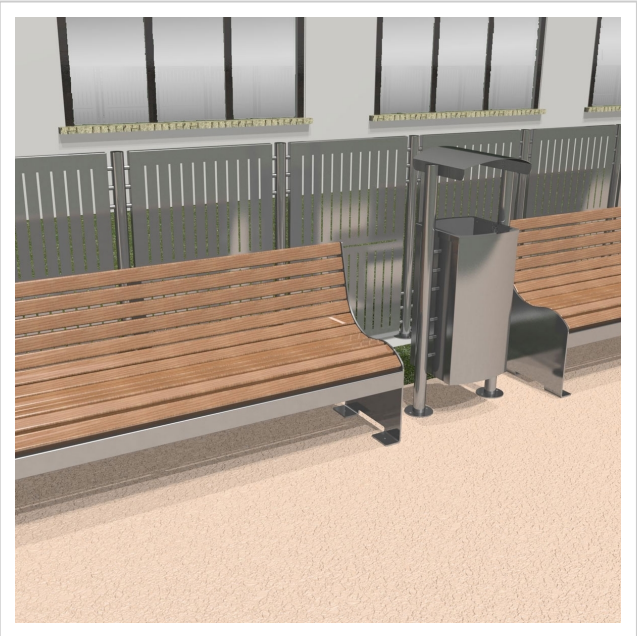

Briefkasten Manufaktur Lippe GmbH
Werler Straße 60
32105 Bad Salzuflen

www.briefkasten-manufaktur.de
info@briefkasten-manufaktur.de
Tel.: +49 5222 807110

Geschäftsführer Oliver Woineck
Ust.ID.Nr. DE303690847
Handelsregister Amtsgericht Lemgo, HRB 8618

Briefkasten Manufaktur Lippe GmbH
Werler Straße 60
32105 Bad Salzuflen

www.briefkasten-manufaktur.de
info@briefkasten-manufaktur.de
Tel.: +49 5222 807110

Geschäftsführer Oliver Woineck
Ust.ID.Nr. DE303690847
Handelsregister Amtsgericht Lemgo, HRB 8618