Selbstklebendes Piktogramm "BRIEF" - RAL 7016 anthrazitgrau | RAL 7016 gris anthracite structure fine mate

Numéro de référence 789-PIKTO-BK-7016

Description du produit

Selbstklebendes Piktogramm "BRIEF" - Edelstahl geschliffen

Das selbstklebende Piktogramm „BRIEF“ aus pulverbeschichtetem Edelstahl ist die ideale Ergänzung für Briefkastenanlagen und sorgt für eine eindeutige, dauerhafte Kennzeichnung der Briefkästen. Die edel geschliffene Oberfläche mit 240er Korn verleiht dem Schild ein modernes, hochwertiges Erscheinungsbild – perfekt abgestimmt auf unsere Brief- und Paketkastenanlagen. Das Piktogramm ist selbstklebend und lässt sich auf glatten Untergründen einfach, schnell und dauerhaft anbringen – ganz ohne Bohren oder Schrauben. Die hochwertige Klebefläche garantiert festen Halt – auch bei dauerhafter Nutzung im Außenbereich.

Ein entscheidender Vorteil: Das sprachunabhängige Piktogramm wird von Zustellern und Nutzern universell verstanden, unabhängig von der Muttersprache. So wird eine klare und intuitive Nutzung der Briefkästen sichergestellt – auch in Wohnanlagen mit internationalen Bewohnern oder bei wechselnden Lieferdiensten. Ideal geeignet für alle Brief- und Paketkastenanlagen der Briefkasten Manufaktur – für eine übersichtliche, professionelle Kennzeichnung mit langlebiger Qualität „Made in Germany“.

- Piktogramm "BRIEF" aus Edelstahl 1.4301 V2A, pulverbeschichtetet in RAL 7016 anthrazitgrau feinstruktur matt.
- Selbstklebend für glatte Untergründe.
- Passend für unsere Paketfachanlagen.

Caractéristiques du produit

Matériau de base Acier inoxydable V2A 1.4301

Surface/couleur RAL 7016 gris anthracite

Dimensions

Largeur en mm 50

Hauteur en mm 37

Profondeur en mm 2,0

Briefkasten Manufaktur Lippe GmbH
Werler Straße 60
32105 Bad Salzuflen

www.briefkasten-manufaktur.de
info@briefkasten-manufaktur.de
Tel.: +49 5222 807110

Geschäftsführer Oliver Woineck
Ust.ID.Nr. DE303690847
Handelsregister Amtsgericht Lemgo, HRB 8618

Plus d'images

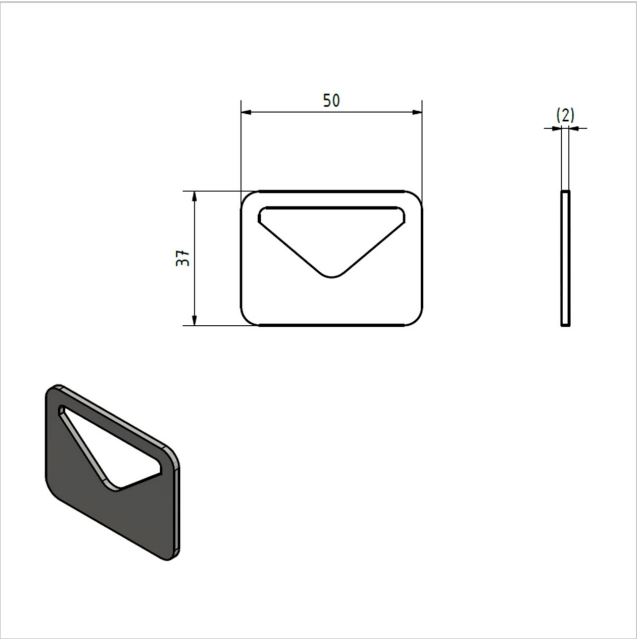

Briefkasten Manufaktur Lippe GmbH
Werler Straße 60
32105 Bad Salzuflen

www.briefkasten-manufaktur.de
info@briefkasten-manufaktur.de
Tel.: +49 5222 807110

Geschäftsführer Oliver Woineck
Ust.ID.Nr. DE303690847
Handelsregister Amtsgericht Lemgo, HRB 8618