# Boîte à paquets BOXsystem BASIC 752V2 - RAL au choix - 2x boîte à paquets | avec 2 boîtes à paquets | serrure à gauche * butée de porte à droite

**Numéro de référence** 752V2-2-VAR-SL

## Description du produit

## Boîte à paquets BOXsystem BASIC 752V2 - RAL au choix - 2x boîte à paquets

Boîte à paquets de haute qualité avec des éléments de support en tube carré entièrement en acier inoxydable, revêtu par poudre en couleur RAL/DB. Cette boîte à paquets convainc par une durée de vie extrêmement longue, une construction massive et un volume imbattable.

Les tôles d'habillage fermées en acier inoxydable cachent les paquets placés derrière elles. Le casier à paquets est adapté aux envois de paquets particulièrement grands, mais peu nombreux (en général 1 par jour par casier à paquets). Une étagère évite que votre colis ne repose sur le sol.

Réception des colis indépendante du livreur ! Chaque livreur de colis (p.ex. DHL, UPS, DPD, TNT, GLS, Hermes, etc.) peut utiliser cette boîte à paquets.

- Boîte à paquets en acier inoxydable 1.4016 (acier inoxydable magnétique), revêtement par poudre en RAL au choix.
- La boîte à paquets est fabriquée à la main chez Briefkasten Manufaktur. Fabrication de qualité allemande "Made in Germany".
- Compartiment à paquets 740x290x800 mm (LHT). Volume du casier à paquets : 142 litres, capacité max. Dimensions du paquet : 710 x 260 x 770 mm (LHT).
- Casier à paquets 740x880x800 mm (LHT). Volume du compartiment à paquets : 460 litres, capacité max. Dimensions du paquet : 710 x 850 x 770 mm (LHT).
- Serrure à paquets de haute qualité avec fermeture à encliquetage. Y compris 5 clés avec numéro de clé par casier (à fermeture identique ou différente).
- Toit de pluie en acier inoxydable, revêtu par poudre en couleur RAL/DB. Toit végétal possible en option.
- Inscription du nom possible sur 15-30 mm par casier.
- Possibilité d'enchaîner des boxes BOXsystem individuels.
- Les colonnes sont en acier inoxydable V2A 1.4301 de 40x40 mm, revêtues par poudre en couleur RAL/DB pour le montage par vis.

### Information importante

Protection contre l'eau

Afin d'obtenir une protection optimale de vos colis contre l'eau, la boîte à paquets devrait si possible se trouver sous un avant-toit. Cette installation est protégée contre les infiltrations d'eau selon la norme DIN EN 13724. La pénétration d'eau ne constitue pas un motif de réclamation.

Briefkasten Manufaktur Lippe GmbH
Werler Straße 60
32105 Bad Salzuflen

www.briefkasten-manufaktur.de
info@briefkasten-manufaktur.de
Tel.: +49 5222 807110

Geschäftsführer Oliver Woineck
Ust.ID.Nr. DE303690847
Handelsregister Amtsgericht Lemgo, HRB 8618

## Caractéristiques du produit

| | |
|---|---|
| **Surface/couleur** | RAL 9005 noir profond, RAL 3004 rouge pourpre, DB 703 fer micacé, RAL 7016 gris anthracite, RAL au choix (selon le tableau des couleurs), Meulé, RAL 9007 aluminium gris, RAL 9016 blanc trafic |
| **Série** | BASIC |
| **Fonctions** | Casier à paquets |
| **Nombre de boîtes** | avec 2 boîtes à paquets |
| **Type de montage** | Autonome |
| **Matériau de base** | Acier inoxydable V2A 1.4301 |
| **Inscription du nom** | Inscription du nom en gravure laser |
| **Prélèvement de poste** | Face avant |
| **Caisses individuelles par volume** | Jumbo > 30 litres |

## Dimensions

| | |
|---|---|
| **Hauteur du caisson individuel en mm** | 290,0 \| 880,0 |
| **Largeur du caisson individuel en mm** | 740,0 \| 740,0 |
| **Volume en litres** | 142,0 \| 460,0 |
| **Hauteur de construction en mm** | 1227,0 + 60,0 Toit végétal en option |
| **Largeur totale en mm** | 830,0 |
| **Profondeur en mm** | 830,0 |
| **Poids en kg** | 45 |
| **État de livraison** | livré partiellement démonté |

Esquisse

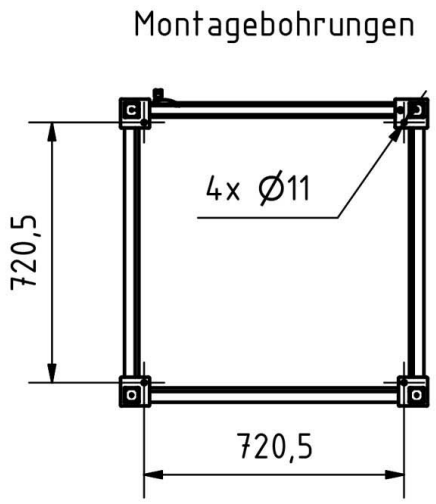


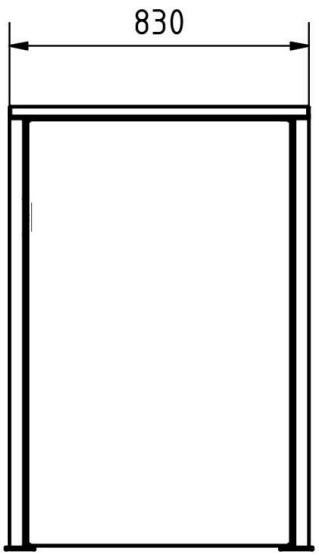


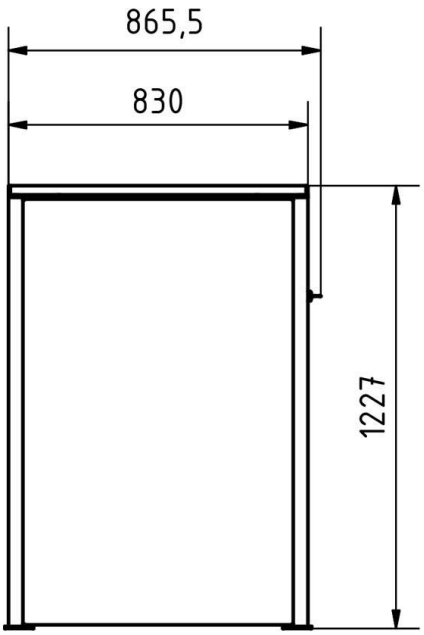


Briefkasten Manufaktur Lippe GmbH
Werler Straße 60
32105 Bad Salzuflen

www.briefkasten-manufaktur.de
info@briefkasten-manufaktur.de
Tel.: +49 5222 807110

Geschäftsführer Oliver Woineck
Ust.ID.Nr. DE303690847
Handelsregister Amtsgericht Lemgo, HRB 8618

# Plus d'images

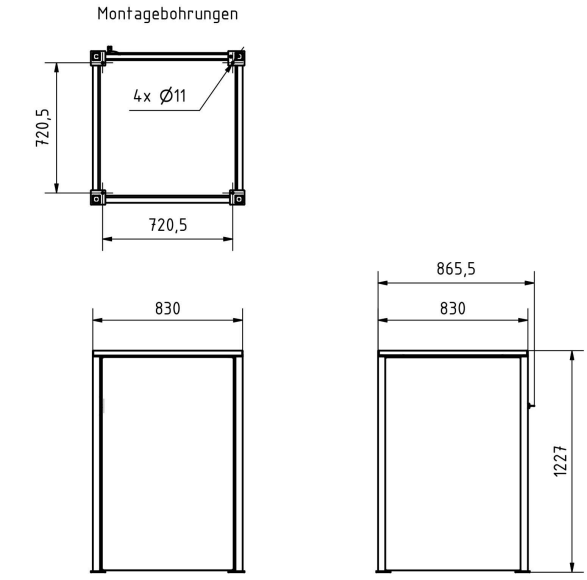

Briefkasten Manufaktur Lippe GmbH
Werler Straße 60
32105 Bad Salzuflen

www.briefkasten-manufaktur.de
info@briefkasten-manufaktur.de
Tel.: +49 5222 807110

Geschäftsführer Oliver Woineck
Ust.ID.Nr. DE303690847
Handelsregister Amtsgericht Lemgo, HRB 8618

PAKET L
PAKET XXL

AKET XXL
Familie
Koblenz