Colonne de prises Colonne d'énergie BASIC 372 pour montage au sol - Acier inoxydable V2A poli - Acier inoxydable revêtu par poudre | Prise de courant SCHUKO | BI-Color VA poncé | ? Couleur au choix | 2 fois

Numéro de référence 372-BI-2FACH

Description du produit

Colonne de prises Colonne d'énergie BASIC 372 pour montage sur pied - Acier inoxydable V2A poli - Acier inoxydable revêtu par poudre

Colonne de prises moderne entièrement fabriquée en acier inoxydable V2A. En combinaison bicolore avec prises en acier inoxydable poli et corps en acier inoxydable thermolaqué. Cette colonne de prises est absolument résistante aux intempéries grâce au revêtement latéral et au toit de pluie en acier inoxydable de 2 mm, ainsi qu'à la prise de courant IP44, et convient parfaitement à l'extérieur.

- Colonne de prises entièrement en acier inoxydable V2A.
- La colonne de prises est fabriquée chez Briefkasten Manufaktur. Fabrication de qualité allemande "Made in Germany".
- Corps et panneau en acier inoxydable V2A 1.4301, revêtu par poudre en couleur RAL/DB.
- Habillage latéral et toit de pluie en acier inoxydable V2A 1.4301 de 2 mm, revêtement par poudre en couleur RAL/DB.
- Prises de courant Schuko 16 A 250 V ~ avec couvercle rabattable en acier inoxydable V2A 1.4301, poli. Classe de protection IP 44 (éclaboussures d'eau).
- Couvercle rabattable (avec ressort de rappel) et avec bornes à ressort pour conducteurs rigides et flexibles non traités jusqu'à 2,5 mm2. Bornes de raccordement selon DIN VDE 0620.
- Plaque de base en acier inoxydable de 5 mm pour le montage par vis.

Caractéristiques du produit

Surface/couleur	RAL 9005 noir profond, RAL 3004 rouge pourpre, DB 703 fer micacé, RAL 7016 gris anthracite, RAL au choix (selon le tableau des couleurs), Meulé, RAL 9007 aluminium gris, RAL 9016 blanc trafic
Série	BASIC
Type de connexion	SCHUKO
Type de montage	Autonome
Matériau de base	Acier inoxydable V2A 1.4301

Briefkasten Manufaktur Lippe GmbH
Werler Straße 60
32105 Bad Salzuflen

www.briefkasten-manufaktur.de
info@briefkasten-manufaktur.de
Tel.: +49 5222 807110

Geschäftsführer Oliver Woineck
Ust.ID.Nr. DE303690847
Handelsregister Amtsgericht Lemgo, HRB 8618

Dimensions

Largeur en mm	112 | 182
Hauteur en mm	362 | 337
Profondeur en mm	132,0
Poids en kg	6
État de livraison	livré entièrement monté

Esquisse

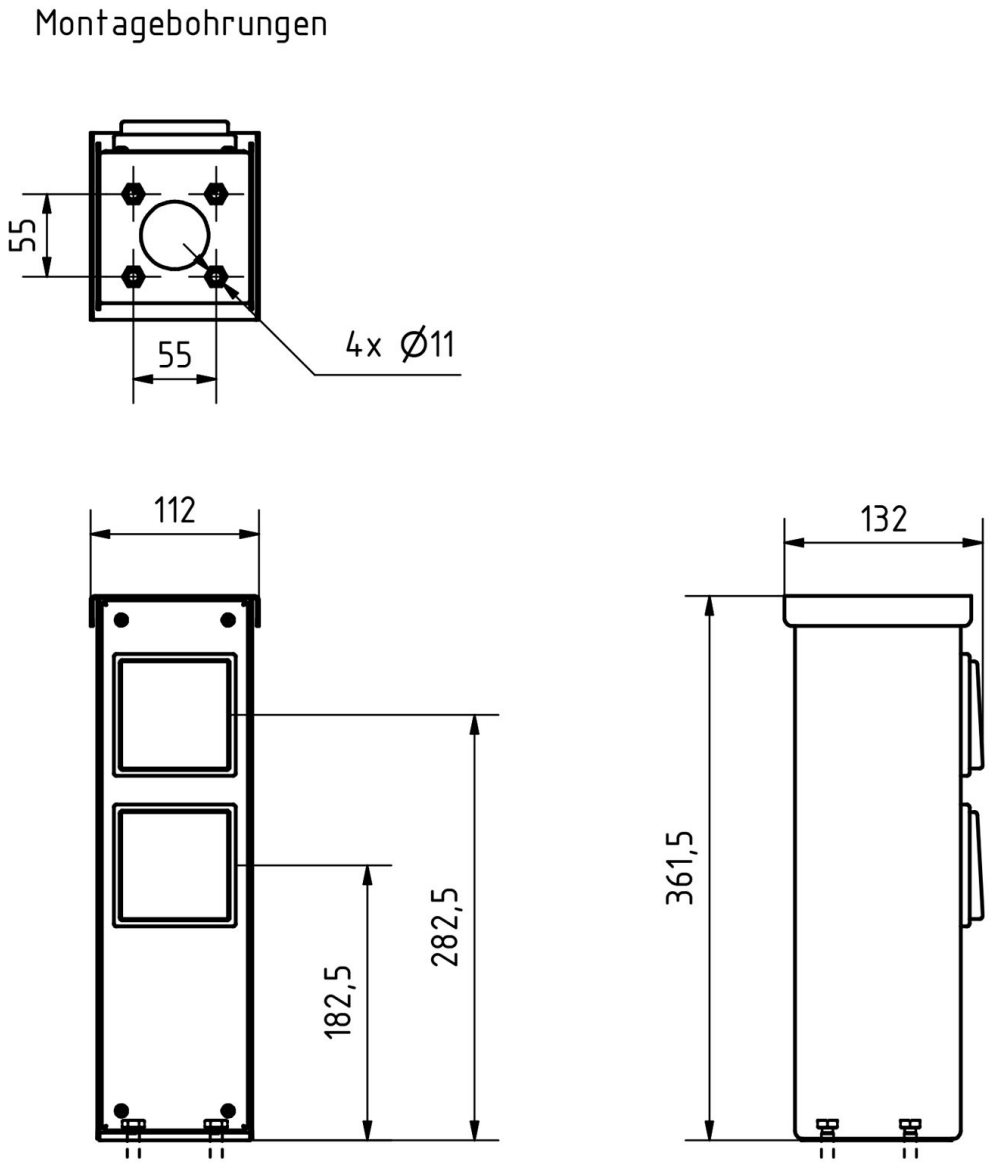

Plus d'images

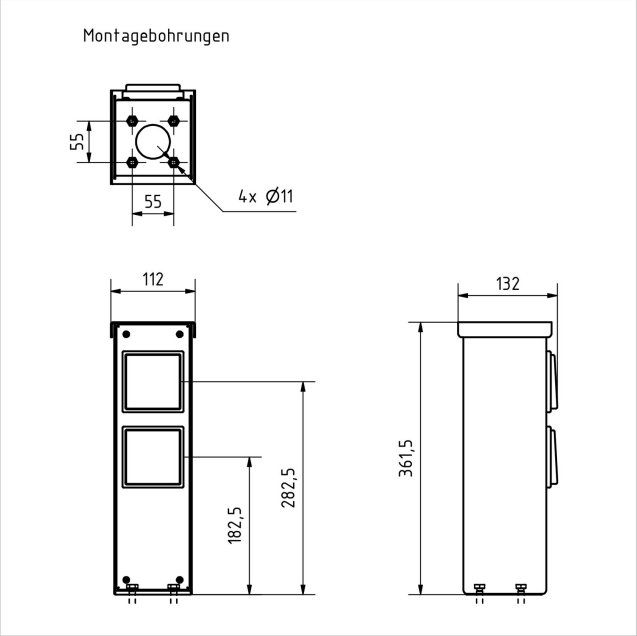

Briefkasten Manufaktur Lippe GmbH
Werler Straße 60
32105 Bad Salzuflen

www.briefkasten-manufaktur.de
info@briefkasten-manufaktur.de
Tel.: +49 5222 807110

Geschäftsführer Oliver Woineck
Ust.ID.Nr. DE303690847
Handelsregister Amtsgericht Lemgo, HRB 8618

Briefkasten Manufaktur Lippe GmbH
Werler Straße 60
32105 Bad Salzuflen

www.briefkasten-manufaktur.de
info@briefkasten-manufaktur.de
Tel.: +49 5222 807110

Geschäftsführer Oliver Woineck
Ust.ID.Nr. DE303690847
Handelsregister Amtsgericht Lemgo, HRB 8618