Ensemble de 3 boîtes aux lettres encastrées 2x2 en acier inoxydable BASIC Plus 382XU UP avec boîte de sonnette | Droite | 100mm de profondeur | avec 3 boîtes aux lettres (2x2) | acier inoxydable, poli

Numéro de référence 382XU-VA-3-SP-R-100

Description du produit

Boîte aux lettres encastrée 3x2 en acier inoxydable BASIC Plus 382XU UP - acier inoxydable poli - 3 parties

Boîte aux lettres encastrée moderne pour 3 parties - made in Germany by Briefkasten Manufaktur.

La boîte aux lettres est entièrement en acier inoxydable V2A, poli. La finition de très haute qualité et le concept bien pensé font de cette boîte aux lettres encastrée notre top-seller. Cette boîte aux lettres encastrée se caractérise par un bord d'écoulement de l'eau pour une protection optimale contre l'eau, une lèvre en caoutchouc continue pour une insertion silencieuse, un porte-nom interchangeable solide, un support de courrier pratique et une serrure très robuste. Le cadre encastré en acier inoxydable V2A est équipé d'un joint en caoutchouc mousse et garantit une très grande longévité.

Les boîtes aux lettres de la collection BASIC Plus se distinguent par l'utilisation systématique d'acier inoxydable V2A. Il en résulte une très grande longévité et durabilité. La construction a été développée par nos propres ingénieurs en vue d'une grande flexibilité ou modularité, d'un montage facile des pièces de rechange et d'un auto-assemblage simple. Les pièces de rechange sont directement disponibles pour toutes les installations BASIC Plus.

- **Boîte aux lettres triple encastrée, entièrement en acier inoxydable V2A 1.4301, grain 240.**
- L'installation est réalisée chez Briefkasten Manufaktur. Fabrication de qualité allemande "Made in Germany".
- Les boîtes aux lettres sont conformes à la norme DIN/EN 13724. Taille de l'ouverture (3,5 cm x 32,5 cm) pour C4 horizontal, on peut y glisser de grandes lettres sans les plier.
- Porte d'introduction avec joint en caoutchouc antibruit pour une introduction très silencieuse du courrier.
- La porte s'ouvre de gauche à droite.
- Incl. 2 clés avec numéro de clé, porte-nom interchangeable (type 2) sous le clapet d'introduction et étrier de maintien du courrier.
- Grande capacité grâce à la profondeur de boîte aux lettres optionnelle +50 mm = env. 17 l. Convient aux entreprises et aux ménages qui reçoivent un très grand volume de courrier.
- **Boîte de sonnette en acier inoxydable V2A 1.4301, grain 240 poncé.**
- Perforation pour parler avec adaptateur universel. (interphone/haut-parleur encastré non compris dans la livraison). Au choix, également sans trou de communication.
- L'adaptateur universel est adapté à tous les haut-parleurs encastrés courants (Siedle, Ritto, TCS, Busch-Jäger, Gira, Legrand Bticino, ELCOM, Auerswald, Comelit et bien d'autres).
- 3x boutons de sonnette ronds en acier inoxydable Type : Grothe Protact, max. 24 V AC/DC, 1,5 A, IP 54 (limitation de la force de pression).
- Antivandalisme - La plaque nominative (type1) est résistante à l'enfoncement et aux chocs, le plastique est difficilement inflammable.
- Cadre de recouvrement du crépi en cornière d'acier inoxydable 25 x 58 mm, grain 240 poncé.

Information importante

Caméra ou préparation de l'interphone

Les interphones doivent être raccordés par un installateur électrique. Adressez-vous à l'électricien de confiance pour la planification, le montage et l'installation.

Protection contre l'eau

Le courrier n'est protégé de l'humidité et des salissures que lorsqu'il est entièrement déposé et que le clapet est fermé. Dans certaines conditions météorologiques extrêmes, de l'eau peut néanmoins pénétrer (selon la norme DIN EN 13724 jusqu'à 1ccm). Ceci ne constitue pas un motif de réclamation.

Caractéristiques du produit

Série	BASIC
Nombre de boutons de sonnette	3 boutons-poussoirs
Fonctions	Détecteur lumineux, Poste d'interphonie
Boîte de fonctions préparée pour le fabricant	GIRA, Busch Jaeger, Siedle, STR Électronique, ELCOM, TCS, Ritto, ALGO, Telegärtner, Auerswald, Legrand Bticino, Comelit
Caisses individuelles par volume	Normal > 10 litres
Inscription du nom	Badge d'identification
Matériau de base	Acier inoxydable V2A 1.4301
Prélèvement de poste	Face avant
Surface/couleur	Meulé
Nombre de boîtes	avec 3 boîtes aux lettres
Type de montage	Encastré

Dimensions

Hauteur du caisson individuel en mm	330,0
Largeur du caisson individuel en mm	355,0
Volume en litres	12,0 | 17,0
Hauteur de la fente d'introduction du courrier en mm	35,0
Largeur de la fente d'introduction du courrier en mm	325,0
Hauteur de la boîte aux lettres en mm	710,0
Largeur de la boîte aux lettres en mm	760,0
Profondeur en mm	100,0 | 150,0
Poids en kg	32
État de livraison	livré entièrement monté

Plus d'images

Briefkasten Manufaktur Lippe GmbH
Werler Straße 60
32105 Bad Salzuflen

www.briefkasten-manufaktur.de
info@briefkasten-manufaktur.de
Tel.: +49 5222 807110

Geschäftsführer Oliver Woineck
Ust.ID.Nr. DE303690847
Handelsregister Amtsgericht Lemgo, HRB 8618

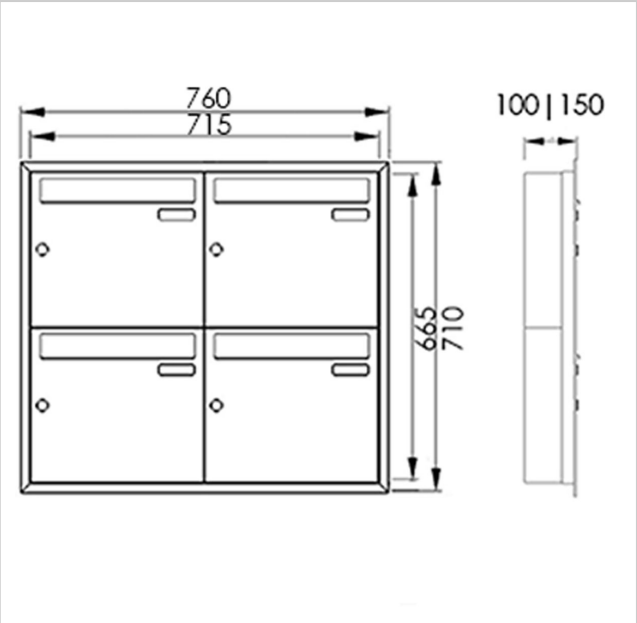

Briefkasten Manufaktur Lippe GmbH
Werler Straße 60
32105 Bad Salzuflen

www.briefkasten-manufaktur.de
info@briefkasten-manufaktur.de
Tel.: +49 5222 807110

Geschäftsführer Oliver Woineck
Ust.ID.Nr. DE303690847
Handelsregister Amtsgericht Lemgo, HRB 8618