Boîte aux lettres design GOETHE MDW - RAL au choix | 390-560mm de profondeur

Numéro de référence 215-MDW-1IND-560

Description du produit

Boîte aux lettres design GOETHE MDW - RAL au choix

La boîte aux lettres murale moderne GOETHE est idéale pour les entrées exigeantes. La forme rectiligne de cette boîte aux lettres la rend particulièrement élégante. Grâce à la longueur variable de la gaine entre 300mm et 390mm ou entre 390mm et 560mm, cette boîte aux lettres peut être installée dans presque toutes les maçonneries.

Les dimensions des boîtes individuelles permettent une capacité d'environ 24 à 44 litres, la grande ouverture garantit que le courrier ne sera pas froissé, même avec des enveloppes DIN-C4 et des magazines ou après une absence de plusieurs jours. Grâce au bord d'évacuation de l'eau, le courrier placé à l'intérieur est protégé de manière optimale contre les intempéries. Le clapet d'introduction est équipé d'amortisseurs d'axe de haute qualité, ce qui garantit une fermeture silencieuse et l'absence de claquements gênants dus aux intempéries.

Les boîtes aux lettres de la collection GOETHE se distinguent par l'utilisation systématique d'acier inoxydable. Il en résulte une très grande longévité et durabilité. La construction a été développée par nos propres ingénieurs en vue d'une grande flexibilité ou modularité, d'un montage facile des pièces de rechange et d'un auto-assemblage simple. Les pièces de rechange de toutes les installations GOETHE sont disponibles directement dans notre boutique.

Grâce à sa conception, l'auto-assemblage est simple.

Modèle d'utilité protégé selon le DPMA, numéro de dossier DE : 20 2021 101 679.5

- Boîte aux lettres de haute qualité entièrement en acier inoxydable.
- Gaine en acier inoxydable 1.4016 (acier inoxydable magnétique), brut.
- Corps en acier inoxydable 1.4016 (acier inoxydable magnétique), revêtu par poudre en RAL au choix.
- Fabrication de qualité - Made in Germany by Briefkasten Manufaktur Lippe.
- La boîte aux lettres est conforme à la norme DIN/EN 13724. Taille de l'ouverture (3,5 cm x 36,0 cm) pour C4 horizontal, les grandes lettres peuvent y être insérées sans se plier.
- Entrée du courrier et porte de prélèvement en acier inoxydable V2A 1.4301, revêtement par poudre en RAL au choix.
- L'introduction et le retrait du courrier se font par l'avant. Porte d'introduction avec amortisseurs d'axe de haute qualité pour une introduction très silencieuse du courrier.
- La porte de retrait s'ouvre de haut en bas. Ainsi, le courrier ne peut pas tomber vers vous.
- Inscription du nom en option, d'une hauteur d'environ 15-20 mm.
- Inscription optionnelle du numéro de maison, hauteur 70-80 mm environ.
- Cadre de recouvrement du crépi en profilé angulaire en acier inoxydable 25 x 58 mm, revêtu par poudre en couleur RAL.
- Longueur variable de la gaine 300-390mm ou 390-560mm. Dimensions extérieures de la boîte aux lettres L 380 mm x H 180mm.
- Dimensions extérieures de la face avant et arrière L 450mm x H 250mm.

Information importante :

Afin d'obtenir une protection optimale de votre courrier contre l'eau, la boîte aux lettres ou l'ensemble de boîtes aux lettres devrait si possible se trouver sous un avant-toit.

Le courrier n'est protégé de l'eau que lorsqu'il est entièrement déposé dans la boîte et que le clapet d'introduction est fermé. Le courrier qui n'est pas entièrement inséré permet à l'humidité et à la saleté de pénétrer dans la boîte aux lettres. Cette installation est protégée contre les infiltrations d'eau selon la norme DIN EN 13724. La pénétration d'eau ne constitue pas un motif de réclamation.

Caractéristiques du produit

Surface/couleur	RAL 9005 noir profond, RAL 3004 rouge pourpre, DB 703 fer micacé, RAL 7016 gris anthracite, RAL au choix (selon le tableau des couleurs), RAL 9007 aluminium gris, RAL 9016 blanc trafic
Série	GOETHE
Matériau de base	Acier inoxydable V2A 1.4301, Acier inoxydable 1.4016 (acier inoxydable magnétique)
Numéro de maison	Numéro de maison en gravure laser
Inscription du nom	Inscription du nom en gravure laser
Nombre de boîtes	avec 1 boîte aux lettres
Caisses individuelles par volume	Jumbo > 30 litres
Type de montage	Traversée de mur
Prélèvement de poste	Verso

Dimensions

Hauteur du caisson individuel en mm	200,0
Largeur du caisson individuel en mm	400,0
Volume en litres	24,0 - 32,0 | 32,0 - 44,0
Hauteur de la fente d'introduction du courrier en mm	35,0
Largeur de la fente d'introduction du courrier en mm	360,0
Largeur totale en mm	450,0
Profondeur en mm	300,0 - 390,0 | 390,0 - 560,0
Poids en kg	16
État de livraison	livré partiellement démonté

Esquisse

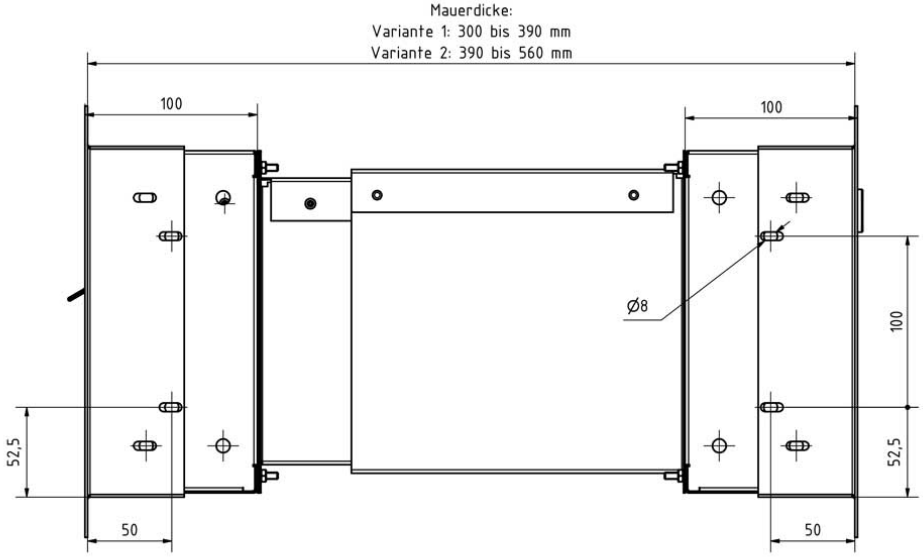

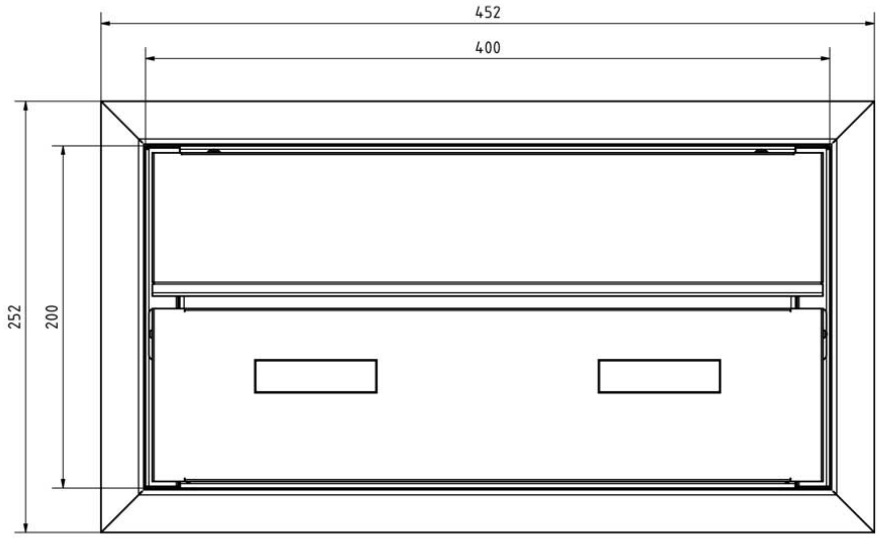

Briefkasten Manufaktur Lippe GmbH
Werler Straße 60
32105 Bad Salzuflen

www.briefkasten-manufaktur.de
info@briefkasten-manufaktur.de
Tel.: +49 5222 807110

Geschäftsführer Oliver Woineck
Ust.ID.Nr. DE303690847
Handelsregister Amtsgericht Lemgo, HRB 8618

Plus d'images

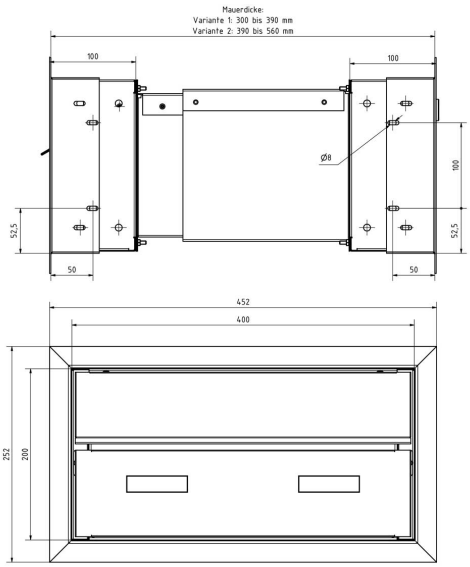

Briefkasten Manufaktur Lippe GmbH
Werler Straße 60
32105 Bad Salzuflen

www.briefkasten-manufaktur.de
info@briefkasten-manufaktur.de
Tel.: +49 5222 807110

Geschäftsführer Oliver Woineck
Ust.ID.Nr. DE303690847
Handelsregister Amtsgericht Lemgo, HRB 8618

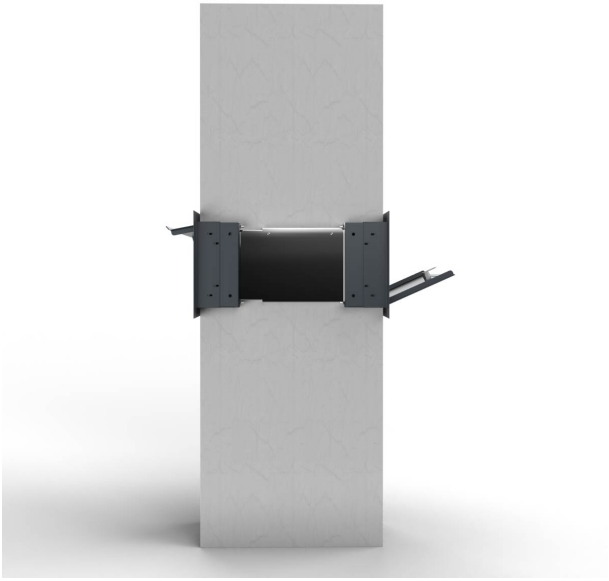

Briefkasten Manufaktur Lippe GmbH
Werler Straße 60
32105 Bad Salzuflen

www.briefkasten-manufaktur.de
info@briefkasten-manufaktur.de
Tel.: +49 5222 807110

Geschäftsführer Oliver Woineck
Ust.ID.Nr. DE303690847
Handelsregister Amtsgericht Lemgo, HRB 8618

Briefkasten Manufaktur Lippe GmbH
Werler Straße 60
32105 Bad Salzuflen

www.briefkasten-manufaktur.de
info@briefkasten-manufaktur.de
Tel.: +49 5222 807110

Geschäftsführer Oliver Woineck
Ust.ID.Nr. DE303690847
Handelsregister Amtsgericht Lemgo, HRB 8618