Boîte aux lettres sur pied 2 pièces Design BASIC 385P-9016 ST-T avec boîte à sonnerie - RAL 9016 blanc signalisation | RAL 9016 blanc trafic structure fine mate | En haut | avec 2 boîtes aux lettres

Numéro de référence 385P-9016-2-SP

Description du produit

Boîte aux lettres sur pied pour 2 personnes Design BASIC 385P-9016 ST-T avec boîte à sonnerie - RAL 9016 blanc trafic

Boîte aux lettres sur pied moderne pour 2 parties made in Germany by Briefkasten Manufaktur.

Les boîtes aux lettres sont en acier galvanisé, revêtues par poudre en RAL 9016 blanc trafic, les éléments de support sont en profilé d'aluminium anodisé, revêtu par poudre en RAL 9016 blanc trafic et sont fabriqués de manière massive et en même temps très élégante. Cette boîte aux lettres sur pied se distingue par un habillage latéral étroit avec toit de protection contre la pluie et les gouttières d'évacuation de l'eau pour une protection optimale contre l'eau, un clapet d'introduction avec lèvre en caoutchouc, un solide porte-nom interchangeable et une serrure robuste. Cette boîte aux lettres est facile à entretenir et résistante.

Grâce à son mode de construction, elle est facile à monter soi-même.

- **Boîte aux lettres sur pied pour 2 personnes, entièrement revêtue par poudre en RAL 9016 blanc trafic structure fine mat.**
- L'installation est réalisée par la manufacture de boîtes aux lettres. Fabrication de qualité allemande "Made in Germany".
- Les boîtes aux lettres en acier galvanisé, revêtues par poudre en RAL 9016 blanc trafic à structure fine matte sont conformes à la norme DIN/EN 13724. Taille de l'ouverture (3,5 cm x 26,5 cm) pour C4 en hauteur, les grandes lettres peuvent y être insérées sans se plier.
- Trappes d'introduction avec lèvre en caoutchouc amortissant le bruit pour une introduction très silencieuse du courrier.
- Les portes s'ouvrent de gauche à droite.
- Incl. 2 clés avec numéro de clé et étiquette de nom interchangeable sous le clapet d'introduction par boîte aux lettres.
- Habillage latéral étroit et toit de protection contre la pluie en acier inoxydable V2A, revêtu par poudre en RAL 9016 blanc trafic structure fine mat.
- Les éléments de support sont en profilé d'aluminium, revêtu par poudre en RAL 9016 blanc trafic à structure fine, mat, pour un montage à vis ou un bétonnage.
- **Elément de sonnette et d'interphone en acier galvanisé, revêtu par poudre en RAL 9016 blanc trafic à structure fine mat.**
- Perforation pour la parole avec adaptateur universel. (interphone/haut-parleur encastré non compris dans la livraison).
- L'adaptateur universel est adapté à tous les haut-parleurs encastrés disponibles dans le commerce (Siedle, Ritto, TCS, Busch-Jäger, Gira, Legrand Bticino, ELCOM, Auerswald, Comelit et bien d'autres).
- Bouton de sonnette rond en acier inoxydable type 4, max. 250 V AC, 5 A.
- Antivandalisme - la plaque nominative est résistante à l'enfoncement et aux chocs, le plastique est difficilement inflammable.
- Accès au câble : Ø 10,4 mm (sur le côté droit). Passage invisible des câbles à travers l'élément de support.

Information importante :

Le courrier n'est protégé de l'humidité et des salissures que lorsque l'ouverture est complète et le volet fermé. Dans certaines conditions météorologiques extrêmes, de l'eau peut néanmoins pénétrer (selon DIN EN 13724 jusqu'à 1ccm). Ceci ne constitue pas un motif de réclamation.

Briefkasten Manufaktur Lippe GmbH
Werler Straße 60
32105 Bad Salzuflen

www.briefkasten-manufaktur.de
info@briefkasten-manufaktur.de
Tel.: +49 5222 807110

Geschäftsführer Oliver Woineck
Ust.ID.Nr. DE303690847
Handelsregister Amtsgericht Lemgo, HRB 8618

Caractéristiques du produit

Matériau de base	acier, galvanisé, Aluminium AlMg3 W19, Acier inoxydable V2A 1.4301
Série	BASIC
Nombre de boutons de sonnette	2 boutons-poussoirs
Fonctions	Détecteur lumineux, Poste d'interphonie
Boîte de fonctions préparée pour le fabricant	GIRA, Busch Jaeger, Siedle, STR Électronique, ELCOM, TCS, Ritto, ALGO, Telegärtner, Auerswald, Legrand Bticino, Comelit
Caisses individuelles par volume	Normal > 10 litres
Inscription du nom	Badge d'identification
Type de montage	Autonome
Nombre de boîtes	avec 2 boîtes aux lettres
Prélèvement de poste	Face avant
Surface/couleur	RAL 9016 blanc trafic

Dimensions

Hauteur du caisson individuel en mm	110,0
Largeur du caisson individuel en mm	300,0
Volume en litres	12
Hauteur de la fente d'introduction du courrier en mm	35,0
Largeur de la fente d'introduction du courrier en mm	265,0
Hauteur de construction en mm	1200,0 | 1600,0
Largeur totale en mm	400,0
Profondeur en mm	435,0
Poids en kg	33
État de livraison	Livraison en blocs, éléments de stand / boîte aux lettres divisés

Briefkasten Manufaktur Lippe GmbH
Werler Straße 60
32105 Bad Salzuflen

www.briefkasten-manufaktur.de
info@briefkasten-manufaktur.de
Tel.: +49 5222 807110

Geschäftsführer Oliver Woineck
Ust.ID.Nr. DE303690847
Handelsregister Amtsgericht Lemgo, HRB 8618

Esquisse

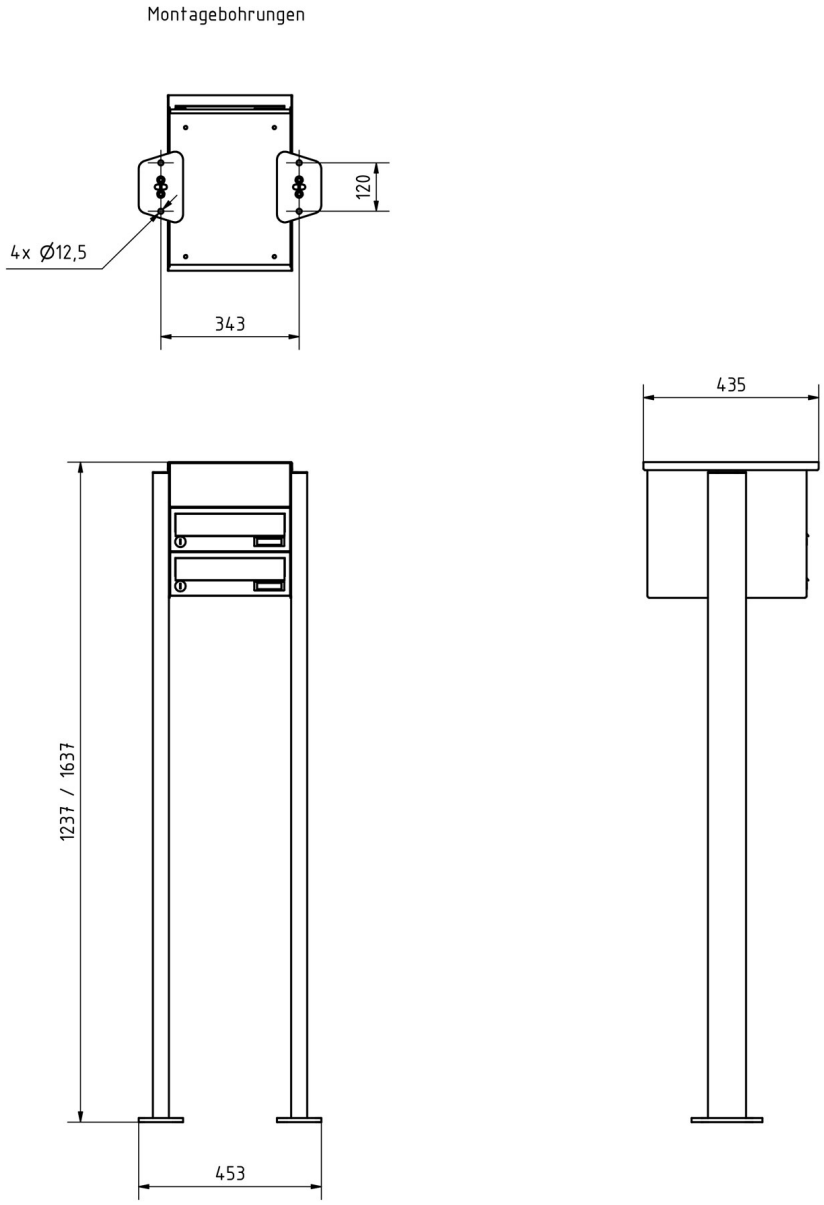

Briefkasten Manufaktur Lippe GmbH
Werler Straße 60
32105 Bad Salzuflen

www.briefkasten-manufaktur.de
info@briefkasten-manufaktur.de
Tel.: +49 5222 807110

Geschäftsführer Oliver Woineck
Ust.ID.Nr. DE303690847
Handelsregister Amtsgericht Lemgo, HRB 8618

Plus d'images

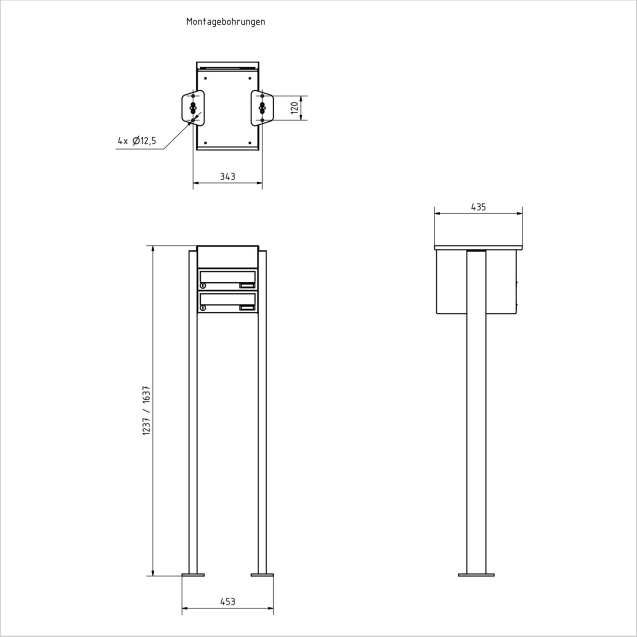

Briefkasten Manufaktur Lippe GmbH
Werler Straße 60
32105 Bad Salzuflen

www.briefkasten-manufaktur.de
info@briefkasten-manufaktur.de
Tel.: +49 5222 807110

Geschäftsführer Oliver Woineck
Ust.ID.Nr. DE303690847
Handelsregister Amtsgericht Lemgo, HRB 8618

Briefkasten Manufaktur Lippe GmbH
Werler Straße 60
32105 Bad Salzuflen

www.briefkasten-manufaktur.de
info@briefkasten-manufaktur.de
Tel.: +49 5222 807110

Geschäftsführer Oliver Woineck
Ust.ID.Nr. DE303690847
Handelsregister Amtsgericht Lemgo, HRB 8618