Cassetta per pacchi autoportante KANT Edition ST-Q - Design Elegance 3 - DB 703 minerale di ferro micaceo | DB 703 mica metallica, finitura a grana fine, opaca



Product number 303-PK-E3-DB703VA-STQ

Product description

Cassetta porta pacchi autoportante KANT Edition ST-Q - Design Elegance 3 - RAL 7016 antracite

La cassetta porta pacchi autoportante KANT Edition rappresenta una soluzione innovativa che fonde **design elegante** e comfort funzionale. Con il suo design minimalista, che offre una serratura invisibile e la possibilità di una targhetta elegante, si integra perfettamente in contesti abitativi moderni. Può fare affidamento su **qualità durevole** grazie alla nostra eccellente selezione di materiali e alla lavorazione precisa.

L'ampia apertura di inserimento consente di introdurre pacchi fino a una dimensione di 360 x 250 x 130 mm, permettendo pertanto di inserire in modo semplice e sicuro anche pacchi fino alla misura M. Un elemento distintivo è la piastra di protezione che non solo copre elegantemente l'apertura di inserimento, ma protegge anche la serratura dall'umidità. Grazie al sistema a camera integrato, i pacchi inseriti possono essere prelevati solo dalla parte inferiore dallo scomparto chiuso a chiave, impedendo il furto tramite inserimento dall'alto. Una cassetta per pacchi per la semplice ricezione dei pacchi, ricezione indipendente dal corriere! Ogni corriere (ad es. DHL, DPD, TNT, GLS, Hermes, ecc.) può utilizzare questa cassetta per pacchi. Grazie al sistema a camera e alla capienza di 85 litri è possibile ricevere più pacchi. Per la posta quotidiana Le consigliamo la cassetta postale KANT dal design coordinato.

L'autoassemblaggio è semplice grazie al design ben studiato.

Briefkasten Manufaktur Lippe GmbH
Werler Straße 60
32105 Bad Salzuflen

www.briefkasten-manufaktur.de
info@briefkasten-manufaktur.de
Tel.: +49 5222 807110

Geschäftsführer Oliver Woineck
Ust.ID.Nr. DE303690847
Handelsregister Amtsgericht Lemgo, HRB 8618

- Paketbox di pregio realizzata in acciaio zincato, verniciata a polvere in DB 703 eisenglimmer, finitura fine opaca.
- Design Elegance 3: 2 pannelli frontali in acciaio inox, spazzolati grana 240.
- Volume scomparto pacchi: ca. 85 litri, dimensione massima pacco: 360 x 250 x 130 mm (LxAxP).
- Ampio sportello di inserimento con sistema a camera per il posizionamento multiplo di pacchi.
- Sportello d'inserimento con ammortizzamento per una chiusura silenziosa.
- La porta si apre dall'alto verso il basso.
- Inclusi 2 chiavi con numero chiave.
- Incisione laser personalizzata resistente ai raggi UV e agli agenti atmosferici.
- Le colonnine di supporto L 40 mm x P 80 mm sono realizzate in acciaio inox V2A 1.4301 da 2 mm, levigate grana 240, per interramento nel calcestruzzo o per montaggio a vite.

Informazione importante:

Per garantire una protezione ottimale dall'acqua dei Suoi pacchi, la cassetta per pacchi o il sistema di cassette dovrebbe, se possibile, essere collocata sotto un portico o un tettoia.

Il contenuto dei pacchi è protetto dall'acqua solo se riposto completamente nella cassetta e lo sportello di inserimento è chiuso. Pacchi non inseriti completamente permettono l'ingresso di umidità e sporco nella cassetta. L'ingresso di acqua non costituisce motivo di reclamo.

Product properties

Materiale di base	Acciaio, zincato, Acciaio inox V2A 1.4301
Serie	KANT
Funzioni	Portagiornali, Scomparto pacchi
Numero di scatole	con 1 scatola per pacchi, con 1 cassetta per le lettere
Superficie/colore	DB 703 minerale di ferro micaceo, Terra
Tipo di montaggio	Indipendente
Numero civico	Numero civico come incisione laser
Etichettatura dei nomi	Etichettatura dei nomi come incisione laser
Ritiro dell'articolo	Lato anteriore
Scatola singola a volume	Jumbo > 30 litri

Briefkasten Manufaktur Lippe GmbH
Werler Straße 60
32105 Bad Salzuflen

www.briefkasten-manufaktur.de
info@briefkasten-manufaktur.de
Tel.: +49 5222 807110

Geschäftsführer Oliver Woineck
Ust.ID.Nr. DE303690847
Handelsregister Amtsgericht Lemgo, HRB 8618

Dimensions

Altezza della singola scatola in mm	580,0
Larghezza della singola scatola in mm	440,0
Volume in litri	85
Altezza complessiva in mm	1200,0 | 1500,0
Larghezza totale in mm	555,0
Profondità in mm	350,0
Peso in kg	18
Condizioni di consegna	La consegna avviene in blocchi; elementi a colonna e cassette per pacchi vengono consegnati separatamente.

Dimension drawing

Briefkasten Manufaktur Lippe GmbH
Werler Straße 60
32105 Bad Salzuflen

www.briefkasten-manufaktur.de
info@briefkasten-manufaktur.de
Tel.: +49 5222 807110

Geschäftsführer Oliver Woineck
Ust.ID.Nr. DE303690847
Handelsregister Amtsgericht Lemgo, HRB 8618

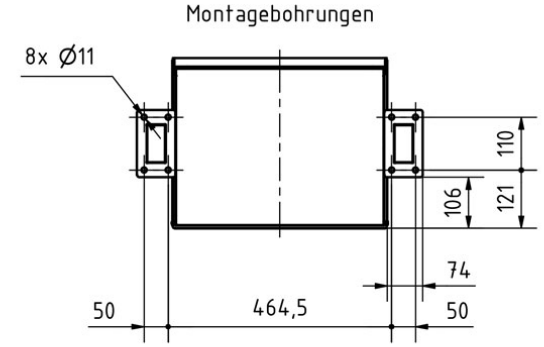
Montagebohrungen
8x Ø11
110
106
121
74
50
464,5
50

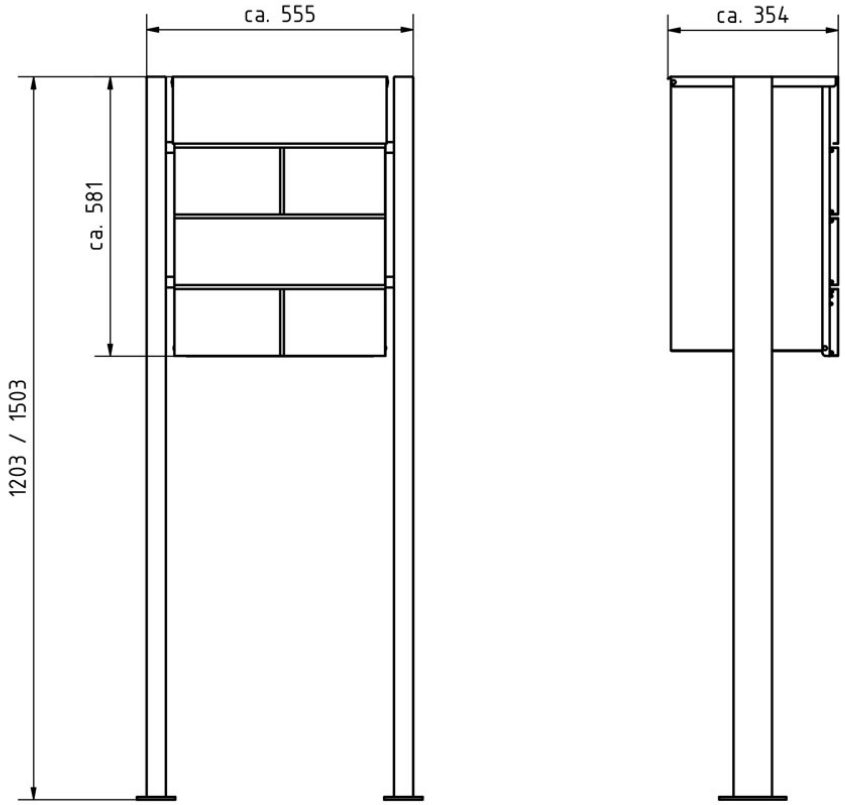
ca. 555
ca. 354
ca. 581
1203 / 1503

More images



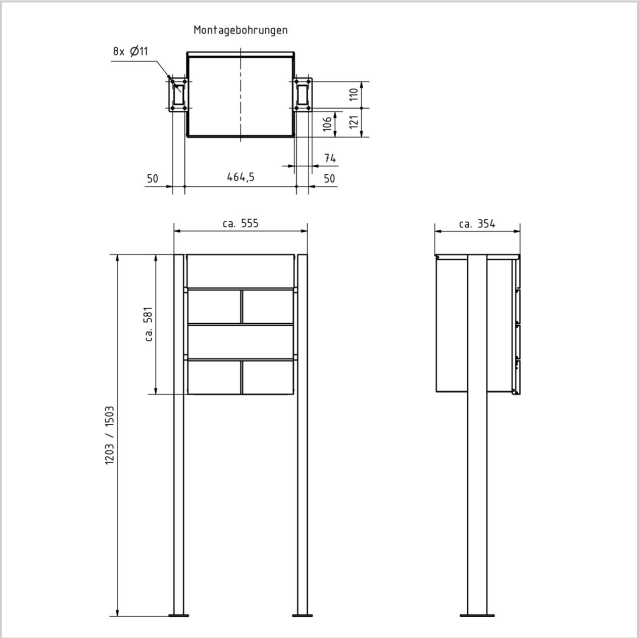

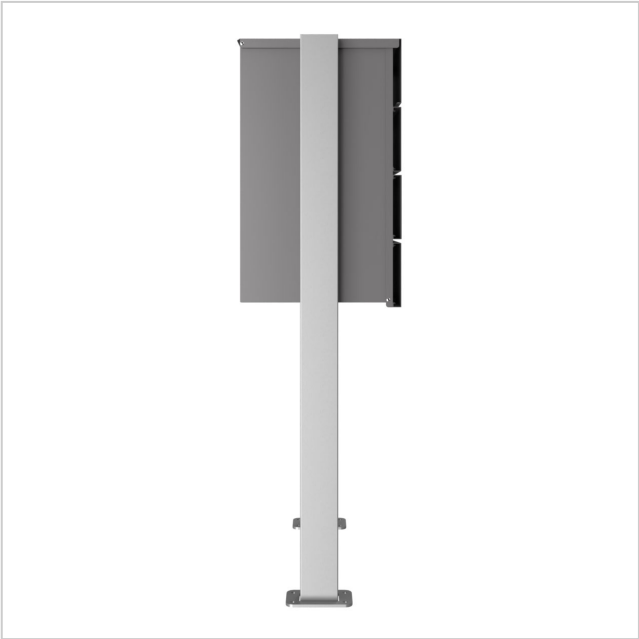

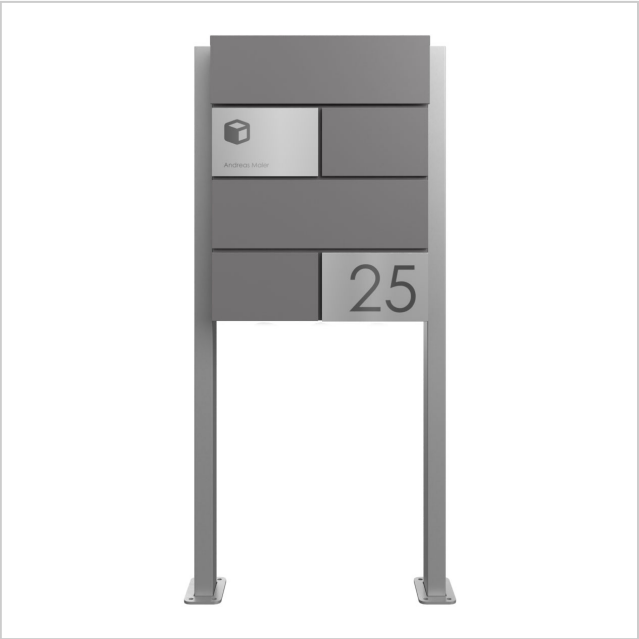

Briefkasten Manufaktur Lippe GmbH
Werler Straße 60
32105 Bad Salzuflen

www.briefkasten-manufaktur.de
info@briefkasten-manufaktur.de
Tel.: +49 5222 807110

Geschäftsführer Oliver Woineck
Ust.ID.Nr. DE303690847
Handelsregister Amtsgericht Lemgo, HRB 8618





Briefkasten Manufaktur Lippe GmbH
Werler Straße 60
32105 Bad Salzuflen

www.briefkasten-manufaktur.de
info@briefkasten-manufaktur.de
Tel.: +49 5222 807110

Geschäftsführer Oliver Woineck
Ust.ID.Nr. DE303690847
Handelsregister Amtsgericht Lemgo, HRB 8618