2er 1x2 cassetta per le lettere da incasso in acciaio inox BASIC Plus 382XA AP - acciaio inox V2A lucido | Profondità 150 mm | con 2 cassette postali (2x1) | Acciaio inossidabile, spazzolato



Product number 382XA-VA-2W-150

Product description

2er 1x2 Cassette postali a montaggio superficiale DESIGN BASIC Plus 382XA AP - acciaio inox V2A spazzolato

Cassetta postale a montaggio superficiale di alta qualità per 2 utenti, prodotta in Germania dalla Briefkasten Manufaktur.

L'intero gruppo di cassette postali a montaggio superficiale è realizzato in acciaio inox V2A, spazzolato. La lavorazione di alto livello e il concetto ben studiato rendono questo sistema una delle nostre soluzioni più richieste. Si contraddistingue per un bordo di scolo per una protezione ottimale contro l'acqua, una guarnizione continua in gomma per un inserimento silenzioso, il solido portanome intercambiabile, un pratico fermaposta e una serratura molto robusta.

I modelli della collezione BASIC Plus si caratterizzano per l'uso coerente dell'acciaio inox V2A. Il risultato è un'elevata durata nel tempo e sostenibilità. La costruzione è stata sviluppata dai nostri ingegneri con attenzione ad alta flessibilità e modularità, montaggio semplice dei pezzi di ricambio e montaggio autonomo senza complicazioni. Per tutti gli impianti BASIC Plus i pezzi di ricambio sono direttamente disponibili.

Grazie al tipo di costruzione il montaggio autonomo risulta semplice. L'impianto di cassette postali è predisposto per un montaggio completo e rapido, evitando il complesso fissaggio a parete di cassette singole.

Briefkasten Manufaktur Lippe GmbH
Werler Straße 60
32105 Bad Salzuflen

www.briefkasten-manufaktur.de
info@briefkasten-manufaktur.de
Tel.: +49 5222 807110

Geschäftsführer Oliver Woineck
Ust.ID.Nr. DE303690847
Handelsregister Amtsgericht Lemgo, HRB 8618

- Gruppo di cassette postali a montaggio superficiale per 2 unità con cassette in acciaio inox V2A, spazzolato.
- Il sistema è prodotto dalla Briefkasten Manufaktur. Produzione di qualità tedesca "Made in Germany".
- Le cassette postali sono conformi alla norma DIN/EN 13724. Dimensione dell'apertura (3,5 cm x 32,5 cm) per formato C4 in orizzontale; anche buste di grandi dimensioni possono essere inserite senza piegarsi.
- Sportelli di introduzione con guarnizione in gomma fonoassorbente per un inserimento della posta molto silenzioso.
- Le porte si aprono da sinistra verso destra.
- Inclusi 2 chiavi con numero, portanome intercambiabile sotto lo sportello di introduzione e fermaposta per ogni cassetta.
- Grande capacità grazie alla profondità opzionale della cassetta +50 mm = ca. 17 l. Adatto ad aziende e nuclei familiari con elevato volume di posta.
- Inclusi pannello laterale e tetto paraschizzi in acciaio inox V2A, spazzolato.
- Per il montaggio a parete, inclusa guida di montaggio e materiale di fissaggio (viti + tasselli).

Informazione importante:

La posta è protetta dall'umidità e dallo sporco solo se inserita completamente e con lo sportello chiuso. In determinate condizioni meteorologiche estreme può comunque entrare acqua (secondo DIN EN 13724 fino a 1 cc). Ciò non costituisce motivo di reclamo.

Product properties

Serie	BASE
Etichettatura dei nomi	Etichetta con il nome
Materiale di base	Acciaio inox V2A 1.4301
Numero di scatole	con 2 cassette per le lettere
Ritiro dell'articolo	Lato anteriore
Superficie/colore	Terra
Scatola singola a volume	Grande > 16 litri
Tipo di montaggio	Montato in superficie

Dimensions

Altezza della singola scatola in mm	330,0
Larghezza della singola scatola in mm	355,0
Volume in litri	12,0 | 17,0
Altezza della fessura per le lettere in mm	35,0
Larghezza della fessura per le lettere in mm	325,0
Profondità in mm	100,0 | 150,0
Peso in kg	11

Briefkasten Manufaktur Lippe GmbH
Werler Straße 60
32105 Bad Salzuflen

www.briefkasten-manufaktur.de
info@briefkasten-manufaktur.de
Tel.: +49 5222 807110

Geschäftsführer Oliver Woineck
Ust.ID.Nr. DE303690847
Handelsregister Amtsgericht Lemgo, HRB 8618

More images

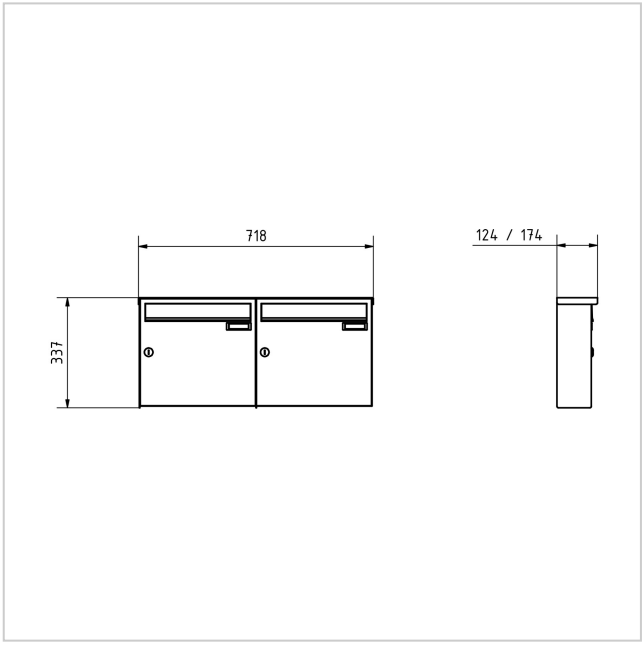







Briefkasten Manufaktur Lippe GmbH
Werler Straße 60
32105 Bad Salzuflen

www.briefkasten-manufaktur.de
info@briefkasten-manufaktur.de
Tel.: +49 5222 807110

Geschäftsführer Oliver Woineck
Ust.ID.Nr. DE303690847
Handelsregister Amtsgericht Lemgo, HRB 8618







Briefkasten Manufaktur Lippe GmbH
Werler Straße 60
32105 Bad Salzuflen

www.briefkasten-manufaktur.de
info@briefkasten-manufaktur.de
Tel.: +49 5222 807110

Geschäftsführer Oliver Woineck
Ust.ID.Nr. DE303690847
Handelsregister Amtsgericht Lemgo, HRB 8618