Casellario postale BASIC da 4 cassette con 4 cassette per pacchi - Campanello e predisposizione citofonica – Installazione autoportante – Colore RAL a scelta



Product number BML3D-NWQQ66N9YW

Product description

Casellario postale con ricezione pacchi – design studiato per il Suo ingresso

Il casellario BASIC Horizontal di Briefkasten Manufaktur accoglie Lei e i Suoi visitatori con un design dalle linee pulite e ordinate. La struttura modulare riunisce le funzioni selezionate in una soluzione chiara e personalizzabile per l'uso quotidiano. La serie BASIC offre cassette postali, moduli accessori e moduli funzionali combinabili in molteplici modi per un ingresso armonioso. Il casellario è progettato per l'installazione autoportante e dispone di 4 cassette postali per la corrispondenza quotidiana. Per la ricezione dei pacchi sono integrate 4 cassette dedicate. La dotazione comprende 4 pulsanti campanello, inclusi i tasti di chiamata integrati.

Il casellario è realizzato in un colore RAL a scelta e ha dimensioni complessive di L 859 × H 1520 × P 430 mm.

Con «Configura ora» può aprire esattamente questa configurazione nel configuratore 3D. Qui può personalizzare ulteriormente il casellario e poi ordinarlo.

Configurabile su misura

Personalizzi il casellario postale in armonia con la Sua casa: con «Configura ora» può adattare questa configurazione ai Suoi desideri.

Briefkasten Manufaktur Lippe GmbH
Werler Straße 60
32105 Bad Salzuflen

www.briefkasten-manufaktur.de
info@briefkasten-manufaktur.de
Tel.: +49 5222 807110

Geschäftsführer Oliver Woineck
Ust.ID.Nr. DE303690847
Handelsregister Amtsgericht Lemgo, HRB 8618

- Supporti della lunghezza adatta: scelga la lunghezza dei montanti tra quelle disponibili per la Sua situazione di installazione. Può modificare la lunghezza raffigurata.
- Forma dei supporti: scelga tra le forme e le versioni dei montanti disponibili per questo casellario.
- Colore dei supporti e dei componenti aggiuntivi: abbini le finiture disponibili alle cassette e al Suo ingresso.
- Fissaggio: scelga, tra le opzioni disponibili per questa configurazione, il montaggio dei supporti più adatto alla superficie di appoggio.
- Finitura delle cassette: personalizzi il colore nel configuratore 3D scegliendo tra le tonalità disponibili per questa versione.
- Iscrizioni personalizzate: personalizzi le superfici predisposte con nomi, numeri civici o testi a scelta. Le iscrizioni raffigurate sono esempi e possono essere sostituite.
- Stile dei caratteri: scelga tra i caratteri disponibili per le iscrizioni e ne personalizzi l'aspetto nel configuratore.
- Su questo casellario è possibile configurare iscrizioni retroilluminate sulle superfici appositamente predisposte.
- Dotazione: aggiunga o modifichi i componenti compatibili con il casellario scegliendo tra quelli di volta in volta disponibili.

In caso di modifiche personalizzate, le dimensioni e il prezzo vengono ricalcolati nel configuratore 3D in base alla Sua selezione.

Rivestimento robusto e protezione studiata contro le intemperie

Il tettuccio antipioggia in acciaio inox V2A 1.4301 di 1,5 mm di spessore completa la protezione strutturale contro le intemperie: ripara la parte superiore e contribuisce a tenere la pioggia lontana dal frontale.

Il rivestimento laterale in acciaio inox V2A 1.4301 di 1,5 mm di spessore protegge le superfici laterali e completa il casellario con una finitura robusta e visivamente uniforme.

Spazio aggiuntivo per pacchi, giornali e altro ancora

Questo scomparto funge da cassetta per pacchi e integra la ricezione della posta con quella dei pacchi, anche quando non è in casa. La serratura per pacchi selezionata, serie BASIC con maniglia a T, consente la consegna senza dover affidare una chiave al corriere. Con la Sua chiave può predisporre lo scomparto per una singola consegna. Il corriere apre lo scomparto predisposto, vi deposita il pacco, chiude lo sportello e blocca la serratura premendola verso l'interno. Per ritirare il pacco, apra con la Sua chiave e predisponga nuovamente lo scomparto per la consegna successiva. Fino ad allora, lo scomparto non è disponibile per ulteriori consegne senza chiave. Le dimensioni esterne della cassetta sono 370 × 440 × 385 mm (L × H × P). Per determinare le dimensioni dei pacchi compatibili, sono decisive la luce netta dello sportello e le dimensioni interne utili; le dimensioni esterne non indicano le dimensioni massime del pacco. Verifichi preventivamente che le dimensioni della spedizione siano compatibili con quelle interne dello scomparto.

Materiali e lavorazione

Materiale di base: acciaio inox V2A 1.4301. L'acciaio inox V2A offre una base resistente alla corrosione e durevole per la zona d'ingresso.

La superficie verniciata a polvere è realizzata in un colore RAL a scelta. Può selezionare il colore desiderato nel configuratore 3D.

Cassetta postale e praticità d'uso

Cassetta postale 370 × 110 × 385 mm: sono inclusi un bordo di scolo per una protezione ottimale dall'acqua, una guarnizione continua in gomma per un inserimento silenzioso della posta, una solida targhetta portanome sostituibile e una serratura molto robusta. Inoltre, l'altezza della fessura di impostazione e il restringimento del canale proteggono la corrispondenza dal prelievo non autorizzato.

Comunicazione citofonica e dotazione

Targhetta portanome in plastica BASIC tipo 2: targhetta in policarbonato perfettamente trasparente. L'inserto è sostituibile dal lato frontale.

Adattatore universale per tutti i comuni moduli altoparlante da incasso: foratura citofonica con piastra adattatrice autoadesiva in dotazione, da incollare. Sulla piastra adattatrice è possibile fissare qualsiasi modulo altoparlante da incasso mediante una fascetta fermacavi. Nessun modulo altoparlante da incasso è incluso!

Pulsante campanello in acciaio inox BASIC + targhetta portanome in plastica BASIC tipo 2: ghiera e pulsante in acciaio inox spazzolato, con targhetta portanome in policarbonato trasparente. L'inserto della targhetta è sostituibile dal lato frontale. Il pulsante campanello è protetto contro gli atti vandalici mediante limitazione della forza di pressione.

Caratteristiche di questo casellario postale

- Serie di prodotti: BASIC Horizontal
- Installazione: autoportante
- Finitura: colore RAL a scelta
- Dimensioni complessive: L 859 × H 1520 × P 430 mm
- 4 cassette postali, 1 modulo funzionale, 4 moduli accessori
- Finitura delle cassette: colore RAL a scelta
- Finitura dei componenti aggiuntivi: colore RAL a scelta
- Tipo di fissaggio: montaggio a vite
- 4 pulsanti campanello, inclusi i tasti di chiamata integrati
- Materiale di base: acciaio inox V2A 1.4301. Finitura: verniciatura a polvere oppure acciaio inox satinato

Informazioni importanti:

Protezione dall'acqua: una posizione riparata, possibilmente sotto una tettoia, contribuisce a proteggere la corrispondenza. La posta deve essere inserita completamente e lo sportellino di impostazione deve essere chiuso.

Montaggio: per il casellario selezionato è necessaria una superficie di appoggio adeguata e con sufficiente capacità portante. Si attenga alle istruzioni di montaggio e tenga conto del tipo di fissaggio configurato.

Briefkasten Manufaktur Lippe GmbH
Werler Straße 60
32105 Bad Salzuflen

www.briefkasten-manufaktur.de
info@briefkasten-manufaktur.de
Tel.: +49 5222 807110

Geschäftsführer Oliver Woineck
Ust.ID.Nr. DE303690847
Handelsregister Amtsgericht Lemgo, HRB 8618

Product properties

Serie	BASE
Numero di pulsanti del campanello	4 pulsanti
Funzioni	Scomparto pacchi
Numero di scatole	con 4 scatole per pacchi, con 4 cassette per le lettere
Etichettatura dei nomi	Etichetta con il nome
Tipo di montaggio	Indipendente
Materiale di base	Acciaio inox V2A 1.4301
Ritiro dell'articolo	Lato anteriore
Superficie/colore	RAL a scelta (secondo la tabella colori)

Briefkasten Manufaktur Lippe GmbH
Werler Straße 60
32105 Bad Salzuflen

www.briefkasten-manufaktur.de
info@briefkasten-manufaktur.de
Tel.: +49 5222 807110

Geschäftsführer Oliver Woineck
Ust.ID.Nr. DE303690847
Handelsregister Amtsgericht Lemgo, HRB 8618

Dimensions

Altezza della singola scatola in mm	110
Larghezza della singola scatola in mm	370
Altezza complessiva in mm	1520
Larghezza totale in mm	859
Profondità in mm	430

Dimension drawing

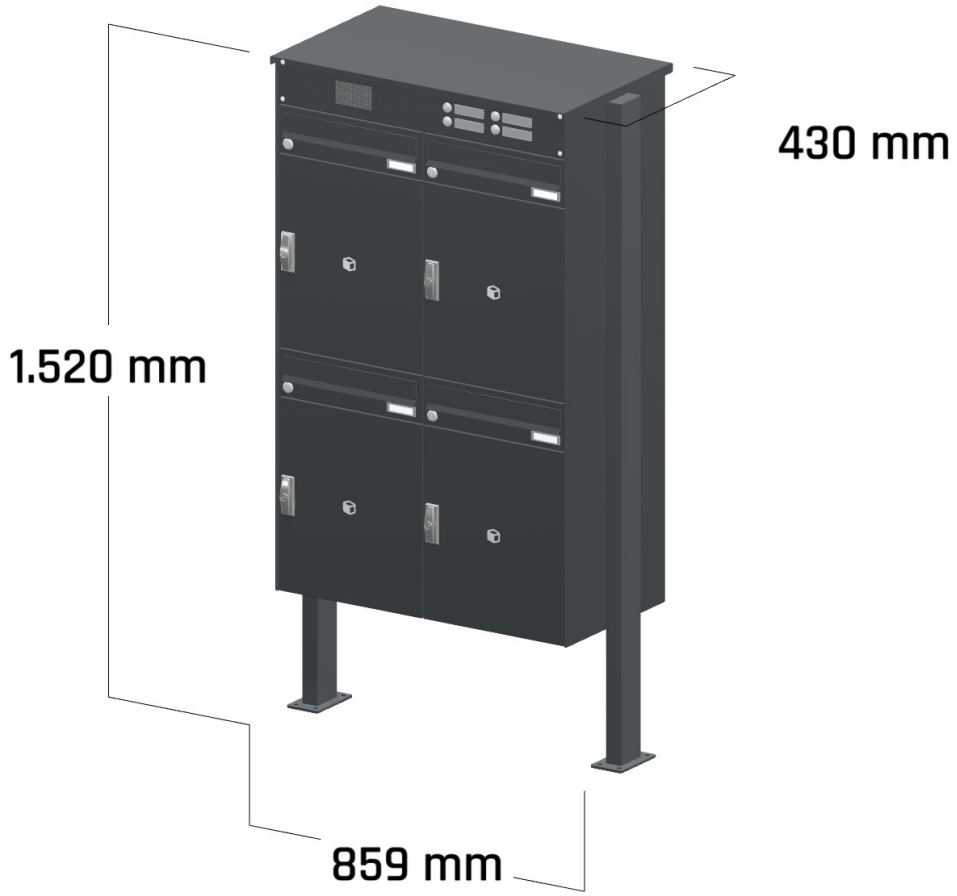

Briefkasten Manufaktur Lippe GmbH
Werler Straße 60
32105 Bad Salzuflen

www.briefkasten-manufaktur.de
info@briefkasten-manufaktur.de
Tel.: +49 5222 807110

Geschäftsführer Oliver Woineck
Ust.ID.Nr. DE303690847
Handelsregister Amtsgericht Lemgo, HRB 8618

More images

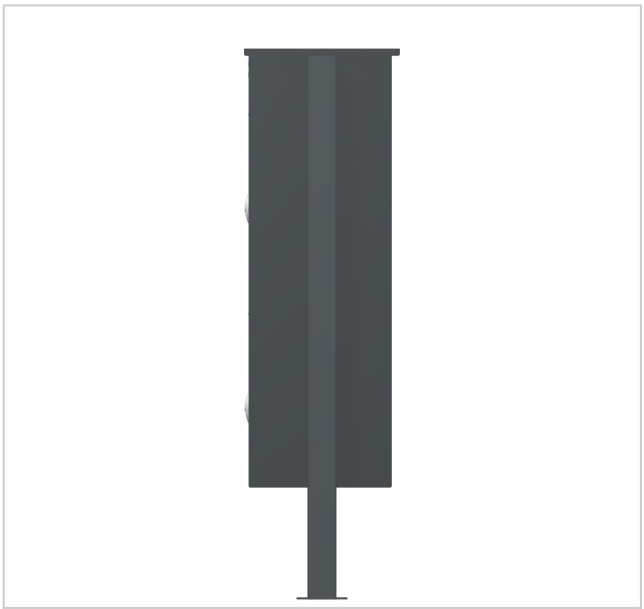





Briefkasten Manufaktur Lippe GmbH
Werler Straße 60
32105 Bad Salzuflen

www.briefkasten-manufaktur.de
info@briefkasten-manufaktur.de
Tel.: +49 5222 807110

Geschäftsführer Oliver Woineck
Ust.ID.Nr. DE303690847
Handelsregister Amtsgericht Lemgo, HRB 8618