# Colonna di cassette postali per 13 unità Design BASIC 385P-9016 ST-T con cassetta per campanello - RAL 9016 bianco traffico | RAL 9016 bianco traffico, finitura opaca a grana fine | Collegamenti | con 13 cassette postali



**Product number** 385P-9016-13S-SP-L

## Product description

## Pannello di cassette postali indipendente BASIC 385P con modulo campanello/citofono a sinistra per 13 appartamenti – RAL 9016 Bianco traffico – versione stretta

Il pannello di cassette postali indipendente BASIC 385P per 13 appartamenti unisce 13 scomparti postali utilizzabili separatamente a una scatola funzionale campanello integrata. In questo modo vengono riuniti ricezione della posta, pulsanti campanello e predisposizione per una tecnologia citofonica compatibile in una soluzione d’ingresso robusta e visivamente chiusa, ideale per grandi complessi residenziali, edifici plurifamiliari e immobili ad uso commerciale. Il modulo campanello/citofono in questa variante è posizionato a sinistra del pannello di cassette postali.

Le cassette sono realizzate in acciaio zincato e verniciate a polvere opaca RAL 9016 Bianco traffico con struttura fine. Un rivestimento laterale aderente con tettoio e scoline di scarico integrate supportano la protezione dagli agenti atmosferici. Gli elementi portanti massicci in profilo di alluminio anodizzato sono anch’essi verniciati a polvere in RAL 9016 Bianco traffico e costituiscono una base particolarmente stabile e durevole per l’installazione indipendente.

Ciascuno dei 13 scomparti postali ha un volume di ca. 12 litri. L’apertura di inserimento di 35 × 265 mm è progettata per spedizioni DIN C4 in formato verticale. Una guarnizione in gomma fonoassorbente riduce il rumore dell’anta di inserimento. Il prelievo della posta avviene frontalmente; gli sportelli di prelievo si aprono da sinistra verso destra. Per ogni cassetta postale sono forniti due chiavi con numero identificativo e una targhetta nominativa intercambiabile sotto lo sportello di inserimento.

## Vantaggi del pannello di cassette BASIC 385P in sintesi

### Scatola funzione campanello integrata a sinistra

Briefkasten Manufaktur Lippe GmbH
Werler Straße 60
32105 Bad Salzuflen

www.briefkasten-manufaktur.de
info@briefkasten-manufaktur.de
Tel.: +49 5222 807110

Geschäftsführer Oliver Woineck
Ust.ID.Nr. DE303690847
Handelsregister Amtsgericht Lemgo, HRB 8618

L’installazione combina 13 cassette postali con 13 pulsanti campanello in acciaio inox e una foratura per citofono con adattatore universale. Ne risulta una soluzione centrale e ordinata per posta e comunicazione con i visitatori.

### Apertura DIN C4 con volume di 12 litri

Le cassette offrono ciascuna ca. 12 litri di capacità postale. L’apertura di inserimento di 35 × 265 mm accoglie spedizioni DIN C4 in formato verticale, evitando piegature non necessarie delle buste più grandi.

### Predisposizione per comunicazione di porta

La foratura per citofono con adattatore universale è predisposta per molti altoparlanti da incasso di uso comune. L’altoparlante da incasso o l’impianto citofonico non fanno parte della dotazione base.

### Elementi portanti in alluminio massiccio

Gli elementi portanti massicci in profilo di alluminio anodizzato costituiscono la base stabile del modello BASIC 385P. Sono verniciati a polvere e disponibili per montaggio con viti su fondazione o per incassaggio nel calcestruzzo.

### Robusta qualità BASIC in RAL 9016 Bianco traffico

Acciaio zincato, componenti in acciaio inox, elementi portanti in alluminio massiccio e produzione tedesca garantiscono un pannello di cassette resistente per l’uso duraturo all’ingresso della proprietà.

## Dotazione del pannello di cassette BASIC 385P

### Pannello di cassette postali

**Numero cassette postali** 13 scomparti postali utilizzabili separatamente
**Dimensioni cassetta postale** 300 × 110 × 385 mm (L × A × P) per scomparto
**Volume postale** Ca. 12 litri per cassetta
**Materiale** Acciaio zincato; rivestimento laterale e tettoio in acciaio inossidabile V2A
**Finitura** RAL 9016 Bianco traffico struttura fine opaca
**Apertura di inserimento** 35 × 265 mm, adatta per DIN C4 verticale
**Norma** Cassette postali conformi a DIN EN 13724

### Modulo campanello e citofono

**Scatola funzione campanello** Acciaio zincato, verniciato a polvere coordinato
**Posizione** Sinistra
**Pulsanti campanello** 13 pulsanti campanello rotondi in acciaio inox tipo 4
**Foratura per citofono** Con adattatore universale per altoparlanti da incasso di uso comune
**Altoparlante da incasso** Non incluso nella fornitura
**Targhetta nominativa** Realizzata resistente alla pressione e agli urti

### Elementi portanti in alluminio massiccio

**Elementi portanti** Profilo in alluminio massiccio anodizzato
**Rivestimento** Verniciato a polvere in RAL 9016 Bianco traffico
**Tipi di montaggio** A scelta montaggio con viti o incassaggio nel calcestruzzo
**Montaggio con viti** Elementi portanti disponibili in 1200 o 1600 mm
**Incassaggio nel calcestruzzo** Elementi portanti disponibili in 1600 o 2000 mm

Briefkasten Manufaktur Lippe GmbH
Werler Straße 60
32105 Bad Salzuflen

www.briefkasten-manufaktur.de
info@briefkasten-manufaktur.de
Tel.: +49 5222 807110

Geschäftsführer Oliver Woineck
Ust.ID.Nr. DE303690847
Handelsregister Amtsgericht Lemgo, HRB 8618

**Stato di consegna** Elementi portanti e pannello di cassette consegnati divisi per agevolare il montaggio
**Produzione** Made in Germany by Briefkasten Manufaktur Lippe

#### Nota sul modulo campanello/citofono

L’adattatore universale è adatto per molti altoparlanti da incasso di uso comune. L’impianto di interfono o l’altoparlante da incasso, l’alimentazione e l’impianto di cablaggio non fanno parte della dotazione descritta e devono essere previsti in base al sistema pianificato.

#### Montaggio su fondazione

Per il montaggio con viti è necessaria una fondazione piana e sufficientemente portante. I mezzi di fissaggio devono essere scelti in funzione della fondazione, del peso dell’impianto e della situazione locale di installazione.

#### Montaggio mediante incassaggio nel calcestruzzo

Per l’esecuzione con incassaggio nel calcestruzzo gli elementi portanti in alluminio allungati vengono ancorati perpendicolarmente in una fondazione di calcestruzzo adeguatamente dimensionata. Le dimensioni della fondazione e la profondità di ancoraggio devono essere adeguate alla natura del terreno, alle dimensioni dell’impianto e ai carichi locali.

#### Nota sulla protezione dalle intemperie

Il tettoio, il rivestimento laterale aderente e le scoline di scarico supportano la protezione dalle intemperie. Le spedizioni devono essere completamente inserite affinché gli sportelli di inserimento possano chiudersi completamente. In condizioni meteorologiche estreme, nonostante una costruzione conforme alle norme, può infiltrarsi una minima quantità di umidità.

## Product properties

| | |
|---|---|
| **Materiale di base** | Acciaio, zincato, Alluminio AlMg3 W19, Acciaio inox V2A 1.4301 |
| **Serie** | BASE |
| **Funzioni** | Interruttore della luce, Stazione interfonica |
| **Scatola delle funzioni preparata per il produttore** | GIRA, Busch Jaeger, Siedle, Elettronica STR, ELCOM, TCS, Ritto, ALGO, Telegärtner, Auerswald, Legrand Bticino, Comelite |
| **Scatola singola a volume** | Normale > 10 litri |
| **Etichettatura dei nomi** | Etichetta con il nome |
| **Tipo di montaggio** | Indipendente |
| **Ritiro dell'articolo** | Lato anteriore |
| **Superficie/colore** | RAL 9016 bianco traffico |
| **Numero di scatole** | con 13 cassette per le lettere |

Briefkasten Manufaktur Lippe GmbH
Werler Straße 60
32105 Bad Salzuflen

www.briefkasten-manufaktur.de
info@briefkasten-manufaktur.de
Tel.: +49 5222 807110

Geschäftsführer Oliver Woineck
Ust.ID.Nr. DE303690847
Handelsregister Amtsgericht Lemgo, HRB 8618

## Dimensions

| | |
|---|---|
| **Altezza della singola scatola in mm** | 110,0 |
| **Larghezza della singola scatola in mm** | 300,0 |
| **Volume in litri** | 12 |
| **Altezza della fessura per le lettere in mm** | 35,0 |
| **Larghezza della fessura per le lettere in mm** | 265,0 |
| **Altezza complessiva in mm** | 1200,0 \| 1600,0 |
| **Larghezza totale in mm** | 700,0 |
| **Profondità in mm** | 435,0 |
| **Peso in kg** | 96 |
| **Condizioni di consegna** | La consegna avviene in blocchi, elementi a colonna / cassetta postale divisa |

## Dimension drawing

Briefkasten Manufaktur Lippe GmbH
Werler Straße 60
32105 Bad Salzuflen

www.briefkasten-manufaktur.de
info@briefkasten-manufaktur.de
Tel.: +49 5222 807110

Geschäftsführer Oliver Woineck
Ust.ID.Nr. DE303690847
Handelsregister Amtsgericht Lemgo, HRB 8618

Montagebohrungen

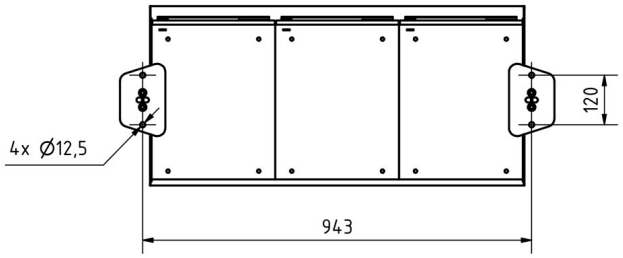


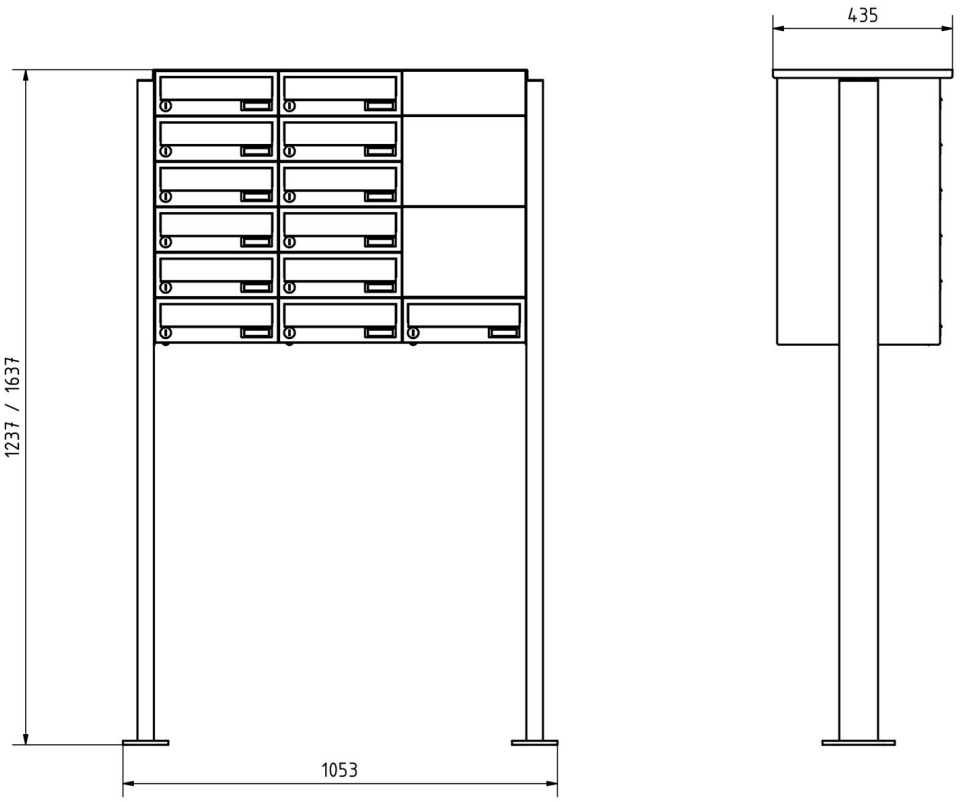


Briefkasten Manufaktur Lippe GmbH
Werler Straße 60
32105 Bad Salzuflen

www.briefkasten-manufaktur.de
info@briefkasten-manufaktur.de
Tel.: +49 5222 807110

Geschäftsführer Oliver Woineck
Ust.ID.Nr. DE303690847
Handelsregister Amtsgericht Lemgo, HRB 8618

# More images





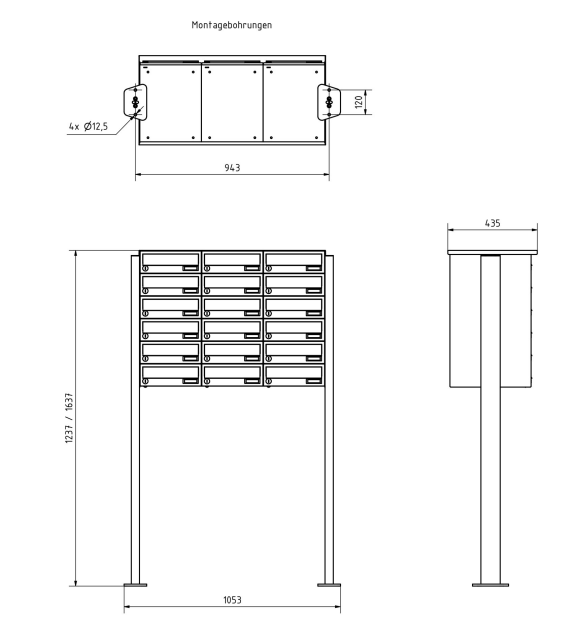








Briefkasten Manufaktur Lippe GmbH
Werler Straße 60
32105 Bad Salzuflen

www.briefkasten-manufaktur.de
info@briefkasten-manufaktur.de
Tel.: +49 5222 807110

Geschäftsführer Oliver Woineck
Ust.ID.Nr. DE303690847
Handelsregister Amtsgericht Lemgo, HRB 8618