Casellario postale da 7 cassette BASIC – montaggio a incasso – RAL a scelta

Product number BML3D-KH9WC3EV8W



Product description

Design accogliente e praticità nel ricevere la posta ogni giorno

Il casellario BASIC Horizontal di Briefkasten Manufaktur accoglie lei e i suoi visitatori con un design lineare e ordinato. La struttura modulare riunisce le funzioni selezionate in una soluzione chiara e personalizzabile per l'uso quotidiano. La serie BASIC offre cassette postali, moduli accessori e moduli funzionali combinabili in molti modi, per un ingresso dall'aspetto armonioso. Il casellario è progettato per il montaggio a incasso e offre 7 cassette per la posta quotidiana.

Il casellario è realizzato in un colore RAL a scelta e ha dimensioni complessive di L 791 × H 493 × P 394 mm.

Con «Configura ora» si apre esattamente questa configurazione nel configuratore 3D, dove è possibile personalizzare ulteriormente il casellario e poi ordinarlo.

Configurabile su misura

Un casellario postale in armonia con la sua casa: con «Configura ora» può adattare questa configurazione alle sue esigenze.

- Finitura delle cassette: nel configuratore 3D può scegliere il colore tra quelli disponibili per questa versione.
- Scritte personalizzate: può personalizzare le superfici predisposte con nomi, numeri civici o testi a scelta. Le scritte raffigurate sono esempi e possono essere sostituite.
- Caratteri delle scritte: può scegliere tra i caratteri disponibili per le scritte e modificarne l'aspetto nel configuratore.
- Dotazione: può aggiungere o modificare i componenti compatibili con il casellario scegliendo tra quelli di volta in volta disponibili.

In caso di modifiche personalizzate, dimensioni e prezzo vengono ricalcolati nel configuratore 3D in base alla selezione effettuata.

Briefkasten Manufaktur Lippe GmbH
Werler Straße 60
32105 Bad Salzuflen

www.briefkasten-manufaktur.de
info@briefkasten-manufaktur.de
Tel.: +49 5222 807110

Geschäftsführer Oliver Woineck
Ust.ID.Nr. DE303690847
Handelsregister Amtsgericht Lemgo, HRB 8618

Cornice copri-intonaco

Il casellario a incasso è dotato di una cornice copri-intonaco in acciaio inox V2A dello spessore di 1,5 mm. La cornice copre il raccordo tra il vano d'incasso e la superficie della parete, garantendo una finitura pulita.

Materiali e lavorazione

Materiale di base: acciaio inox V2A 1.4301. L'acciaio inox V2A offre una base resistente alla corrosione e durevole per la zona d'ingresso.

La superficie verniciata a polvere è realizzata in un colore RAL a scelta. Il colore desiderato si seleziona nel configuratore 3D.

Cassetta postale e praticità d'uso

Cassetta postale 370 × 110 × 385 mm: sono inclusi un bordo di scolo della pioggia per una protezione ottimale dall'acqua, un labbro continuo in gomma per un inserimento silenzioso, una solida targhetta portanome sostituibile e una serratura molto robusta. L'altezza della fessura d'introduzione e il restringimento del canale proteggono comunque la posta dal prelievo non autorizzato.

Dotazione

Targhetta portanome in plastica BASIC tipo 2: targhetta in policarbonato trasparente. Il cartellino è sostituibile dal lato frontale.

Caratteristiche di questo casellario postale

- Serie di prodotti: BASIC Horizontal
- Montaggio: a incasso
- Finitura: RAL a scelta
- Dimensioni complessive: L 791 × H 493 × P 394 mm
- 7 cassette postali, 1 modulo accessori
- Finitura delle cassette: RAL a scelta
- Materiale di base: acciaio inox V2A 1.4301. Finitura: verniciatura a polvere oppure acciaio inox satinato

Informazioni importanti:

Protezione dall'acqua: una posizione riparata, possibilmente sotto una tettoia, contribuisce a proteggere la posta. La corrispondenza deve essere inserita completamente e lo sportellino d'introduzione deve essere chiuso.

Montaggio: verifichi il supporto e le condizioni di installazione facendo riferimento alle dimensioni complessive e alle istruzioni di montaggio.

Briefkasten Manufaktur Lippe GmbH
Werler Straße 60
32105 Bad Salzuflen

www.briefkasten-manufaktur.de
info@briefkasten-manufaktur.de
Tel.: +49 5222 807110

Geschäftsführer Oliver Woineck
Ust.ID.Nr. DE303690847
Handelsregister Amtsgericht Lemgo, HRB 8618

Product properties

Serie	BASE
Etichettatura dei nomi	Etichetta con il nome
Materiale di base	Acciaio inox V2A 1.4301
Numero di scatole	con 7 cassette per le lettere
Ritiro dell'articolo	Lato anteriore
Superficie/colore	RAL a scelta (secondo la tabella colori)
Tipo di montaggio	Montaggio ad incasso

Briefkasten Manufaktur Lippe GmbH
Werler Straße 60
32105 Bad Salzuflen

www.briefkasten-manufaktur.de
info@briefkasten-manufaktur.de
Tel.: +49 5222 807110

Geschäftsführer Oliver Woineck
Ust.ID.Nr. DE303690847
Handelsregister Amtsgericht Lemgo, HRB 8618

Dimensions

Altezza della singola scatola in mm	110
Larghezza della singola scatola in mm	370
Altezza complessiva in mm	493
Larghezza totale in mm	791
Profondità in mm	394

Dimension drawing

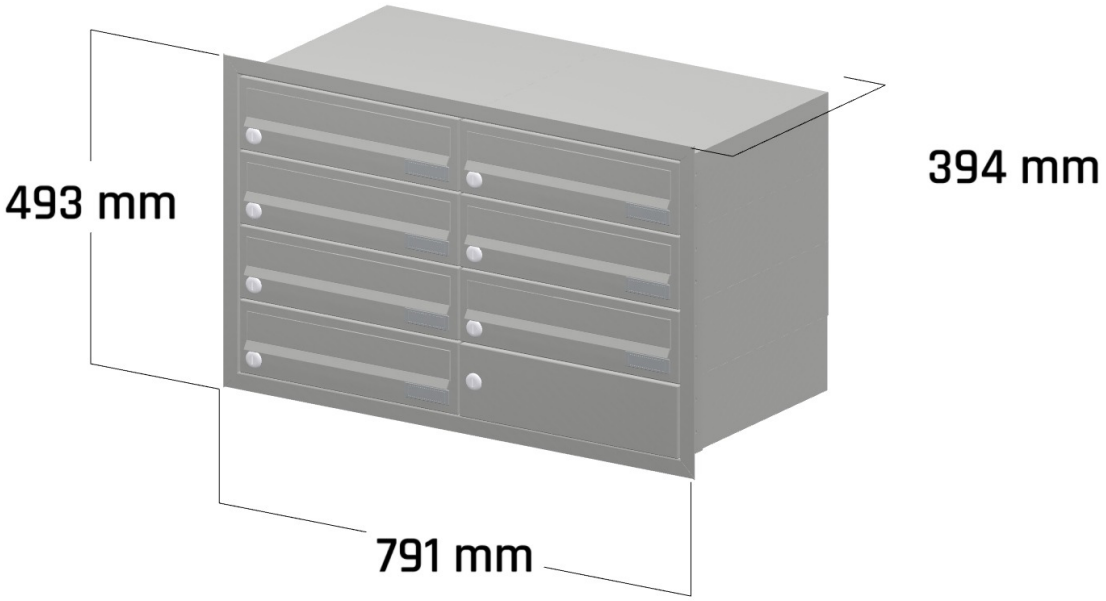

Briefkasten Manufaktur Lippe GmbH
Werler Straße 60
32105 Bad Salzuflen

www.briefkasten-manufaktur.de
info@briefkasten-manufaktur.de
Tel.: +49 5222 807110

Geschäftsführer Oliver Woineck
Ust.ID.Nr. DE303690847
Handelsregister Amtsgericht Lemgo, HRB 8618

More images

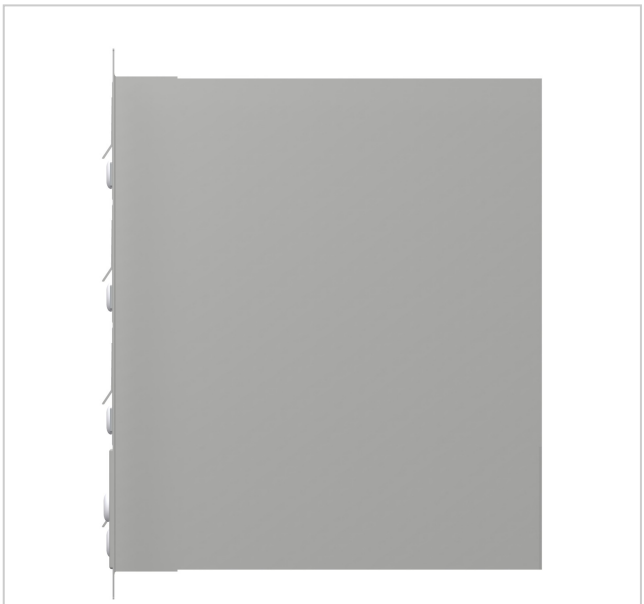

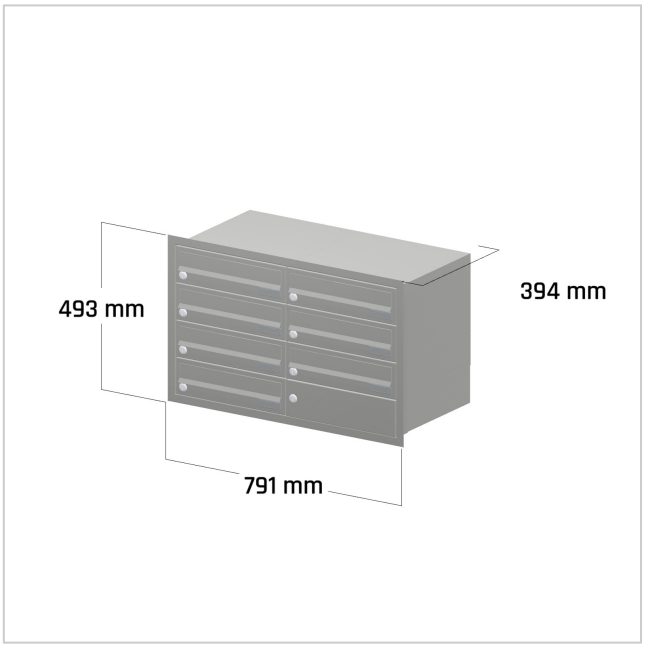



Briefkasten Manufaktur Lippe GmbH
Werler Straße 60
32105 Bad Salzuflen

www.briefkasten-manufaktur.de
info@briefkasten-manufaktur.de
Tel.: +49 5222 807110

Geschäftsführer Oliver Woineck
Ust.ID.Nr. DE303690847
Handelsregister Amtsgericht Lemgo, HRB 8618