Cassette postali a colonna per 6 Design BASIC 385-VA ST-R con cassetta campanello - Acciaio inossidabile V2A, spazzolato | Collegamenti | con 6 cassette postali | Acciaio inossidabile, spazzolato



Product number 385-VA-6W-SP-L

Product description

Cassette postali autoportanti BASIC 385 per 6 utenze – versione larga a più colonne con modulo campanello/altoparlante – piastra campanello a sinistra – acciaio inossidabile V2A spazzolato

Con 6 scomparti postali utilizzabili separatamente, la BASIC 385 autoportante offre una soluzione postale chiara per condomini, piccoli complessi residenziali nonché per uffici e studi. Il montaggio su supporto consente un posizionamento flessibile dove l'impianto risulti facilmente accessibile per residenti e addetti alle spedizioni.

La variante W distribuisce gli scomparti postali in una configurazione dell'impianto più larga e a più colonne, creando una facciata ordinata per diversi utenti.

Le cassette sono realizzate in acciaio inossidabile V2A 1.4301 resistente alle intemperie e sono finemente spazzolate. Un rivestimento laterale aderente con tetto antipioggia unisce le singole cassette in un unico impianto chiuso.

Ogni scomparto dispone di una bocca di inserimento di 35 × 265 mm per invii DIN C4 in verticale. Un bordo in gomma fonoassorbente riduce i rumori di impatto, mentre gli sportelli di prelievo frontali si aprono da sinistra verso destra. Per ogni cassetta sono previsti due chiavi con numero e una targhetta portanome sostituibile sotto la bocca di inserimento.

Il modulo campanello/altoparlante integrato a sinistra riunisce la funzione campanello e la predisposizione per un citofono direttamente nell'impianto delle cassette postali.

I vantaggi della BASIC 385 a colpo d'occhio

Disposizione larga a più colonne

Briefkasten Manufaktur Lippe GmbH
Werler Straße 60
32105 Bad Salzuflen

www.briefkasten-manufaktur.de
info@briefkasten-manufaktur.de
Tel.: +49 5222 807110

Geschäftsführer Oliver Woineck
Ust.ID.Nr. DE303690847
Handelsregister Amtsgericht Lemgo, HRB 8618

I 6 scomparti postali sono disposti in una configurazione dell'impianto più larga e a più colonne. Ciò crea una facciata ordinata e distribuisce gli scomparti su più colonne.

Ampia apertura di inserimento secondo DIN EN 13724

L'apertura di inserimento di 35 × 265 mm è pensata per invii DIN C4 in verticale. Anche buste di dimensioni maggiori possono essere inserite senza pieghe.

Inserimento silenzioso e prelievo comodo

Un bordo in gomma fonoassorbente riduce l'urto delle alette di inserimento. Il prelievo della posta avviene frontalmente tramite sportelli che si aprono da sinistra verso destra.

Interamente in acciaio inossidabile spazzolato

La versione in acciaio inossidabile combina cassette, rivestimenti ed elementi di sostegno in un impianto complessivo di alta qualità e di facile manutenzione.

Modulo campanello/altoparlante direttamente integrato

Il campo campanello/altoparlante a sinistra è integrato direttamente nell'impianto. La foratura per altoparlante con adattatore universale è predisposta per altoparlanti da incasso comunemente reperibili; il citofono o l'altoparlante da incasso non sono inclusi nella dotazione di base.

Dotazione dell'impianto di cassette postali BASIC 385

Impianto di cassette postali

Articolo 385-VA-6W-SP-L
Serie BASIC 385 ST-R
Configurazione Versione larga a più colonne
Numero di cassette postali 6 scomparti postali utilizzabili separatamente
Materiale cassette postali Acciaio inossidabile V2A 1.4301
Finitura Acciaio inossidabile V2A 1.4301, spazzolato
Tetto antipioggia / rivestimento laterale Acciaio inossidabile V2A 1.4301, spazzolato
Produzione Prodotto in Germania da Briefkasten Manufaktur Lippe

Posta e utilizzo

Apertura di inserimento 35 × 265 mm, adatta per DIN C4 verticale
Sportelli di inserimento Con bordo in gomma fonoassorbente
Prelievo della posta Frontale
Apertura porta Da sinistra verso destra
Chiavi 2 chiavi con numero per ogni cassetta
Targhetta portanome Targhetta portanome sostituibile sotto la bocca di inserimento
Normativa Cassette postali conformi a DIN EN 13724

Elementi di sostegno e dotazione

Elementi di sostegno Tubo tondo ca. 60 mm in acciaio inossidabile V2A 1.4301, spazzolato
Tipi di installazione A scelta per montaggio con viti o per incassamento nel calcestruzzo

Briefkasten Manufaktur Lippe GmbH
Werler Straße 60
32105 Bad Salzuflen

www.briefkasten-manufaktur.de
info@briefkasten-manufaktur.de
Tel.: +49 5222 807110

Geschäftsführer Oliver Woineck
Ust.ID.Nr. DE303690847
Handelsregister Amtsgericht Lemgo, HRB 8618

Fissaggio I bulloni di ancoraggio per il montaggio con viti non sono inclusi; selezionare separatamente gli ancoranti adatti al fondo
Modulo campanello/altoparlante Campo funzionale integrato, posizione: sinistra
Predisposizione per citofonia Foratura per altoparlante con adattatore universale per altoparlanti da incasso commerciali
Pulsanti campanello Pulsanti campanello rotondi in acciaio inossidabile adeguati alla versione dell'articolo
Citofono Altoparlante da incasso o citofono non inclusi nella dotazione di base

Dimensioni della cassetta postale e volume

La BASIC 385 è disponibile, a seconda della configurazione del prodotto, con diverse dimensioni degli scomparti postali. La versione standard 300 × 110 × 385 mm offre circa 12 litri di volume; a seconda della variante è disponibile anche 300 × 220 × 385 mm con circa 25 litri di volume.

Installazione mediante incassamento nel calcestruzzo

Per l'impianto autoportante si raccomanda un adeguato basamento in calcestruzzo. Durante l'incassamento, gli elementi di sostegno in acciaio inossidabile devono essere allineati verticalmente e ancorati in modo permanente nel basamento. Dimensioni del fondo e profondità di ancoraggio devono essere adattate alla consistenza del terreno, al peso dell'impianto e alle condizioni locali.

Montaggio con viti su una base

Per il montaggio con viti è necessario un basamento in calcestruzzo piano e portante. Bulloni di ancoraggio o altri elementi di fissaggio adeguati devono essere selezionati in base al sottofondo e al carico dell'impianto. Nelle versioni BASIC-385-ST-R i bulloni di ancoraggio non fanno parte della dotazione di base.

Nota sulla protezione dalle intemperie

La corrispondenza è protetta da umidità e sporco in misura ottimale soltanto quando è inserita completamente e lo sportello di inserimento è chiuso. Spedizioni sporgenti possono impedire la chiusura completa dello sportello. In condizioni meteorologiche estreme, nonostante una conformità normativa, può comunque entrare umidità all'interno della cassetta postale.

Nota sulla tecnologia campanello e citofonia

Il modulo campanello/altoparlante è predisposto con foratura per altoparlante e adattatore universale per altoparlanti da incasso comunemente reperibili. Il citofono o l'altoparlante da incasso non sono inclusi nella dotazione di base. La progettazione, il collegamento e la messa in servizio dei componenti elettrici devono essere eseguiti da un elettricista qualificato.

Briefkasten Manufaktur Lippe GmbH
Werler Straße 60
32105 Bad Salzuflen

www.briefkasten-manufaktur.de
info@briefkasten-manufaktur.de
Tel.: +49 5222 807110

Geschäftsführer Oliver Woineck
Ust.ID.Nr. DE303690847
Handelsregister Amtsgericht Lemgo, HRB 8618

Product properties

Serie	BASE
Numero di pulsanti del campanello	6 pulsanti
Funzioni	Interruttore della luce, Stazione interfonica
Scatola delle funzioni preparata per il produttore	GIRA, Busch Jaeger, Siedle, Elettronica STR, ELCOM, TCS, Ritto, ALGO, Telegärtner, Auerswald, Legrand Bticino, Comelite
Numero di scatole	con 6 cassette per le lettere
Scatola singola a volume	Normale > 10 litri
Etichettatura dei nomi	Etichetta con il nome
Tipo di montaggio	Indipendente
Materiale di base	Acciaio inox V2A 1.4301
Ritiro dell'articolo	Lato anteriore
Superficie/colore	Terra

Briefkasten Manufaktur Lippe GmbH
Werler Straße 60
32105 Bad Salzuflen

www.briefkasten-manufaktur.de
info@briefkasten-manufaktur.de
Tel.: +49 5222 807110

Geschäftsführer Oliver Woineck
Ust.ID.Nr. DE303690847
Handelsregister Amtsgericht Lemgo, HRB 8618

Dimensions

Altezza della singola scatola in mm	110,0
Larghezza della singola scatola in mm	300,0
Volume in litri	12
Altezza della fessura per le lettere in mm	35,0
Larghezza della fessura per le lettere in mm	265,0
Altezza del sistema di cassette per le lettere in mm	440,0
Larghezza del sistema di cassette per le lettere in mm	600,0
Altezza complessiva in mm	1200,0 | 1500,0 | 1700,0
Larghezza totale in mm	765,0
Profondità in mm	435,0
Peso in kg	38
Condizioni di consegna	Die Lieferung avviene in blocchi, elementi a colonna / cassetta postale separata

Briefkasten Manufaktur Lippe GmbH
Werler Straße 60
32105 Bad Salzuflen

www.briefkasten-manufaktur.de
info@briefkasten-manufaktur.de
Tel.: +49 5222 807110

Geschäftsführer Oliver Woineck
Ust.ID.Nr. DE303690847
Handelsregister Amtsgericht Lemgo, HRB 8618

Dimension drawing

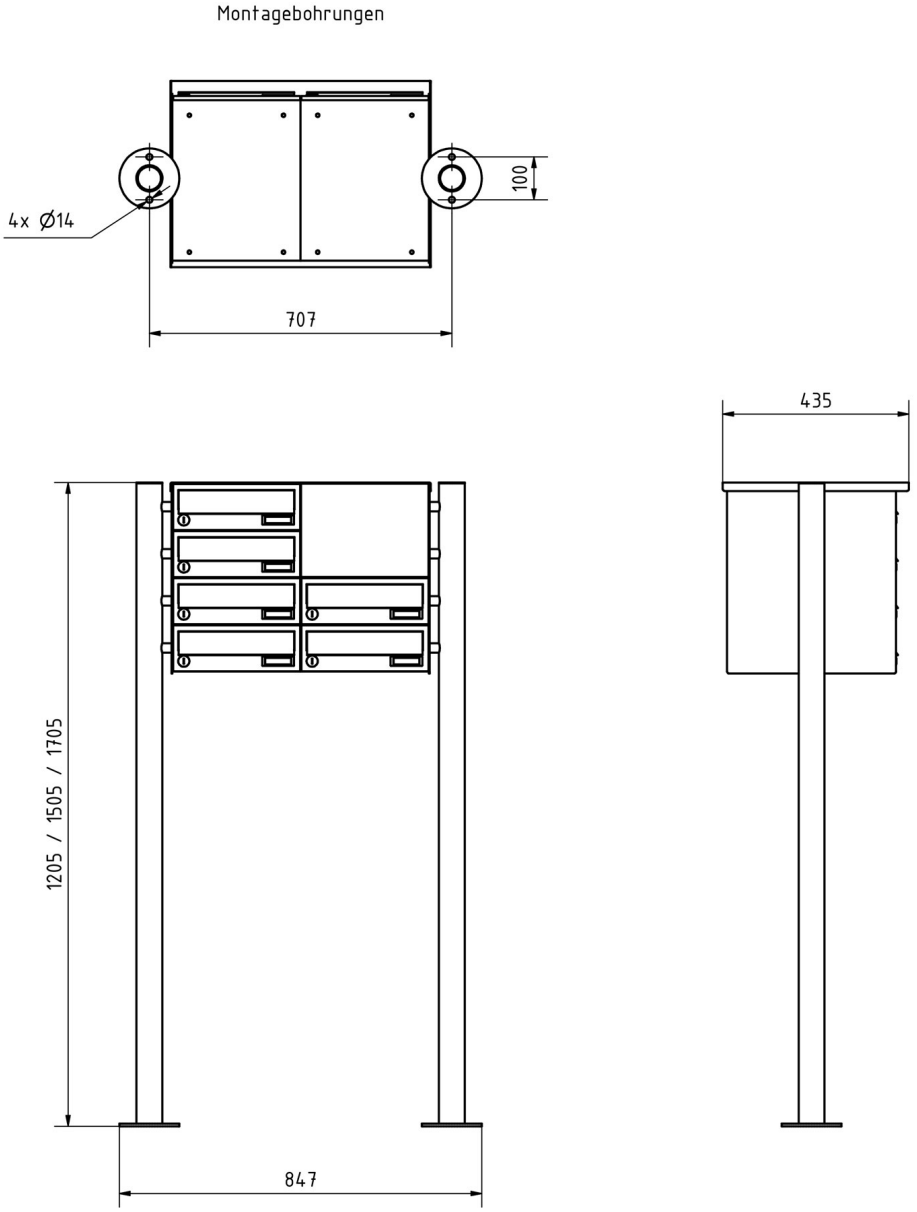

Briefkasten Manufaktur Lippe GmbH
Werler Straße 60
32105 Bad Salzuflen

www.briefkasten-manufaktur.de
info@briefkasten-manufaktur.de
Tel.: +49 5222 807110

Geschäftsführer Oliver Woineck
Ust.ID.Nr. DE303690847
Handelsregister Amtsgericht Lemgo, HRB 8618

More images







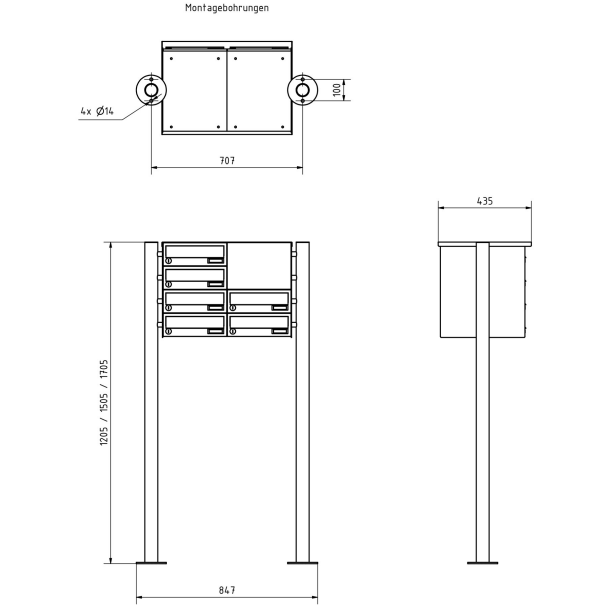

Briefkasten Manufaktur Lippe GmbH
Werler Straße 60
32105 Bad Salzuflen

www.briefkasten-manufaktur.de
info@briefkasten-manufaktur.de
Tel.: +49 5222 807110

Geschäftsführer Oliver Woineck
Ust.ID.Nr. DE303690847
Handelsregister Amtsgericht Lemgo, HRB 8618





Briefkasten Manufaktur Lippe GmbH
Werler Straße 60
32105 Bad Salzuflen

www.briefkasten-manufaktur.de
info@briefkasten-manufaktur.de
Tel.: +49 5222 807110

Geschäftsführer Oliver Woineck
Ust.ID.Nr. DE303690847
Handelsregister Amtsgericht Lemgo, HRB 8618