Cassetta postale in acciaio inossidabile a montaggio superficiale per 6 posti Design BASIC Plus 382XA AP con alloggiamento per campanello - acciaio inossidabile V2A | Profondità 150 mm | con 6 cassette postali (2x3) | In alto | Acciaio inossidabile, spazzolato

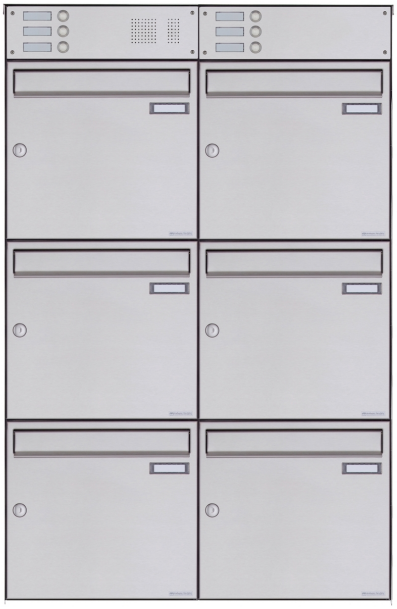

Product number 382XA-VA-6-SP-150-O

Product description

Cassette postali a parete per 6 in acciaio inox Design BASIC Plus 382XA AP con cassa campanello - Acciaio inox V2A

Cassetta postale di alta qualità da montaggio a vista per 6 utenze made in Germany by Briefkasten Manufaktur. La cassetta è interamente realizzata in acciaio inox V2A, levigato. La lavorazione molto pregiata e il concetto studiato rendono questa cassetta postale uno dei nostri best seller. Un profilo di scolo per una protezione ottimale dalla pioggia, una guarnizione in gomma continua per un inserimento silenzioso, la targhetta porta-nome intercambiabile, un pratico fermo per la posta e la serratura molto robusta caratterizzano questa cassetta postale da montaggio a vista.

Le cassette postali della collezione BASIC Plus si distinguono per l'uso coerente di acciaio inox V2A. Il risultato è un'elevata durata nel tempo e sostenibilità. La costruzione è stata sviluppata dai nostri ingegneri tenendo conto di elevata flessibilità/modularità, semplice montaggio dei ricambi e agevole installazione fai-da-te. Per tutte le soluzioni BASIC Plus i ricambi sono disponibili direttamente.

Grazie alla concezione costruttiva l'installazione fai-da-te risulta semplice. L'impianto è predisposto per un montaggio completo e agevole; non è necessario un montaggio murario complesso dei singoli vani. Cassetta postale da 6 per montaggio a vista in acciaio inox V2A 1.4301, levigato grana 240.

Vantaggi a colpo d'occhio

Rivestimento laterale in acciaio inox con tetto para-pioggia

Il rivestimento laterale e il tetto para-pioggia sono realizzati in acciaio inox V2A 1.4301, levigato grana 240 e completano l'impianto come protezione dalle intemperie costruttivamente armonizzata.

Briefkasten Manufaktur Lippe GmbH
Werler Straße 60
32105 Bad Salzuflen

www.briefkasten-manufaktur.de
info@briefkasten-manufaktur.de
Tel.: +49 5222 807110

Geschäftsführer Oliver Woineck
Ust.ID.Nr. DE303690847
Handelsregister Amtsgericht Lemgo, HRB 8618

Ampia apertura per la posta

L'apertura misura 35 × 325 mm ed è concepita per DIN C4 in orizzontale. L'esecuzione della cassetta postale è conforme alla norma DIN EN 13724.

Inserimento silenzioso e ritiro comodo

L'ammortizzatore integrato con guarnizione in gomma riduce i rumori d'urto durante l'inserimento. Il fermo per la posta trattiene gli invii durante il prelievo.

Area campanello e parlato integrata

Cassa campanello in acciaio inox V2A 1.4301, levigato grana 240. Come pulsante campanello viene utilizzato il pulsante in acciaio inox Tipo 4. Predisposta opzionalmente con griglia parlante per l'installazione di impianti citofonici alternativi commerciali o altoparlanti da incasso. (Impianto citofonico/altoparlanti da incasso non inclusi nella fornitura). È disponibile anche una versione opzionale con il set video completo Comelit Ultra.

Produzione di qualità e progettazione accurata

L'impianto è prodotto presso la Briefkasten Manufaktur in Germania. La costruzione è pensata per un montaggio fai-da-te senza complicazioni.

Equipaggiamento e dettagli del prodotto

Impianto cassette postali

Numero di cassette 6 vani postali utilizzabili separatamente
Disposizione 2 × 3
Profondità 150 mm
Materiale cassetta Acciaio inox V2A 1.4301
Finitura cassetta levigato grana 240
Parte campanello/parlato Cassa campanello in acciaio inox V2A 1.4301, levigato grana 240

Posta e funzionamento

Apertura d'inserimento 35 × 325 mm, adatta per DIN C4 in orizzontale
Norma DIN EN 13724
Sportello d'inserimento Ammortizzato grazie a guarnizione in gomma
Chiavi 2 chiavi con numero identificativo per ogni cassetta
Targhetta porta-nome Targhetta porta-nome intercambiabile sotto lo sportello d'inserimento
Fermo per la posta Integrato in ogni cassetta

Montaggio e dotazione

Tipo di montaggio Montaggio a parete (a vista)
Profilo di scolo Integrato nella costruzione
Tetto para-pioggia In acciaio inox V2A 1.4301, levigato grana 240
Rivestimento laterale In acciaio inox V2A 1.4301, levigato grana 240
Materiale di montaggio Per montaggio a parete incl. binario di montaggio e materiale di fissaggio (viti + tasselli)
Produzione Prodotto in Germania da Briefkasten Manufaktur Lippe

Briefkasten Manufaktur Lippe GmbH
Werler Straße 60
32105 Bad Salzuflen

www.briefkasten-manufaktur.de
info@briefkasten-manufaktur.de
Tel.: +49 5222 807110

Geschäftsführer Oliver Woineck
Ust.ID.Nr. DE303690847
Handelsregister Amtsgericht Lemgo, HRB 8618

Nota sulla protezione dagli agenti atmosferici

La corrispondenza è protetta al meglio da umidità e sporco se inserita completamente e con lo sportello d'inserimento chiuso. Invii sporgenti possono impedire la chiusura completa dello sportello.

Nota sul montaggio a parete

Prima del montaggio verificare la portata e la natura del muro. Il fissaggio deve essere adeguato al peso dell'impianto e alla struttura muraria esistente.

Product properties

Serie	BASE
Numero di pulsanti del campanello	6 pulsanti
Funzioni	Interruttore della luce, Stazione interfonica
Scatola delle funzioni preparata per il produttore	GIRA, Busch Jaeger, Siedle, Elettronica STR, ELCOM, TCS, Ritto, ALGO, Telegärtner, Auerswald, Legrand Bticino, Comelite
Numero di scatole	con 6 cassette per le lettere
Etichettatura dei nomi	Etichetta con il nome
Materiale di base	Acciaio inox V2A 1.4301
Ritiro dell'articolo	Lato anteriore
Superficie/colore	Terra
Scatola singola a volume	Grande > 16 litri
Tipo di montaggio	Montato in superficie

Dimensions

Altezza della singola scatola in mm	330,0
Larghezza della singola scatola in mm	355,0
Volume in litri	12,0 | 17,0
Altezza della fessura per le lettere in mm	35,0
Larghezza della fessura per le lettere in mm	325,0
Altezza del sistema di cassette per le lettere in mm	760,0
Larghezza del sistema di cassette per le lettere in mm	1090,0
Larghezza totale in mm	1090,0
Profondità in mm	100,0 | 150,0
Peso in kg	32

Briefkasten Manufaktur Lippe GmbH
Werler Straße 60
32105 Bad Salzuflen

www.briefkasten-manufaktur.de
info@briefkasten-manufaktur.de
Tel.: +49 5222 807110

Geschäftsführer Oliver Woineck
Ust.ID.Nr. DE303690847
Handelsregister Amtsgericht Lemgo, HRB 8618

More images

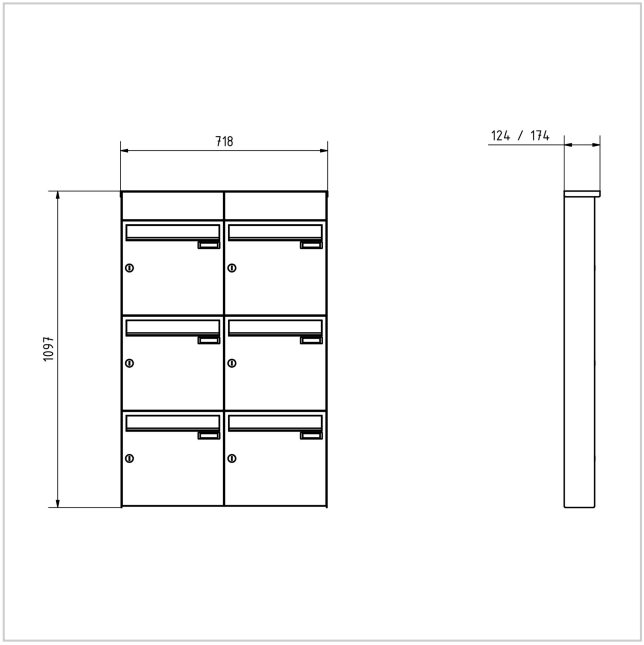







Briefkasten Manufaktur Lippe GmbH
Werler Straße 60
32105 Bad Salzuflen

www.briefkasten-manufaktur.de
info@briefkasten-manufaktur.de
Tel.: +49 5222 807110

Geschäftsführer Oliver Woineck
Ust.ID.Nr. DE303690847
Handelsregister Amtsgericht Lemgo, HRB 8618









Briefkasten Manufaktur Lippe GmbH
Werler Straße 60
32105 Bad Salzuflen

www.briefkasten-manufaktur.de
info@briefkasten-manufaktur.de
Tel.: +49 5222 807110

Geschäftsführer Oliver Woineck
Ust.ID.Nr. DE303690847
Handelsregister Amtsgericht Lemgo, HRB 8618



Briefkasten Manufaktur Lippe GmbH
Werler Straße 60
32105 Bad Salzuflen

www.briefkasten-manufaktur.de
info@briefkasten-manufaktur.de
Tel.: +49 5222 807110

Geschäftsführer Oliver Woineck
Ust.ID.Nr. DE303690847
Handelsregister Amtsgericht Lemgo, HRB 8618