Impianto di cassette postali 1x3 (3 unità) da montaggio superficiale Design BASIC 382A AP - RAL 9016 bianco traffico | RAL 9016 bianco traffico, finitura opaca a grana fine | Profondità 100 mm | con 3 cassette postali (1x3)



Product number 382A-9016-3S-100

Product description

Sistema di cassette per le lettere da parete 3 x 3 Design BASIC 382A AP - RAL 9016 bianco traffico

Cassetta per le lettere da parete di alta qualità per 3 parti, prodotta in Germania da Briefkasten Manufaktur.

L'intero sistema di cassette per le lettere da parete è realizzato in acciaio zincato, verniciato a polvere in bianco traffico RAL 9016, struttura fine e opaca. La lavorazione di altissima qualità e il concetto ben studiato fanno di questo sistema di cassette per le lettere il nostro top seller. Il bordo di drenaggio per una protezione ottimale dall'acqua, il labbro continuo in gomma per un inserimento silenzioso, la solida targhetta intercambiabile, il pratico supporto per la posta e la serratura molto robusta caratterizzano questo sistema di cassette per le lettere a muro.

Grazie al design, il montaggio è semplice.

- Sistema di cassette per le lettere da appoggio in 3 pezzi con cassette per le lettere in lamiera d'acciaio zincata, verniciata a polvere in RAL 9016 bianco traffico struttura fine opaco.
- Il sistema è prodotto da Briefkasten Manufaktur. Produzione di qualità tedesca "Made in Germany".
- Le cassette per le lettere sono conformi alla norma DIN/EN 13724. Dimensioni di inserimento (3,5 cm x 32,5 cm) per il formato C4 orizzontale; anche le lettere grandi possono essere inserite senza pieghe.
- Sportelli di inserimento con guarnizione in gomma fonoassorbente per un inserimento molto silenzioso della posta.
- Gli sportelli possono essere aperti da sinistra a destra.
- Incluse 2 chiavi con numero di chiave, targhetta con nome modificabile sotto lo sportello e portapacchi per ogni cassetta delle lettere.
- Grande capacità grazie alla profondità opzionale della cassetta delle lettere +50 mm = circa 17 litri. Adatto ad aziende e famiglie con volumi di posta molto elevati.
- Per il montaggio a parete, incluso il materiale di fissaggio (viti + tasselli).

Briefkasten Manufaktur Lippe GmbH
Werler Straße 60
32105 Bad Salzuflen

www.briefkasten-manufaktur.de
info@briefkasten-manufaktur.de
Tel.: +49 5222 807110

Geschäftsführer Oliver Woineck
Ust.ID.Nr. DE303690847
Handelsregister Amtsgericht Lemgo, HRB 8618

Informazioni importanti:

La posta è protetta dall'umidità e dallo sporco solo quando è completamente inserita e lo sportello è chiuso. In determinate condizioni climatiche estreme, l'acqua può comunque penetrare (fino a 1ccm secondo la norma DIN EN 13724). Questo non è un motivo di reclamo.

Product properties

Materiale di base	Acciaio, zincato
Serie	BASE
Scatola singola a volume	Normale > 10 litri
Etichettatura dei nomi	Etichetta con il nome
Ritiro dell'articolo	Lato anteriore
Tipo di montaggio	Montato in superficie
Numero di scatole	con 3 cassette per le lettere
Superficie/colore	RAL 9016 bianco traffico

Dimensions

Altezza della singola scatola in mm	330,0
Larghezza della singola scatola in mm	355,0
Volume in litri	12,0 | 17,0
Altezza della fessura per le lettere in mm	35,0
Larghezza della fessura per le lettere in mm	325,0
Altezza del sistema di cassette per le lettere in mm	330,0
Larghezza del sistema di cassette per le lettere in mm	355,0
Profondità in mm	100,0 | 150,0
Peso in kg	11
Condizioni di consegna	Il sistema viene consegnato pre-assemblato/parzialmente smontato

Briefkasten Manufaktur Lippe GmbH
Werler Straße 60
32105 Bad Salzuflen

www.briefkasten-manufaktur.de
info@briefkasten-manufaktur.de
Tel.: +49 5222 807110

Geschäftsführer Oliver Woineck
Ust.ID.Nr. DE303690847
Handelsregister Amtsgericht Lemgo, HRB 8618

More images





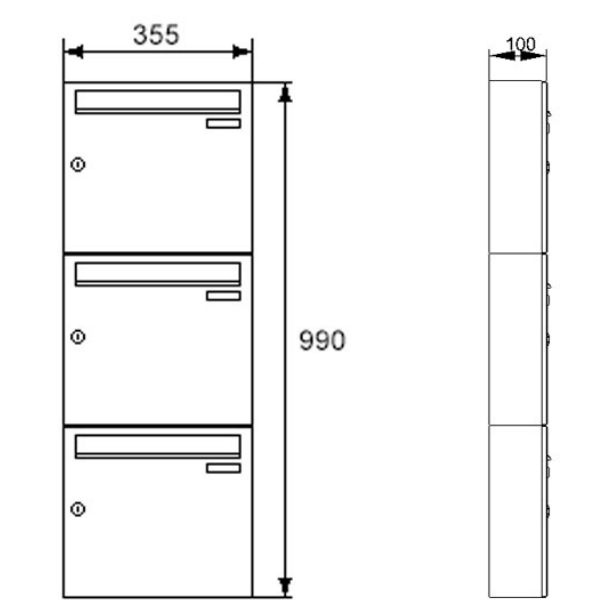



Briefkasten Manufaktur Lippe GmbH
Werler Straße 60
32105 Bad Salzuflen

www.briefkasten-manufaktur.de
info@briefkasten-manufaktur.de
Tel.: +49 5222 807110

Geschäftsführer Oliver Woineck
Ust.ID.Nr. DE303690847
Handelsregister Amtsgericht Lemgo, HRB 8618



Briefkasten Manufaktur Lippe GmbH
Werler Straße 60
32105 Bad Salzuflen

www.briefkasten-manufaktur.de
info@briefkasten-manufaktur.de
Tel.: +49 5222 807110

Geschäftsführer Oliver Woineck
Ust.ID.Nr. DE303690847
Handelsregister Amtsgericht Lemgo, HRB 8618