# Colonna per 4 cassette postali Design BASIC 385P-9016 ST-T - RAL 9016 bianco traffico | RAL 9016 bianco traffico, finitura opaca a grana fine | con 4 cassette postali (1x4) | 300x110x385 mm (LxAxP) - ?? Normale 12 litri



**Product number** 385P-9016-4S

## Product description

## Impianto di cassette postali autoportante BASIC 385P per 4 utenze – RAL 9016 Bianco traffico – versione stretta

L’impianto di cassette postali autoportante BASIC 385P per 4 utenze è progettato per condomini, piccoli complessi residenziali e immobili commerciali. Quattro cassette postali separatamente chiudibili sono disposte in un layout snello e vengono riunite in un’unità complessiva stabile e ben organizzata. L’installazione libera consente di posizionare l’impianto in modo accessibile indipendentemente dalla facciata dell’edificio.

Le cassette postali sono realizzate in acciaio zincato e verniciate a polvere opaca con struttura fine in RAL 9016 Bianco traffico. Un rivestimento laterale aderente con tettoia antipioggia e canaline di scolo integrate supportano la protezione dalle intemperie. Gli elementi portanti di solida fattura in profilo di alluminio anodizzato sono anch’essi verniciati a polvere in RAL 9016 Bianco traffico e costituiscono una base particolarmente stabile e durevole per l’impianto autoportante.

Ognuna delle 4 cassette postali ha un volume di circa 12 litri. L’apertura di inserimento di 35 × 265 mm è pensata per spedizioni DIN C4 in verticale. Una guarnizione in gomma riduce il rumore di chiusura dello sportello di inserimento. Il prelievo della posta avviene frontalmente; le porte di prelievo si aprono da sinistra a destra. Per ogni cassetta sono forniti due chiavi con numero e una targhetta nominativa sostituibile sotto lo sportello di inserimento.

## I vantaggi dell’impianto BASIC 385P a colpo d’occhio

### Soluzione stretta per 4 utenze

Le 4 cassette postali sono disposte in una configurazione a risparmio di spazio, con orientamento più verticale. Questo riduce l’ingombro orizzontale all’ingresso della proprietà.

Briefkasten Manufaktur Lippe GmbH
Werler Straße 60
32105 Bad Salzuflen

www.briefkasten-manufaktur.de
info@briefkasten-manufaktur.de
Tel.: +49 5222 807110

Geschäftsführer Oliver Woineck
Ust.ID.Nr. DE303690847
Handelsregister Amtsgericht Lemgo, HRB 8618

### Inserimento DIN C4 con 12 litri di capacità

Le cassette postali offrono ciascuna circa 12 litri di capacità. L’apertura di inserimento di 35 × 265 mm accoglie spedizioni DIN C4 in verticale, senza necessità di piegare inutilmente buste più grandi.

### Inserimento silenzioso e funzionamento affidabile

Guarnizioni in gomma attenuano gli sportelli di inserimento. Chiusure robuste, due chiavi per casella e targhette nominative protette sono pensate per l’uso quotidiano in edifici con più unità abitative.

### Elementi portanti massicci in alluminio

Gli elementi portanti di solida fattura in profilo di alluminio anodizzato costituiscono la base stabile del BASIC 385P. Sono verniciati a polvere e disponibili sia per montaggio con viti su fondazione sia per incassamento nel calcestruzzo.

### Robusta qualità BASIC in RAL 9016 Bianco traffico

Acciaio zincato, componenti in acciaio inox, elementi portanti in alluminio massiccio e produzione tedesca si combinano in un impianto di cassette postali resistente per l’uso duraturo all’ingresso della proprietà.

## Dotazioni dell’impianto BASIC 385P

### Impianto cassette postali

**Numero di cassette** 4 scomparti postali utilizzabili separatamente
**Dimensioni cassetta** 300 × 110 × 385 mm (L × A × P) per scomparto
**Volume posta** Circa 12 litri per cassetta
**Materiale** Acciaio zincato; rivestimento laterale e tettoia antipioggia in acciaio inox V2A
**Finitura** RAL 9016 Bianco traffico, struttura fine opaca
**Apertura di inserimento** 35 × 265 mm, adatta per DIN C4 verticale
**Norma** Cassette postali conformi a DIN EN 13724

### Posta e funzionamento

**Sportelli di inserimento** Con guarnizione in gomma per smorzamento
**Prelievo posta** Frontale
**Apertura porte** Da sinistra a destra
**Chiavi** 8 chiavi in totale, 2 per cassetta
**Targhette nominative** 4 targhette nominative sostituibili sotto gli sportelli di inserimento
**Drenaggio** Canaline di scolo integrate

### Elementi portanti massicci in alluminio

**Elementi portanti** Profilo in alluminio anodizzato, di robusta fattura
**Rivestimento** Verniciatura a polvere in RAL 9016 Bianco traffico
**Modalità di montaggio** A scelta montaggio con viti o incassamento nel calcestruzzo
**Montaggio con viti** Elementi portanti selezionabili in 1200 o 1600 mm
**Incassamento** Elementi portanti selezionabili in 1600 o 2000 mm
**Condizione di consegna** Elementi portanti e impianto consegnati smontati e predisposti per il montaggio
**Produzione** Prodotto in Germania da Briefkasten Manufaktur Lippe

Briefkasten Manufaktur Lippe GmbH
Werler Straße 60
32105 Bad Salzuflen

www.briefkasten-manufaktur.de
info@briefkasten-manufaktur.de
Tel.: +49 5222 807110

Geschäftsführer Oliver Woineck
Ust.ID.Nr. DE303690847
Handelsregister Amtsgericht Lemgo, HRB 8618

#### Montaggio su fondazione

Per il montaggio con viti è richiesta una fondazione piana e sufficientemente portante. I dispositivi di fissaggio devono essere scelti in base alla fondazione, al peso dell’impianto e alla situazione locale di installazione.

#### Montaggio tramite incassamento nel calcestruzzo

Per la versione da incassare, gli elementi portanti allungati in alluminio vengono ancorati verticalmente in una fondazione in calcestruzzo dimensionata adeguatamente. Le dimensioni della fondazione e la profondità di incasso devono essere adattate alla natura del terreno, alle misure dell’impianto e ai carichi locali.

#### Nota sulla protezione dalle intemperie

La tettoia antipioggia, il rivestimento laterale aderente e le canaline di scolo integrate supportano la protezione dalle intemperie. Le spedizioni devono essere inserite completamente affinché gli sportelli di inserimento possano chiudersi completamente. In condizioni meteorologiche estreme può verificarsi, nonostante una costruzione conforme alle norme, una lieve penetrazione di umidità.

## Product properties

| | |
|---|---|
| **Materiale di base** | Acciaio, zincato, Alluminio AlMg3 W19, Acciaio inox V2A 1.4301 |
| **Serie** | BASE |
| **Scatola singola a volume** | Normale > 10 litri |
| **Numero di scatole** | con 4 cassette per le lettere |
| **Etichettatura dei nomi** | Etichetta con il nome |
| **Tipo di montaggio** | Indipendente |
| **Ritiro dell'articolo** | Lato anteriore |
| **Superficie/colore** | RAL 9016 bianco traffico |

Briefkasten Manufaktur Lippe GmbH
Werler Straße 60
32105 Bad Salzuflen

www.briefkasten-manufaktur.de
info@briefkasten-manufaktur.de
Tel.: +49 5222 807110

Geschäftsführer Oliver Woineck
Ust.ID.Nr. DE303690847
Handelsregister Amtsgericht Lemgo, HRB 8618

## Dimensions

| | |
|---|---|
| **Altezza in mm** | 1 |
| **Altezza della singola scatola in mm** | 110,0 |
| **Larghezza della singola scatola in mm** | 300,0 |
| **Volume in litri** | 12 |
| **Altezza della fessura per le lettere in mm** | 35,0 |
| **Larghezza della fessura per le lettere in mm** | 265,0 |
| **Altezza del sistema di cassette per le lettere in mm** | 440,0 |
| **Larghezza del sistema di cassette per le lettere in mm** | 300,0 |
| **Altezza complessiva in mm** | 1200,0 \| 1600,0 |
| **Larghezza totale in mm** | 400,0 |
| **Profondità in mm** | 435,0 |
| **Peso in kg** | 38 |
| **Condizioni di consegna** | La consegna avviene in blocchi, elementi a colonna / cassette postali separate |

Briefkasten Manufaktur Lippe GmbH
Werler Straße 60
32105 Bad Salzuflen

www.briefkasten-manufaktur.de
info@briefkasten-manufaktur.de
Tel.: +49 5222 807110

Geschäftsführer Oliver Woineck
Ust.ID.Nr. DE303690847
Handelsregister Amtsgericht Lemgo, HRB 8618

# More images

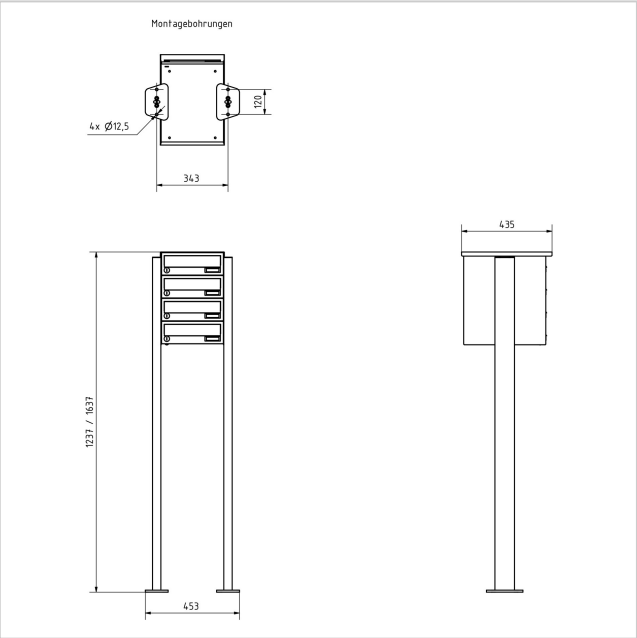








Briefkasten Manufaktur Lippe GmbH
Werler Straße 60
32105 Bad Salzuflen

www.briefkasten-manufaktur.de
info@briefkasten-manufaktur.de
Tel.: +49 5222 807110

Geschäftsführer Oliver Woineck
Ust.ID.Nr. DE303690847
Handelsregister Amtsgericht Lemgo, HRB 8618





Briefkasten Manufaktur Lippe GmbH
Werler Straße 60
32105 Bad Salzuflen

www.briefkasten-manufaktur.de
info@briefkasten-manufaktur.de
Tel.: +49 5222 807110

Geschäftsführer Oliver Woineck
Ust.ID.Nr. DE303690847
Handelsregister Amtsgericht Lemgo, HRB 8618