6er 3x2 sistema di cassette per le lettere da incasso in acciaio inox BASIC Plus 382XU UP - acciaio inox lucido - 6 parti | Profondità 100 mm | con 6 cassette postali (3x2) | Acciaio inossidabile, spazzolato



Product number 382XU-VA-6W-100

Product description

Sistema cassette postali da incasso 6 posti 3x2 in acciaio inox BASIC Plus 382XU UP - acciaio inox spazzolato - 6 appartamenti

Cassetta postale moderna da incasso per 6 appartamenti - realizzata in Germania da Briefkasten Manufaktur.

La cassetta postale è interamente realizzata in acciaio inossidabile V2A, spazzolato. La lavorazione di altissima qualità e il concetto ben studiato rendono questa cassetta da incasso il nostro best seller. Un bordo di scolo per la pioggia per una protezione ottimale dall'acqua, una guarnizione continua in gomma per un inserimento silenzioso, la targhetta porta-nome sostituibile solida, un pratico fermapostale e la serratura molto robusta caratterizzano questa cassetta da incasso. Il telaio da incasso in acciaio inossidabile V2A è dotato di una guarnizione in gomma moss e garantisce una durata molto elevata.

Le cassette postali della collezione BASIC Plus si distinguono per l'uso coerente di acciaio inossidabile V2A. Il risultato è una durata e una sostenibilità molto elevate. La costruzione è stata sviluppata dai nostri ingegneri con attenzione all'alta flessibilità e modularità, alla semplice sostituzione dei ricambi e a un montaggio fai-da-te senza complicazioni. Per tutti gli impianti BASIC Plus i ricambi sono disponibili direttamente.

Briefkasten Manufaktur Lippe GmbH
Werler Straße 60
32105 Bad Salzuflen

www.briefkasten-manufaktur.de
info@briefkasten-manufaktur.de
Tel.: +49 5222 807110

Geschäftsführer Oliver Woineck
Ust.ID.Nr. DE303690847
Handelsregister Amtsgericht Lemgo, HRB 8618

- Impianto da incasso per 6 cassette completamente in acciaio inossidabile V2A 1.4301, spazzolato grana 240.
- L'impianto è prodotto da Briefkasten Manufaktur. Produzione di qualità tedesca "Made in Germany".
- Le cassette postali corrispondono alla DIN/EN 13724. Dimensione della fessura (3,5 cm x 32,5 cm) per C4 in orizzontale, qui entrano anche buste grandi senza pieghe.
- Sportello d'inserimento con guarnizione in gomma fonoassorbente per un inserimento della posta molto silenzioso.
- La porta si apre da sinistra a destra.
- Inclusi 2 chiavi con numero chiave, targhetta porta-nome sostituibile (Tipo 2) sotto lo sportello d'inserimento e fermapostale.
- Grande capacità grazie alla profondità opzionale della cassetta +50 mm = ca. 17 l. Adatto per aziende e famiglie con elevato volume di posta.
- Cornice di copertura per intonaco in profilato angolare di acciaio inox 25 x 58 mm, spazzolato (grana 240).

Informazione importante:

La posta è protetta dall'umidità e dallo sporco solo se inserita completamente e con lo sportello chiuso. In particolari condizioni atmosferiche estreme può comunque entrare acqua (secondo DIN EN 13724 fino a 1 ccm). Ciò non costituisce motivo di reclamo.

Product properties

Serie	BASE
Numero di scatole	con 6 cassette per le lettere
Scatola singola a volume	Normale > 10 litri
Etichettatura dei nomi	Etichetta con il nome
Materiale di base	Acciaio inox V2A 1.4301
Ritiro dell'articolo	Lato anteriore
Superficie/colore	Terra
Tipo di montaggio	Montaggio ad incasso

Dimensions

Altezza della singola scatola in mm	330,0
Larghezza della singola scatola in mm	355,0
Volume in litri	12,0 | 17,0
Altezza della fessura per le lettere in mm	35,0
Larghezza della fessura per le lettere in mm	325,0
Altezza del sistema di cassette per le lettere in mm	710,0
Larghezza del sistema di cassette per le lettere in mm	1115,0
Profondità in mm	100,0 | 150,0
Peso in kg	32
Condizioni di consegna	Viene consegnato completamente montato.

Briefkasten Manufaktur Lippe GmbH
Werler Straße 60
32105 Bad Salzuflen

www.briefkasten-manufaktur.de
info@briefkasten-manufaktur.de
Tel.: +49 5222 807110

Geschäftsführer Oliver Woineck
Ust.ID.Nr. DE303690847
Handelsregister Amtsgericht Lemgo, HRB 8618

More images









Briefkasten Manufaktur Lippe GmbH
Werler Straße 60
32105 Bad Salzuflen

www.briefkasten-manufaktur.de
info@briefkasten-manufaktur.de
Tel.: +49 5222 807110

Geschäftsführer Oliver Woineck
Ust.ID.Nr. DE303690847
Handelsregister Amtsgericht Lemgo, HRB 8618



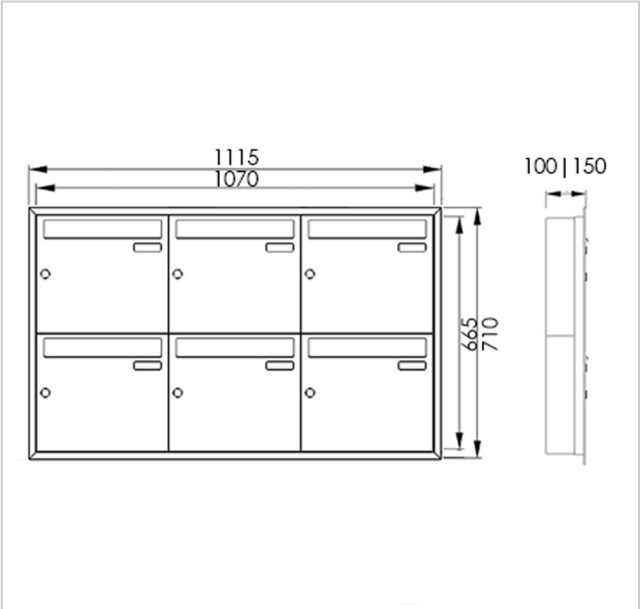

Briefkasten Manufaktur Lippe GmbH
Werler Straße 60
32105 Bad Salzuflen

www.briefkasten-manufaktur.de
info@briefkasten-manufaktur.de
Tel.: +49 5222 807110

Geschäftsführer Oliver Woineck
Ust.ID.Nr. DE303690847
Handelsregister Amtsgericht Lemgo, HRB 8618