Impianto per 3 cassette postali in acciaio inossidabile Design BASIC Plus 385XW per montaggio laterale a parete - RAL a scelta | Diritto | con 3 cassette postali (1x3)



Product number 385XW-3S-R

Product description

Installazione cassette postali laterale BASIC Plus 385XW per 3 unità – posizione cassette a destra

La BASIC Plus 385XW è un’installazione per cassette postali di alta qualità in acciaio inossidabile per montaggio laterale a parete, progettata per 3 unità. È stata sviluppata per piccoli condomini, studi professionali e edifici con tre unità funzionali e consente un montaggio salvaspazio lateralmente rispetto alla porta d’ingresso o su una parete idonea.

Tre cassette disposte una sopra l’altra sfruttano efficacemente la superficie laterale della parete e creano una chiara assegnazione per i singoli utenti.

Le cassette sono realizzate in acciaio inossidabile V2A 1.4301 e vengono verniciate a polvere in colore RAL o DB a scelta. Anche il tetto antipioggia e i pannelli laterali sono in acciaio inossidabile. Il fissaggio laterale avviene tramite colonne in acciaio inossidabile dallo spessore Ø 60,3 mm con finitura levigata grana 240.

In questa variante la posizione delle cassette è a destra. L’allineamento laterale crea un bordo di montaggio definito e permette di orientare l’installazione in base alla situazione edilizia dell’ingresso.

Vantaggi della BASIC Plus 385XW a colpo d’occhio

Montaggio laterale a parete

La 385XW viene montata lateralmente su una parete idonea dell’edificio. La posizione delle cassette in questa variante è a destra; ciò consente di adattare l’installazione alla situazione d’ingresso esistente.

BASIC Plus in acciaio inossidabile V2A

Briefkasten Manufaktur Lippe GmbH
Werler Straße 60
32105 Bad Salzuflen

www.briefkasten-manufaktur.de
info@briefkasten-manufaktur.de
Tel.: +49 5222 807110

Geschäftsführer Oliver Woineck
Ust.ID.Nr. DE303690847
Handelsregister Amtsgericht Lemgo, HRB 8618

Le cassette, i pannelli e gli elementi di fissaggio sono interamente in acciaio inossidabile V2A 1.4301. Le cassette verniciate a polvere uniscono una superficie di pregio a una costruzione duratura.

Bocca di immissione DIN-C4 con labbro in gomma

Ciascun vano dispone di un’apertura di immissione di 35 × 265 mm adatta per DIN C4 in verticale. Un labbro in gomma fonoassorbente riduce il colpo dello sportello di immissione.

Colonne di fissaggio robuste in acciaio inossidabile

Il fissaggio laterale a parete è realizzato tramite colonne Ø 60,3 mm in acciaio inossidabile V2A 1.4301 con finitura levigata grana 240. Queste costituiscono una connessione robusta e resistente alle intemperie tra l’installazione e l’edificio.

Soluzione robusta per 3 unità

Tre unità ottengono una soluzione per cassette chiara e salvaspazio con una robusta sottostruttura in acciaio inossidabile. La costruzione modulare BASIC-Plus facilita inoltre manutenzione e montaggio dei ricambi.

Dotazioni della BASIC Plus 385XW per 3 unità

Installazione cassette postali

Numero vani 3 cassette
Disposizione 1 colonna × 3 file
Materiale Acciaio inossidabile V2A 1.4301
Finitura Rivestimento a polvere in colore RAL/DB a scelta
Tetto antipioggia / pannelli laterali Acciaio inossidabile V2A 1.4301, verniciato a polvere dello stesso colore
Produzione Prodotto in Germania da Briefkasten Manufaktur Lippe

Posta e utilizzo

Apertura di immissione 35 × 265 mm per cassetta, adatta per DIN C4 verticale
Volume posta Circa 12 litri per cassetta
Sportelli di immissione Con labbro in gomma fonoassorbente
Prelievo della posta Frontale
Apertura porta Da sinistra a destra
Chiavi 6 chiavi in totale, 2 per cassetta
Targhette nominative 3 targhette intercambiabili sotto gli sportelli di immissione

Fissaggio laterale

Posizione cassette Destra
Colonne di fissaggio Ø 60,3 mm acciaio inossidabile V2A 1.4301
Finitura colonne Levigata grana 240
Tipo di montaggio Montaggio a vite su una parete idonea
Elementi di fissaggio Scegliere in cantiere tasselli ad espansione o viti filettate adatti al tipo di parete
Normativa Cassette conformi alla DIN EN 13724

Nota sul montaggio laterale a parete

La parete deve essere pulita, piana e sufficientemente portante per il peso dell’intera installazione. I tasselli ad espansione o le viti filettate non sono inclusi nella fornitura e devono essere scelti in cantiere in base alla composizione della parete, al peso dell’installazione e alla situazione locale di montaggio.

Nota sulla protezione dalle intemperie

Le spedizioni devono essere completamente inserite affinché gli sportelli di immissione possano chiudersi. La parte di immissione dovrebbe preferibilmente non essere esposta direttamente al lato maggiormente esposto agli agenti atmosferici. In condizioni meteorologiche estreme, nonostante una corretta esecuzione secondo norma, può comunque verificarsi infiltrazione di umidità.

Manutenzione e costruzione BASIC-Plus

L’acciaio inossidabile V2A è di facile manutenzione e durevole. La costruzione modulare BASIC-Plus è stata progettata per un montaggio semplice e per una buona reperibilità di ricambi.

Product properties

Superficie/colore	RAL 9005 nero profondo, RAL 3004 rosso porpora, DB 703 minerale di ferro micaceo, RAL 7016 grigio antracite, RAL a scelta (secondo la tabella colori), Alluminio grigio RAL 9007, RAL 9016 bianco traffico
Serie	BASE
Scatola singola a volume	Normale > 10 litri
Etichettatura dei nomi	Etichetta con il nome
Materiale di base	Acciaio inox V2A 1.4301
Numero civico	Numero civico come incisione laser
Ritiro dell'articolo	Lato anteriore
Tipo di montaggio	Montato in superficie
Numero di scatole	con 3 cassette per le lettere

Briefkasten Manufaktur Lippe GmbH
Werler Straße 60
32105 Bad Salzuflen

www.briefkasten-manufaktur.de
info@briefkasten-manufaktur.de
Tel.: +49 5222 807110

Geschäftsführer Oliver Woineck
Ust.ID.Nr. DE303690847
Handelsregister Amtsgericht Lemgo, HRB 8618

Dimensions

Altezza in mm	490
Altezza della singola scatola in mm	110,0
Larghezza della singola scatola in mm	300,0
Volume in litri	12
Altezza della fessura per le lettere in mm	35,0
Larghezza della fessura per le lettere in mm	265,0
Altezza del sistema di cassette per le lettere in mm	330,0
Larghezza del sistema di cassette per le lettere in mm	300,0
Larghezza totale in mm	400,0
Profondità in mm	435,0
Peso in kg	25
Condizioni di consegna	La consegna avviene in blocchi, elementi da montare / cassetta postale separata

Dimension drawing

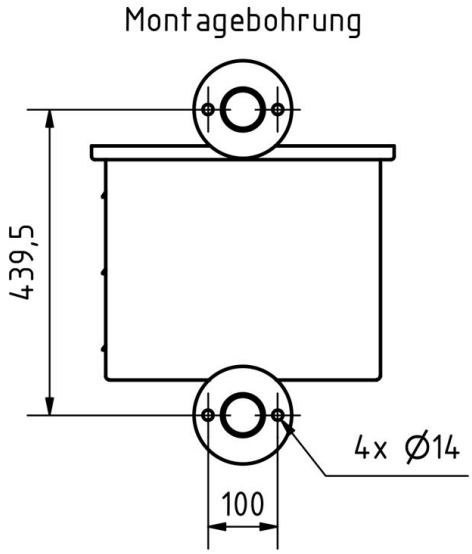
Montagebohrung
439,5
4x Ø14
100

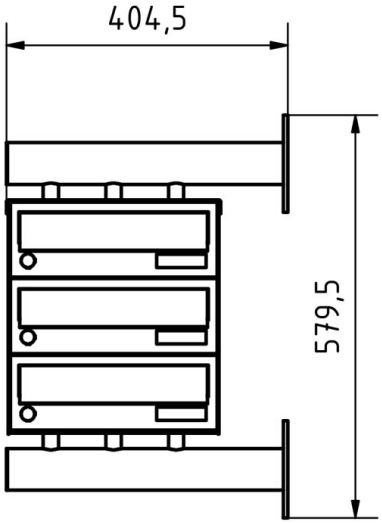
404,5
579,5

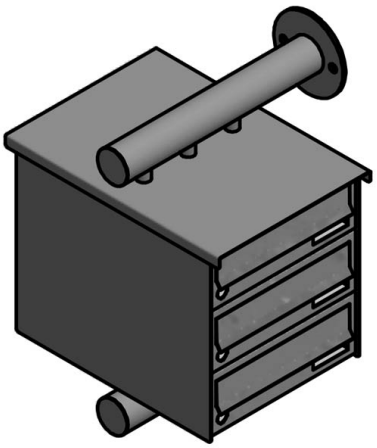

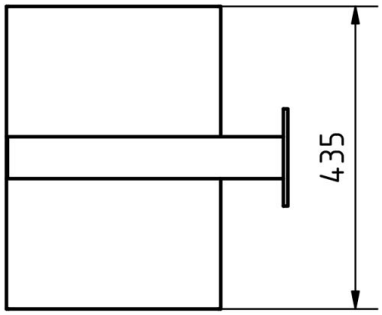
435

More images





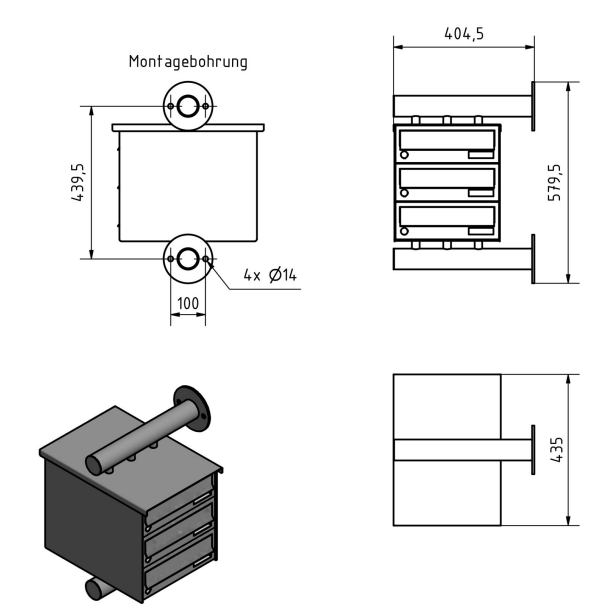



Briefkasten Manufaktur Lippe GmbH
Werler Straße 60
32105 Bad Salzuflen

www.briefkasten-manufaktur.de
info@briefkasten-manufaktur.de
Tel.: +49 5222 807110

Geschäftsführer Oliver Woineck
Ust.ID.Nr. DE303690847
Handelsregister Amtsgericht Lemgo, HRB 8618









Briefkasten Manufaktur Lippe GmbH
Werler Straße 60
32105 Bad Salzuflen

www.briefkasten-manufaktur.de
info@briefkasten-manufaktur.de
Tel.: +49 5222 807110

Geschäftsführer Oliver Woineck
Ust.ID.Nr. DE303690847
Handelsregister Amtsgericht Lemgo, HRB 8618



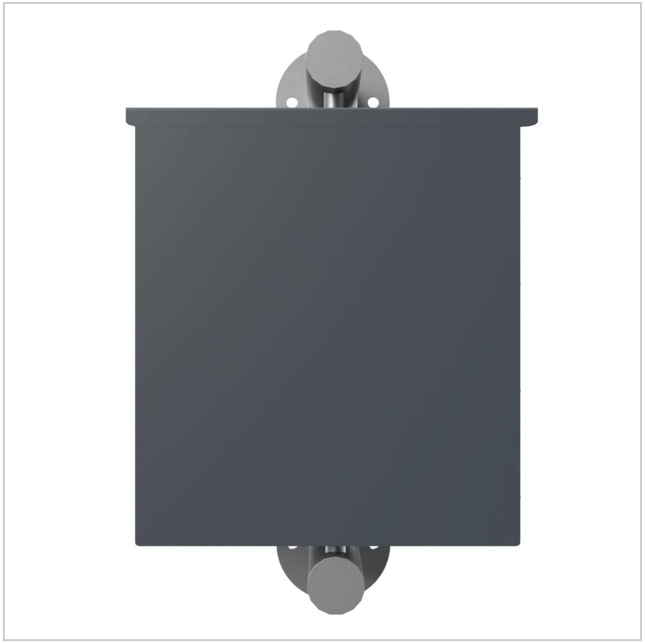



Briefkasten Manufaktur Lippe GmbH
Werler Straße 60
32105 Bad Salzuflen

www.briefkasten-manufaktur.de
info@briefkasten-manufaktur.de
Tel.: +49 5222 807110

Geschäftsführer Oliver Woineck
Ust.ID.Nr. DE303690847
Handelsregister Amtsgericht Lemgo, HRB 8618