# Casellario da terra in acciaio inossidabile per 4 - Design BASIC Plus 385 XP SP con alloggiamento per campanello - RAL a scelta | ? Colore a scelta | In alto | con 4 cassette postali



**Product number** 385XP-4-SP

## Product description

## Impianto di cassette postali autoportante BASIC Plus 385XP ST-T con parte campanello/interfono per 4 unità abitative

L'impianto di cassette postali autoportante BASIC Plus 385XP ST-T per 4 unità unisce cassette postali in robusto acciaio inossidabile con una parte campanello/interfono integrata. Cassette postali e comunicazione con i visitatori vengono così riunite in una soluzione d’ingresso stabile e visivamente compatta per condomini, piccole aree residenziali e edifici commerciali.

Le cassette sono realizzate in acciaio inossidabile V2A e vengono verniciate a polvere in colore RAL a scelta. Particolarmente degni di nota sono i montanti massicci in profilo di alluminio anodizzato: anch'essi rivestiti a polvere, sono eseguiti con grande solidità e costituiscono una base eccezionalmente robusta per l'intero impianto. Acciaio inossidabile e alluminio massiccio uniscono durata e un'architettura chiara e di pregio.

Ogni cassetta misura 300 × 110 × 385 mm (L × A × P) e offre circa 12 litri di volume. L'apertura di inserimento di 35 × 265 mm è progettata per invii DIN C4 in verticale. Una guarnizione in gomma fono-isolante sull'anta d'inserimento, il prelievo della posta frontale, una serratura robusta e la targhetta porta-nome intercambiabile garantiscono un utilizzo confortevole nella vita quotidiana.

## I vantaggi dell'impianto BASIC Plus 385XP ST-T a colpo d'occhio

### Cassetta postale e campanello in un unico impianto

4 cassette vengono combinate con una parte campanello/interfono. Ciò riduce componenti singoli aggiuntivi all'ingresso della proprietà e assicura un aspetto complessivo ordinato.

### Inserimento DIN C4 con 12 litri di volume

Briefkasten Manufaktur Lippe GmbH
Werler Straße 60
32105 Bad Salzuflen

www.briefkasten-manufaktur.de
info@briefkasten-manufaktur.de
Tel.: +49 5222 807110

Geschäftsführer Oliver Woineck
Ust.ID.Nr. DE303690847
Handelsregister Amtsgericht Lemgo, HRB 8618

Le cassette, delle dimensioni 300 × 110 × 385 mm, offrono ciascuna circa 12 litri di capacità. L'apertura di inserimento di 35 × 265 mm accoglie invii DIN C4 in verticale.

### Parte campanello/interfono predisposta

La parte campanello/interfono integrata crea un punto centrale per i pulsanti campanello e per l'integrazione di tecnologie di citofonia compatibili. I componenti elettrotecnici sono eseguiti in funzione dell'impianto previsto.

### Montanti massicci in alluminio

I montanti massicci in profilo di alluminio anodizzato costituiscono la base particolarmente stabile della serie 385XP. La costruzione profilata verniciata a polvere è progettata per elevata portata e conferisce anche agli impianti per grandi condomini una posizione sicura e solida.

### BASIC Plus – costruito per elevata resistenza

La combinazione coerente di acciaio inossidabile V2A e profili in alluminio massiccio rende la 385XP un impianto di cassette postali particolarmente robusto. La costruzione modulare facilita montaggio, manutenzione e la successiva sostituzione di singoli componenti.

## Equipaggiamento dell'impianto di cassette postali BASIC Plus 385XP ST-T

### Impianto di cassette postali

**Numero di cassette** 4 cassette postali chiudibili separatamente
**Singola cassetta** 300 × 110 × 385 mm (L × A × P)
**Volume postale** Circa 12 litri per cassetta
**Materiale delle cassette** Acciaio inossidabile V2A, rivestito a polvere in colore RAL a scelta
**Apertura di inserimento** 35 × 265 mm, adatta per DIN C4 verticale
**Produzione** Prodotto in Germania da Briefkasten Manufaktur Lippe

### Posta e funzioni aggiuntive

**Parte campanello/interfono** Versione integrata nell'impianto di cassette
**Posizione** Integrata nell'impianto
**Pulsanti campanello** Corrispondenti al numero di unità
**Tecnologia citofonica** Predisposizione per una soluzione di comunicazione porta compatibile
**Allacciamento elettrico** Da eseguire in cantiere in base alla tecnologia di citofonia scelta
**Nota** Impianto di citofonia e componenti di collegamento dipendono dalla configurazione scelta

### Montanti massicci in alluminio

**Montanti** Profilo massiccio in alluminio anodizzato, rivestito a polvere
**Costruzione** Progettata per particolare robustezza e portata
**Finitura** Colore RAL a scelta coordinato con l'impianto di cassette
**Montaggio** Montaggio autoportante su fondazione adeguata
**Rivestimento laterale** Esecuzione aderente
**BASIC Plus** Costruito in modo modulare, manutentivo e adatto al montaggio

**Nota sulla parte campanello/interfono**

La specifica tecnologia di citofonia, l'alimentazione e il cablaggio dipendono dalla soluzione di comunicazione porta scelta. Installazione e collegamento dovrebbero essere eseguiti da personale specializzato e qualificato.

#### Fondazione e installazione sicura

I montanti massicci in alluminio richiedono un substrato piano e sufficientemente portante oppure una fondazione in calcestruzzo dimensionata in modo adeguato. Dimensione della fondazione, fissaggi e orientamento devono essere adeguati a peso, dimensioni, condizioni del terreno e carichi locali dell'impianto.

#### Nota sulla protezione dalle intemperie

Tetto di protezione, rivestimento laterale aderente e canalette di scolo aiutano la protezione dalle intemperie. Le spedizioni devono essere inserite completamente affinché le alette d'inserimento possano chiudersi completamente.

#### BASIC Plus – robusto e modulare

La costruzione BASIC Plus si basa su acciaio inossidabile V2A e profili massicci in alluminio. La struttura modulare facilita il montaggio e la successiva sostituzione di singoli componenti ed è progettata per una lunga durata d'uso.

## Product properties

| | |
|---|---|
| **Superficie/colore** | RAL 9005 nero profondo, RAL 3004 rosso porpora, DB 703 minerale di ferro micaceo, RAL 7016 grigio antracite, RAL a scelta (secondo la tabella colori), Alluminio grigio RAL 9007, RAL 9016 bianco traffico |
| **Serie** | BASE |
| **Numero di pulsanti del campanello** | 4 pulsanti |
| **Funzioni** | Interruttore della luce, Stazione interfonica |
| **Scatola delle funzioni preparata per il produttore** | GIRA, Busch Jaeger, Siedle, Elettronica STR, ELCOM, TCS, Ritto, ALGO, Telegärtner, Auerswald, Legrand Bticino, Comelite |
| **Scatola singola a volume** | Normale > 10 litri |
| **Numero di scatole** | con 4 cassette per le lettere |
| **Etichettatura dei nomi** | Etichetta con il nome |
| **Materiale di base** | Alluminio AlMg3 W19, Acciaio inox V2A 1.4301 |
| **Tipo di montaggio** | Indipendente |
| **Ritiro dell'articolo** | Lato anteriore |

Briefkasten Manufaktur Lippe GmbH
Werler Straße 60
32105 Bad Salzuflen

www.briefkasten-manufaktur.de
info@briefkasten-manufaktur.de
Tel.: +49 5222 807110

Geschäftsführer Oliver Woineck
Ust.ID.Nr. DE303690847
Handelsregister Amtsgericht Lemgo, HRB 8618

## Dimensions

| | |
|---|---|
| **Altezza della singola scatola in mm** | 110,0 |
| **Larghezza della singola scatola in mm** | 300,0 |
| **Volume in litri** | 12 |
| **Altezza della fessura per le lettere in mm** | 35,0 |
| **Larghezza della fessura per le lettere in mm** | 265,0 |
| **Altezza del sistema di cassette per le lettere in mm** | 660,0 |
| **Larghezza del sistema di cassette per le lettere in mm** | 300,0 |
| **Altezza complessiva in mm** | 1200,0 \| 1600,0 |
| **Larghezza totale in mm** | 380,0 (senza piastra di base) \| 453,0 (con piastra di base) |
| **Profondità in mm** | 435,0 |
| **Peso in kg** | 40 |
| **Condizioni di consegna** | La consegna avviene in blocchi; elementi a colonna e cassette postali vengono consegnati divisi. |

## Dimension drawing

Briefkasten Manufaktur Lippe GmbH
Werler Straße 60
32105 Bad Salzuflen

www.briefkasten-manufaktur.de
info@briefkasten-manufaktur.de
Tel.: +49 5222 807110

Geschäftsführer Oliver Woineck
Ust.ID.Nr. DE303690847
Handelsregister Amtsgericht Lemgo, HRB 8618

Montagebohrungen

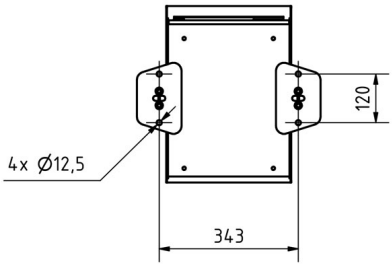


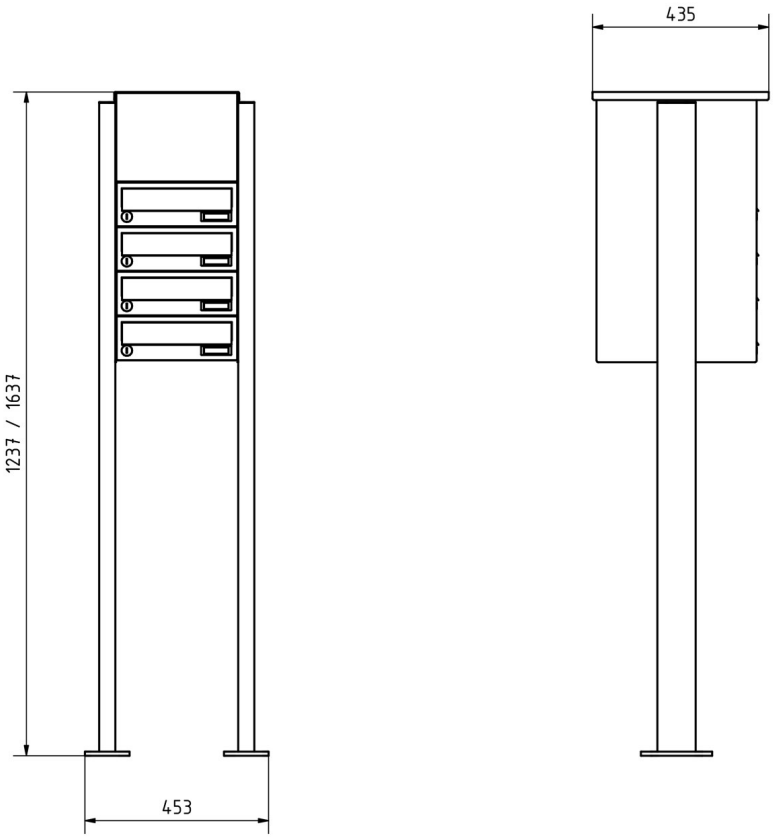

# More images



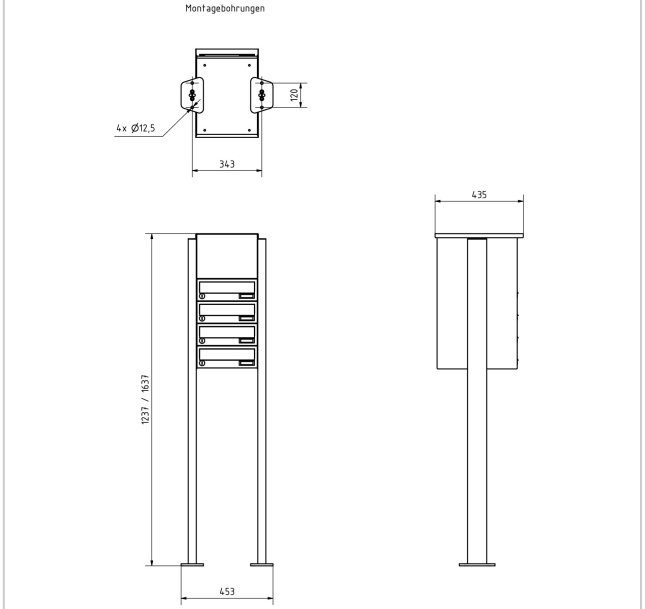






Briefkasten Manufaktur Lippe GmbH
Werler Straße 60
32105 Bad Salzuflen

www.briefkasten-manufaktur.de
info@briefkasten-manufaktur.de
Tel.: +49 5222 807110

Geschäftsführer Oliver Woineck
Ust.ID.Nr. DE303690847
Handelsregister Amtsgericht Lemgo, HRB 8618










Briefkasten Manufaktur Lippe GmbH
Werler Straße 60
32105 Bad Salzuflen

www.briefkasten-manufaktur.de
info@briefkasten-manufaktur.de
Tel.: +49 5222 807110

Geschäftsführer Oliver Woineck
Ust.ID.Nr. DE303690847
Handelsregister Amtsgericht Lemgo, HRB 8618



Briefkasten Manufaktur Lippe GmbH
Werler Straße 60
32105 Bad Salzuflen

www.briefkasten-manufaktur.de
info@briefkasten-manufaktur.de
Tel.: +49 5222 807110

Geschäftsführer Oliver Woineck
Ust.ID.Nr. DE303690847
Handelsregister Amtsgericht Lemgo, HRB 8618