Casellario postale da 3 cassette GOETHE con 3 scomparti portagiornali e portaoggetti secondo la norma postale svizzera – da incasso – RAL a scelta

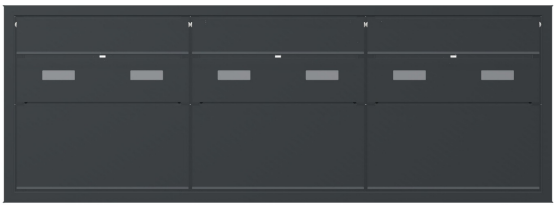

Product number BML3D-9F7CGPYPSC

Product description

Casellario GOETHE da incasso per tre utenze con serrature Push-Key e scomparti portagiornali e portaoggetti separati

Questo casellario della serie GOETHE combina tre cassette postali con tre scomparti portagiornali e portaoggetti separati secondo la norma postale svizzera. La versione da incasso è dotata di una cornice copriintonaco ed è verniciata a polvere in un colore RAL a scelta.

Ogni cassetta postale è dotata di una serratura Push-Key a chiusura differenziata e di due targhette portanome. Per la corrispondenza e per il deposito aggiuntivo sono disponibili vani separati con accesso frontale.

Caratteristiche di questo casellario postale

- Dimensioni esterne complessive del casellario (L × A × P): 1256 × 452 × 411 mm.
- 3 cassette postali e 3 cassette accessorie utilizzabili come scomparti portagiornali e portaoggetti secondo la norma postale svizzera; dimensioni esterne di ciascuna cassetta (L × A × P): 400 × 200 × 400 mm.
- Montaggio da incasso con cornice copriintonaco in acciaio inox V2A 1.4301 di spessore 1,5 mm.
- Corpo in acciaio inox 1.4016; pannelli frontali e cornice in acciaio inox V2A 1.4301.
- Superficie verniciata a polvere in un colore RAL a scelta.
- Ritiro della posta e accesso agli scomparti portagiornali e portaoggetti dal lato frontale.

Particolarità di questo casellario postale

Tre serrature Push-Key a chiusura differenziata

Le tre cassette postali sono dotate ciascuna di una serratura Push-Key interamente meccanica. Per aprire, inserisca la chiave senza ruotarla. Per chiudere, spinga lo sportello fino alla chiusura.

Briefkasten Manufaktur Lippe GmbH
Werler Straße 60
32105 Bad Salzuflen

www.briefkasten-manufaktur.de
info@briefkasten-manufaktur.de
Tel.: +49 5222 807110

Geschäftsführer Oliver Woineck
Ust.ID.Nr. DE303690847
Handelsregister Amtsgericht Lemgo, HRB 8618

Ogni serratura ha un codice chiave individuale ed è fornita con due chiavi. Le serrature delle tre cassette postali sono a chiusura differenziata.

Due targhette portanome per ogni cassetta postale

Il casellario comprende complessivamente sei targhette portanome BASIC tipo 2 in policarbonato trasparente. Gli inserti sono sostituibili dal lato frontale.

La dotazione selezionata comprende l'inserto «Pubblicità no grazie». Oltre al nome, è quindi possibile apporre un avviso per indicare che non si desidera ricevere pubblicità.

Imbucare e ritirare la corrispondenza

Le cassette postali sono dotate di uno sportellino di immissione ammortizzato per un inserimento silenzioso, di un labbro in gomma continuo e di un bordo di scolo per l'acqua piovana. L'apertura di immissione è dimensionata anche per buste DIN-C4.

La disposizione della serratura e dello sportello di ritiro aiuta a evitare che la posta cada verso l'esterno all'apertura. L'altezza dell'apertura di immissione e il restringimento del relativo canale rendono più difficile il prelievo non autorizzato attraverso l'apertura stessa.

Scomparti portagiornali e portaoggetti separati

I tre scomparti aggiuntivi in acciaio inox sono destinati a contenere giornali e a fungere da vani portaoggetti. Si aprono dal basso verso l'alto.

Le dimensioni indicate per le cassette sono misure esterne e non corrispondono alle dimensioni interne utili né a quelle dei pacchi inseribili. Gli scomparti portagiornali e portaoggetti non sono box di sicurezza per pacchi.

Cornice copriintonaco per il raccordo con la parete

La cornice copriintonaco copre il raccordo tra l'apertura di incasso e la superficie della parete. Serve come finitura del montaggio da incasso e non è una tettoia parapioggia.

Configurabile su misura

Personalizzi il casellario postale in armonia con la Sua casa: tramite «Configura ora» può adattare questa configurazione alle Sue esigenze.

- Superficie delle cassette: personalizzi il colore nel configuratore 3D scegliendo tra quelli disponibili per questa versione.
- Scritte personalizzate: personalizzi le superfici predisposte con nomi, numeri civici o testi a scelta. Le scritte raffigurate sono esempi e possono essere sostituite.
- Stile dei caratteri: scelga tra i caratteri disponibili per le scritte e ne adatti l'aspetto nel configuratore.
- Dotazione: aggiunga o modifichi i componenti compatibili con il casellario scegliendo tra le opzioni disponibili.

In caso di modifiche personalizzate, le dimensioni e il prezzo vengono ricalcolati nel configuratore 3D in base alla Sua selezione.

Informazioni importanti

Protezione dall'acqua: una posizione riparata, possibilmente sotto una tettoia, contribuisce a proteggere la corrispondenza. La posta deve essere inserita completamente e lo sportellino di immissione deve rimanere chiuso.

Montaggio: verifichi il supporto e le condizioni di installazione in base alle dimensioni complessive e alle istruzioni di montaggio.

Briefkasten Manufaktur Lippe GmbH
Werler Straße 60
32105 Bad Salzuflen

www.briefkasten-manufaktur.de
info@briefkasten-manufaktur.de
Tel.: +49 5222 807110

Geschäftsführer Oliver Woineck
Ust.ID.Nr. DE303690847
Handelsregister Amtsgericht Lemgo, HRB 8618

Product properties

Serie	GOETHE
Protezione dell'accesso	Serratura a pressione
Etichettatura dei nomi	Etichetta con il nome
Materiale di base	Acciaio inox V2A 1.4301, Acciaio inox 1.4016 (acciaio inox magnetico)
Ritiro dell'articolo	Lato anteriore
Superficie/colore	RAL a scelta (secondo la tabella colori)
Numero di scatole	con 3 cassette per le lettere
Tipo di montaggio	Montaggio ad incasso

Briefkasten Manufaktur Lippe GmbH
Werler Straße 60
32105 Bad Salzuflen

www.briefkasten-manufaktur.de
info@briefkasten-manufaktur.de
Tel.: +49 5222 807110

Geschäftsführer Oliver Woineck
Ust.ID.Nr. DE303690847
Handelsregister Amtsgericht Lemgo, HRB 8618

Dimensions

Altezza della singola scatola in mm	200
Larghezza della singola scatola in mm	400
Altezza complessiva in mm	452
Larghezza totale in mm	1256
Profondità in mm	411

Dimension drawing

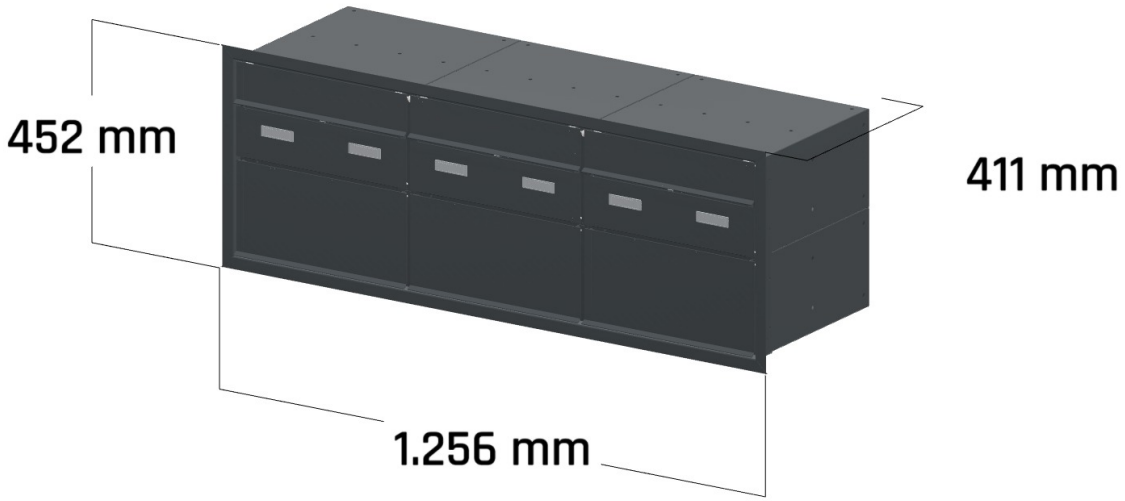

Briefkasten Manufaktur Lippe GmbH
Werler Straße 60
32105 Bad Salzuflen

www.briefkasten-manufaktur.de
info@briefkasten-manufaktur.de
Tel.: +49 5222 807110

Geschäftsführer Oliver Woineck
Ust.ID.Nr. DE303690847
Handelsregister Amtsgericht Lemgo, HRB 8618

More images



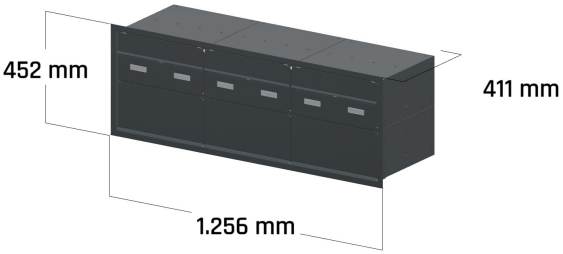





Briefkasten Manufaktur Lippe GmbH
Werler Straße 60
32105 Bad Salzuflen

www.briefkasten-manufaktur.de
info@briefkasten-manufaktur.de
Tel.: +49 5222 807110

Geschäftsführer Oliver Woineck
Ust.ID.Nr. DE303690847
Handelsregister Amtsgericht Lemgo, HRB 8618