Cassetta postale da incasso BASIC 382U UP - RAL 7016 grigio antracite | RAL 7016 grigio antracite, struttura fine opaca | Profondità 100 mm | con 1 cassetta postale



Product number 382U-7016-1-100

Product description

Cassetta postale da incasso BASIC 382U UP - RAL 7016 grigio antracite

Cassetta postale da incasso moderna - realizzata in Germania dalla Briefkasten Manufaktur.

La cassetta postale è realizzata in acciaio zincato, verniciata a polvere in grigio antracite RAL 7016. La lavorazione di elevata qualità e il concetto ben studiato rendono questa cassetta da incasso uno dei nostri best seller. Un bordo di scolo per la pioggia per una protezione ottimale dall'acqua, una guarnizione continua in gomma per un inserimento della posta silenzioso, la solida targhetta nome intercambiabile, un pratico fermapostale e la serratura molto robusta caratterizzano questa cassetta da incasso. Il telaio da incasso in acciaio inox V2A è dotato di una guarnizione in gomma spugna e garantisce un'elevata durata.

Grazie alla costruzione, il montaggio fai-da-te risulta semplice.

- Cassetta postale da incasso in acciaio zincato, verniciata a polvere in grigio antracite RAL 7016.
- La cassetta viene realizzata presso la Briefkasten Manufaktur. Produzione di qualità tedesca "Made in Germany".
- La cassetta è conforme alla DIN/EN 13724. Dimensione d'inserimento (3,5 cm x 32,5 cm) per C4 in orizzontale; anche le buste grandi vi entrano senza piegarsi.
- Sportello d'inserimento con guarnizione in gomma fonoassorbente per un inserimento della posta molto silenzioso.
- La porta si apre da sinistra a destra.
- Incluso: 2 chiavi con numero chiave, targhetta nome intercambiabile (tipo 2) sotto lo sportello d'inserimento e fermapostale.
- Grande capienza grazie alla profondità opzionale della cassetta +50 mm = ca. 17 l. Adatta per aziende e famiglie con un volume di posta molto elevato.
- Telaio di copertura per intonaco in profilo angolare in acciaio inox 25 x 58 mm, verniciato a polvere nel colore RAL.

Informazione importante:

Briefkasten Manufaktur Lippe GmbH
Werler Straße 60
32105 Bad Salzuflen

www.briefkasten-manufaktur.de
info@briefkasten-manufaktur.de
Tel.: +49 5222 807110

Geschäftsführer Oliver Woineck
Ust.ID.Nr. DE303690847
Handelsregister Amtsgericht Lemgo, HRB 8618

La posta è protetta dall'umidità e dallo sporco solo se è stata completamente inserita e lo sportello è chiuso. In determinate condizioni meteorologiche estreme può comunque entrare acqua (secondo DIN EN 13724 fino a 1 ccm). Questo non costituisce motivo di reclamo.

Product properties

Materiale di base	Acciaio, zincato
Serie	BASE
Scatola singola a volume	Normale > 10 litri
Etichettatura dei nomi	Etichetta con il nome
Superficie/colore	RAL 7016 grigio antracite
Ritiro dell'articolo	Lato anteriore
Numero di scatole	con 1 cassetta per le lettere
Tipo di montaggio	Montaggio ad incasso

Dimensions

Altezza della singola scatola in mm	330,0
Larghezza della singola scatola in mm	355,0
Volume in litri	12,0 | 17,0
Altezza della fessura per le lettere in mm	35,0
Larghezza della fessura per le lettere in mm	325,0
Altezza del sistema di cassette per le lettere in mm	380,0
Larghezza del sistema di cassette per le lettere in mm	405,0
Larghezza totale in mm	405,0
Profondità in mm	100,0 | 150,0
Peso in kg	6
Condizioni di consegna	La consegna avviene completamente montata

Briefkasten Manufaktur Lippe GmbH
Werler Straße 60
32105 Bad Salzuflen

www.briefkasten-manufaktur.de
info@briefkasten-manufaktur.de
Tel.: +49 5222 807110

Geschäftsführer Oliver Woineck
Ust.ID.Nr. DE303690847
Handelsregister Amtsgericht Lemgo, HRB 8618

More images







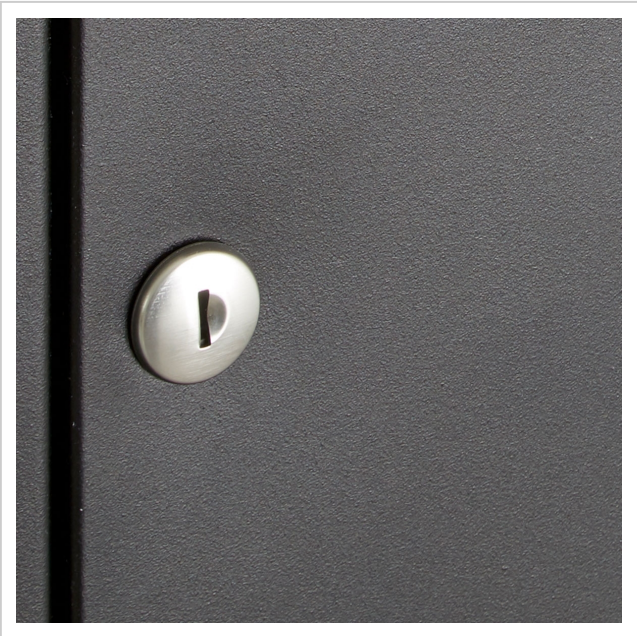

Briefkasten Manufaktur Lippe GmbH
Werler Straße 60
32105 Bad Salzuflen

www.briefkasten-manufaktur.de
info@briefkasten-manufaktur.de
Tel.: +49 5222 807110

Geschäftsführer Oliver Woineck
Ust.ID.Nr. DE303690847
Handelsregister Amtsgericht Lemgo, HRB 8618



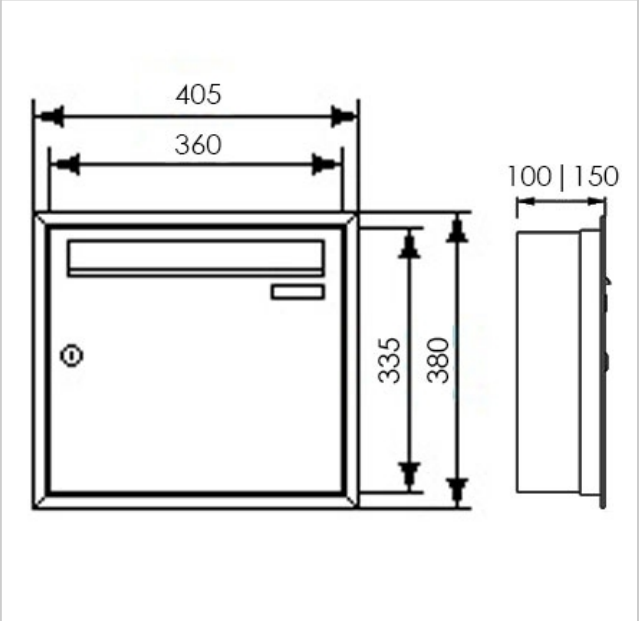



Briefkasten Manufaktur Lippe GmbH
Werler Straße 60
32105 Bad Salzuflen

www.briefkasten-manufaktur.de
info@briefkasten-manufaktur.de
Tel.: +49 5222 807110

Geschäftsführer Oliver Woineck
Ust.ID.Nr. DE303690847
Handelsregister Amtsgericht Lemgo, HRB 8618