Sistema di cassette postali 6 posti (2x3) autoportante GOETHE ST-Q-400 - RAL a scelta | Profondità 400 mm | con 6 cassette postali (2x3)



Product number 215-STQ-6-400

Product description

Impianto di cassette postali 6 unità 2x3 autoportante GOETHE ST-Q-400 - RAL a scelta

Impianto di cassette postali autoportante a 6 posti con cassette orizzontali da 400 mm di profondità e eleganti elementi a colonna rettangolari. L'armoniosa linea del modello GOETHE è ideale per ingressi di alta gamma. La forma essenziale senza serratura visibile conferisce a questa cassetta un aspetto particolarmente elegante.

Le dimensioni dei singoli vani consentono una capacità di circa 32 litri; la grande apertura di immissione garantisce che buste DIN C4 e riviste — o la posta dopo più giorni di assenza — non risultino spiegazzate. La serratura Push-Key è nascosta all'interno della cassetta. La chiave va semplicemente inserita nell'apertura prevista (non è necessario ruotarla) e la porta si apre. Grazie alla disposizione della serratura, la porta di estrazione è progettata in modo da impedire che la posta Le cada addosso. La battuta di scolo protegge la posta interna in modo ottimale dagli agenti atmosferici. Lo sportello d'immissione è dotato di ammortizzatori sull'asse di alta qualità, garantendo una chiusura silenziosa e nessun fastidioso ticchettio dovuto al vento. Le targhette nome sostituibili in plexiglass si possono maneggiare comodamente dalla parte frontale; per un'estetica ottimale Le raccomandiamo la targhetta a filo con incisione laser (vedi Accessori). La seconda targhetta è dotata dell'inserto "Pubblicità Sì/No".

Le installazioni della collezione GOETHE si contraddistinguono per l'impiego coerente di acciaio inossidabile e alluminio. Il risultato è un’altissima durata e sostenibilità. La struttura è stata sviluppata dai nostri ingegneri tenendo conto di elevata flessibilità e modularità, del semplice montaggio delle Parti di ricambio e di un agevole montaggio fai-da-te. Per tutti gli impianti GOETHE le Parti di ricambio sono disponibili direttamente nel nostro shop.

Grazie al tipo di costruzione, il montaggio fai-da-te risulta semplice e rapido.

Modello d'utilità protetto secondo DPMA, numero di registrazione DE: 20 2021 101 679.5

Briefkasten Manufaktur Lippe GmbH
Werler Straße 60
32105 Bad Salzuflen

www.briefkasten-manufaktur.de
info@briefkasten-manufaktur.de
Tel.: +49 5222 807110

Geschäftsführer Oliver Woineck
Ust.ID.Nr. DE303690847
Handelsregister Amtsgericht Lemgo, HRB 8618

- Casellario da pavimento a 6 posti in acciaio inossidabile e alluminio.
- Cassette in acciaio inossidabile 1.4016 (acciaio inox magnetico), verniciate a polvere in colore RAL a scelta.
- Produzione di qualità - Made in Germany by Briefkasten Manufaktur Lippe.
- Serratura innovativa Push-Key con 2 chiavi per unità.
- Immissione della posta e prelievo avvengono frontalmente. Sportello d'immissione con ammortizzatori di alta qualità per un inserimento della posta molto silenzioso.
- Le cassette postali sono conformi alla DIN/EN 13724. Apertura d'immissione (3,5 cm x 36,0 cm) per C4 in orizzontale, adatta anche a buste di grandi dimensioni senza pieghe.
- Le porte di estrazione si aprono dall'alto verso il basso, in modo che la posta non Le cada addosso.
- Targhetta nome in plexiglass per la scritta del nome e seconda targhetta "Pubblicità Sì/No" per ogni unità.
- Protezione ottimale dalla pioggia grazie a battute di scolo e a un tetto antipioggia in alluminio 3 mm AlMg3 W19, verniciato a polvere in colore RAL a scelta.
- Rivestimento laterale in alluminio 3 mm AlMg3 W19, verniciato a polvere in colore RAL a scelta.
- Parete posteriore in acciaio inossidabile 1 mm V2A 1.4301, verniciata a polvere in colore RAL a scelta.
- Le colonne portanti (L 40 mm x P 80 mm) sono realizzate in acciaio inossidabile 2 mm V2A 1.4301, verniciate a polvere in colore RAL, per installazione ad incasso in calcestruzzo o per montaggio con viti.

Informazione importante:

Per ottenere una protezione ottimale della posta dall'acqua, la cassetta o l'impianto di cassette dovrebbe, se possibile, essere collocato sotto una tettoia.

La corrispondenza è protetta dall'acqua solo se è completamente riposta all'interno della cassetta e lo sportello di immissione è chiuso. La posta non inserita completamente consente l'ingresso di umidità e sporco nella cassetta. Questo impianto è protetto contro l'ingresso di acqua secondo DIN EN 13724. L'ingresso di acqua non costituisce motivo di reclamo.

Product properties

Superficie/colore	RAL 9005 nero profondo, RAL 3004 rosso porpora, DB 703 minerale di ferro micaceo, RAL 7016 grigio antracite, RAL a scelta (secondo la tabella colori), Alluminio grigio RAL 9007, RAL 9016 bianco traffico
Serie	GOETHE
Numero di scatole	con 6 cassette per le lettere
Etichettatura dei nomi	Etichetta con il nome
Materiale di base	Alluminio AlMg3 W19, Acciaio inox V2A 1.4301, Acciaio inox 1.4016 (acciaio inox magnetico)
Tipo di montaggio	Indipendente
Ritiro dell'articolo	Lato anteriore
Scatola singola a volume	Grande > 16 litri

Dimensions

Larghezza in mm	1
Altezza in mm	1
Altezza della singola scatola in mm	200,0
Larghezza della singola scatola in mm	400,0
Volume in litri	32
Altezza della fessura per le lettere in mm	35,0
Larghezza della fessura per le lettere in mm	360,0
Altezza del sistema di cassette per le lettere in mm	600,0
Larghezza del sistema di cassette per le lettere in mm	800,0
Altezza complessiva in mm	1200,0 | 1500,0 | 1700,0 + 23,0
Larghezza totale in mm	888,0
Profondità in mm	400,0 + 25,0 Tetto antipioggia
Peso in kg	85
Condizioni di consegna	Fornito in blocchi, elementi di supporto / cassetta per le lettere suddivisi

Dimension drawing

Briefkasten Manufaktur Lippe GmbH
Werler Straße 60
32105 Bad Salzuflen

www.briefkasten-manufaktur.de
info@briefkasten-manufaktur.de
Tel.: +49 5222 807110

Geschäftsführer Oliver Woineck
Ust.ID.Nr. DE303690847
Handelsregister Amtsgericht Lemgo, HRB 8618

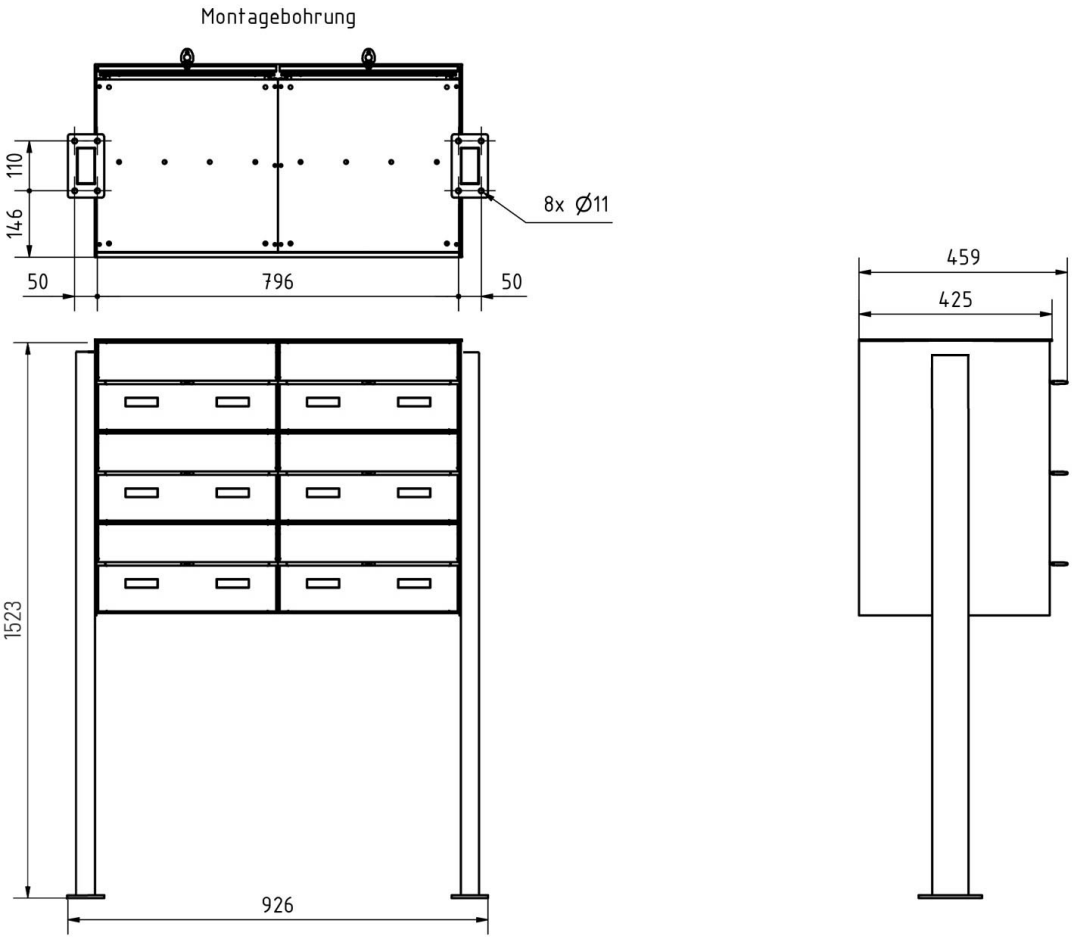

Briefkasten Manufaktur Lippe GmbH
Werler Straße 60
32105 Bad Salzuflen

www.briefkasten-manufaktur.de
info@briefkasten-manufaktur.de
Tel.: +49 5222 807110

Geschäftsführer Oliver Woineck
Ust.ID.Nr. DE303690847
Handelsregister Amtsgericht Lemgo, HRB 8618

More images







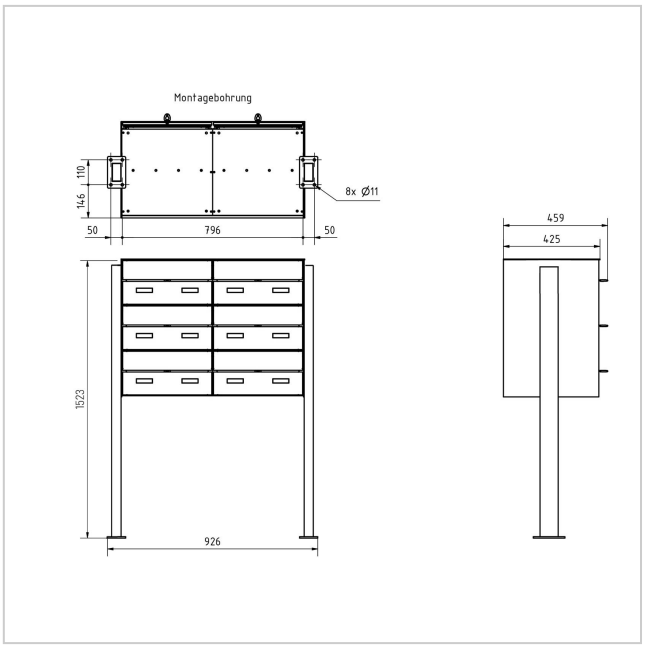

Briefkasten Manufaktur Lippe GmbH
Werler Straße 60
32105 Bad Salzuflen

www.briefkasten-manufaktur.de
info@briefkasten-manufaktur.de
Tel.: +49 5222 807110

Geschäftsführer Oliver Woineck
Ust.ID.Nr. DE303690847
Handelsregister Amtsgericht Lemgo, HRB 8618





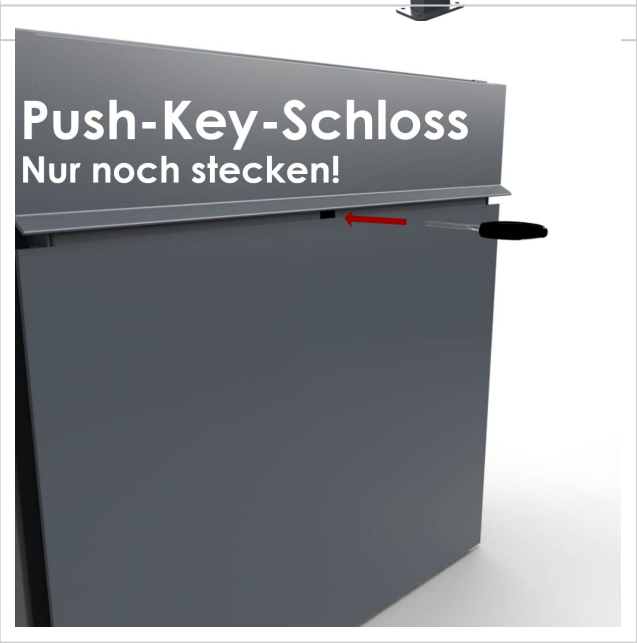

Briefkasten Manufaktur Lippe GmbH
Werler Straße 60
32105 Bad Salzuflen

www.briefkasten-manufaktur.de
info@briefkasten-manufaktur.de
Tel.: +49 5222 807110

Geschäftsführer Oliver Woineck
Ust.ID.Nr. DE303690847
Handelsregister Amtsgericht Lemgo, HRB 8618