Sistema di cassette per le lettere da incasso BASIC Plus 382XU UP in 4 pezzi in acciaio inox con campanello laterale | Collegamenti | Profondità 100 mm | Acciaio inossidabile, spazzolato | con 4 cassette postali



Product number 382XU-VA-4-SPS-L-100

Product description

Impianto cassette postali da incasso per 4 utenze in acciaio inox BASIC Plus 382XU UP con cassetta campanello laterale - acciaio inossidabile spazzolato

Moderna cassetta postale da incasso per 4 condomini - made in Germany by Briefkasten Manufaktur.

La cassetta postale è realizzata completamente in acciaio inox V2A, spazzolato. La lavorazione di altissimo livello e il concetto ben studiato rendono questa cassetta postale da incasso il nostro best seller. Un bordo di scolo per la pioggia per una protezione ottimale dall'acqua, una guarnizione continua in gomma per un inserimento silenzioso, la solida targhetta porta-nome intercambiabile, un pratico fermaposta e la serratura molto robusta caratterizzano questa cassetta da incasso. Il telaio da incasso in acciaio inox V2A è dotato di una guarnizione in gomma spugna e garantisce una durata molto elevata.

Gli impianti di cassette postali della collezione BASIC Plus si distinguono per l'uso coerente dell'acciaio inox V2A. Il risultato è una durata e una sostenibilità molto elevate. La costruzione è stata sviluppata dai nostri ingegneri tenendo conto dell'alta flessibilità e modularità, della semplice sostituzione dei ricambi e del montaggio fai-da-te senza complicazioni. Per tutti gli impianti BASIC Plus i ricambi sono direttamente disponibili.

Briefkasten Manufaktur Lippe GmbH
Werler Straße 60
32105 Bad Salzuflen

www.briefkasten-manufaktur.de
info@briefkasten-manufaktur.de
Tel.: +49 5222 807110

Geschäftsführer Oliver Woineck
Ust.ID.Nr. DE303690847
Handelsregister Amtsgericht Lemgo, HRB 8618

- **Impianto da incasso per 4 cassette completamente in acciaio inox V2A 1.4301, grana 240 spazzolato**
- L'impianto viene prodotto dalla Briefkasten Manufaktur. Produzione di qualità tedesca "Made in Germany".
- Le cassette postali sono conformi alla DIN/EN 13724. Dimensione di inserimento (3,5 cm x 32,5 cm) per C4 in orizzontale, qui entrano anche lettere grandi senza piegarsi.
- Sportello di inserimento con guarnizione fonoassorbente in gomma per un inserimento della posta molto silenzioso.
- La porta si apre da sinistra verso destra.
- Incl. 2 chiavi con numero, targhetta porta-nome intercambiabile (Tipo 2) sotto lo sportello di inserimento e fermaposta.
- Grande capacità grazie alla profondità opzionale della cassetta +50 mm = ca. 17 l. Adatto per aziende e famiglie con elevato volume di posta.
- **Cassetta campanello in acciaio V2A, grana 240 spazzolata**
- Apertura per citofono con adattatore universale. (Citofono/altoparlante da incasso non inclusi). Disponibile anche senza apertura per citofono.
- L'adattatore universale è adatto a tutti gli altoparlanti da incasso di uso comune (Siedle, Ritto, TCS, Busch-Jäger, Gira, Legrand Bticino, ELCOM, Auerswald, Comelit ecc.).
- Pulsante campanello rotondo in acciaio tipo: Grothe Protact, max. 24 V AC/DC, 1,5 A, IP 54 (limitazione della forza di pressione).
- Antivandalismo - La targhetta porta-nome è anti-infissione e resistente agli urti, la plastica è difficilmente infiammabile.
- Cornice di copertura in profilo angolare in acciaio inox 25 x 58 mm, grana 240 spazzolata.

Informazione importante

Predisposizione per telecamera o citofono

I citofoni devono essere collegati da un elettricista. Per la progettazione, l'installazione e il montaggio rivolgetevi all'elettricista di vostra fiducia.

Protezione dall'acqua

La posta è protetta da umidità e sporco solo se inserita completamente e con lo sportello chiuso. In determinate condizioni meteorologiche estreme può comunque entrare acqua (secondo DIN EN 13724 fino a 1 cc). Questo non costituisce motivo di reclamo.

Briefkasten Manufaktur Lippe GmbH
Werler Straße 60
32105 Bad Salzuflen

www.briefkasten-manufaktur.de
info@briefkasten-manufaktur.de
Tel.: +49 5222 807110

Geschäftsführer Oliver Woineck
Ust.ID.Nr. DE303690847
Handelsregister Amtsgericht Lemgo, HRB 8618

Product properties

Serie	BASE
Numero di pulsanti del campanello	4 pulsanti
Funzioni	Interruttore della luce, Stazione interfonica
Scatola delle funzioni preparata per il produttore	GIRA, Busch Jaeger, Siedle, Elettronica STR, ELCOM, TCS, Ritto, ALGO, Telegärtner, Auerswald, Legrand Bticino, Comelite
Scatola singola a volume	Normale > 10 litri
Numero di scatole	con 4 cassette per le lettere
Etichettatura dei nomi	Etichetta con il nome
Materiale di base	Acciaio inox V2A 1.4301
Ritiro dell'articolo	Lato anteriore
Superficie/colore	Terra
Tipo di montaggio	Montaggio ad incasso

Dimensions

Altezza della singola scatola in mm	330,0
Larghezza della singola scatola in mm	355,0
Volume in litri	12,0 | 17,0
Altezza della fessura per le lettere in mm	35,0
Larghezza della fessura per le lettere in mm	325,0
Altezza del sistema di cassette per le lettere in mm	710,0
Larghezza del sistema di cassette per le lettere in mm	930,0
Larghezza totale in mm	930,0
Profondità in mm	100,0 | 150,0
Peso in kg	34
Condizioni di consegna	La consegna avviene completamente montata

Briefkasten Manufaktur Lippe GmbH
Werler Straße 60
32105 Bad Salzuflen

www.briefkasten-manufaktur.de
info@briefkasten-manufaktur.de
Tel.: +49 5222 807110

Geschäftsführer Oliver Woineck
Ust.ID.Nr. DE303690847
Handelsregister Amtsgericht Lemgo, HRB 8618

More images

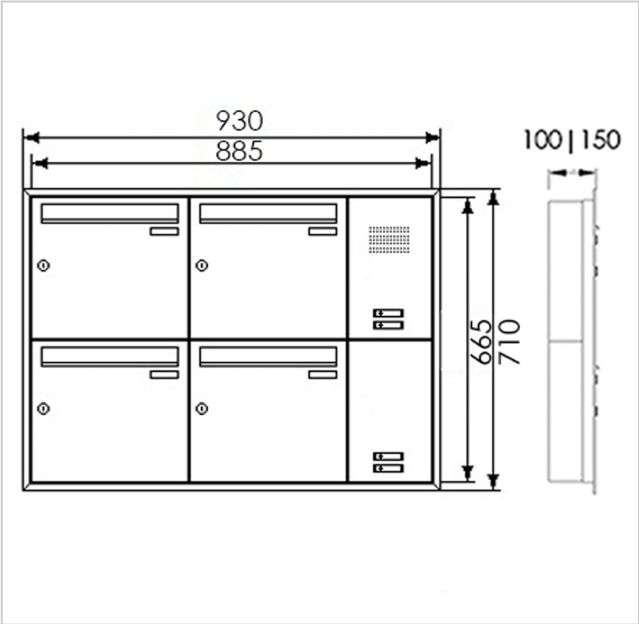







Briefkasten Manufaktur Lippe GmbH
Werler Straße 60
32105 Bad Salzuflen

www.briefkasten-manufaktur.de
info@briefkasten-manufaktur.de
Tel.: +49 5222 807110

Geschäftsführer Oliver Woineck
Ust.ID.Nr. DE303690847
Handelsregister Amtsgericht Lemgo, HRB 8618









Briefkasten Manufaktur Lippe GmbH
Werler Straße 60
32105 Bad Salzuflen

www.briefkasten-manufaktur.de
info@briefkasten-manufaktur.de
Tel.: +49 5222 807110

Geschäftsführer Oliver Woineck
Ust.ID.Nr. DE303690847
Handelsregister Amtsgericht Lemgo, HRB 8618