Sistema di cassette postali da incasso 11x3 in acciaio inox BASIC Plus 382XU UP - acciaio inox lucido - 11 parti | Profondità 100 mm | con 11 cassette postali (4x3) | Acciaio inossidabile, spazzolato



Product number 382XU-VA-11-100

Product description

Impianto cassette postali da incasso 11 moduli 4x3 in acciaio inox BASIC Plus 382XU UP - acciaio inox spazzolato - 11 appartamenti

Moderna cassetta postale da incasso per 11 appartamenti - made in Germany by Briefkasten Manufaktur.

La cassetta postale è completamente realizzata in acciaio inossidabile V2A, spazzolato. La lavorazione di altissima qualità e il concetto ben studiato rendono questa cassetta da incasso il nostro best seller. Un bordo di deflusso per una protezione ottimale dall'acqua, una guarnizione continua in gomma per un inserimento silenzioso, la solida targhetta porta-nome intercambiabile, un pratico fermaposta e la serratura molto robusta caratterizzano questa cassetta da incasso. Il telaio da incasso in acciaio inossidabile V2A è dotato di una guarnizione in schiuma di gomma e garantisce una longevità molto elevata.

Gli impianti di cassette postali della collezione BASIC Plus si distinguono per l'uso coerente di acciaio inossidabile V2A. Il risultato è una longevità e sostenibilità molto elevate. La costruzione è stata sviluppata dai nostri ingegneri con attenzione all'alta flessibilità e modularità, alla facilità di montaggio dei ricambi e al semplice autoinstallazione. Per tutti gli impianti BASIC Plus i ricambi sono direttamente disponibili.

Briefkasten Manufaktur Lippe GmbH
Werler Straße 60
32105 Bad Salzuflen

www.briefkasten-manufaktur.de
info@briefkasten-manufaktur.de
Tel.: +49 5222 807110

Geschäftsführer Oliver Woineck
Ust.ID.Nr. DE303690847
Handelsregister Amtsgericht Lemgo, HRB 8618

- Impianto cassetta postale da incasso 11 posti completamente in acciaio inossidabile V2A 1.4301, finitura spazzolata grana 240.
- L'impianto è realizzato presso la Briefkasten Manufaktur. Produzione di qualità tedesca "Made in Germany".
- Le cassette postali sono conformi alla DIN/EN 13724. Dimensione di immissione (3,5 cm x 32,5 cm) per C4 in orizzontale, qui entrano anche le buste grandi senza piegarle.
- Sportello di immissione con guarnizione in gomma fonoassorbente per un inserimento della posta molto silenzioso.
- La porta si apre da sinistra a destra.
- Incl. 2 chiavi con numero chiave, targhetta porta-nome intercambiabile (Tipo 2) sotto lo sportello di immissione e fermaposta.
- Grande capacità grazie alla profondità opzionale della cassetta +50 mm = ca. 17 l. Adatto per aziende e famiglie con un volume di posta molto elevato.
- Cornice di copertura per intonaco in profilo angolare di acciaio inox 25 x 58 mm, finitura spazzolata grana 240.

Informazione importante:

La posta è protetta dall'umidità e dallo sporco solo se l'inserimento è completo e lo sportello è chiuso. In determinate condizioni atmosferiche estreme può comunque entrare acqua (secondo DIN EN 13724 fino a 1 cm³). Questo non costituisce motivo di reclamo.

Product properties

Serie	BASE
Scatola singola a volume	Normale > 10 litri
Etichettatura dei nomi	Etichetta con il nome
Materiale di base	Acciaio inox V2A 1.4301
Ritiro dell'articolo	Lato anteriore
Numero di scatole	con 11 cassette per le lettere
Superficie/colore	Terra
Tipo di montaggio	Montaggio ad incasso

Dimensions

Altezza della singola scatola in mm	330,0
Larghezza della singola scatola in mm	355,0
Volume in litri	12,0 | 17,0
Altezza della fessura per le lettere in mm	35,0
Larghezza della fessura per le lettere in mm	325,0
Altezza del sistema di cassette per le lettere in mm	1040,0
Larghezza del sistema di cassette per le lettere in mm	1470,0
Profondità in mm	100,0 | 150,0
Peso in kg	48
Condizioni di consegna	La consegna avviene parzialmente smontata (2 blocchi)

Briefkasten Manufaktur Lippe GmbH
Werler Straße 60
32105 Bad Salzuflen

www.briefkasten-manufaktur.de
info@briefkasten-manufaktur.de
Tel.: +49 5222 807110

Geschäftsführer Oliver Woineck
Ust.ID.Nr. DE303690847
Handelsregister Amtsgericht Lemgo, HRB 8618

More images



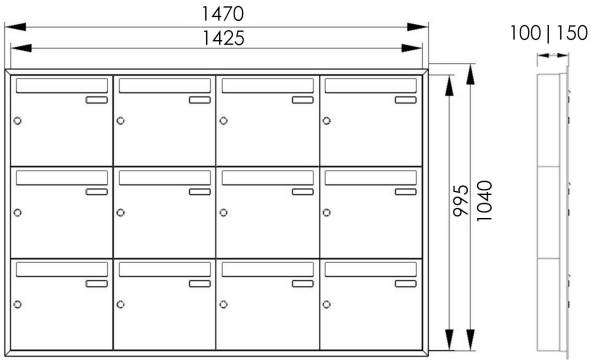





Briefkasten Manufaktur Lippe GmbH
Werler Straße 60
32105 Bad Salzuflen

www.briefkasten-manufaktur.de
info@briefkasten-manufaktur.de
Tel.: +49 5222 807110

Geschäftsführer Oliver Woineck
Ust.ID.Nr. DE303690847
Handelsregister Amtsgericht Lemgo, HRB 8618





Briefkasten Manufaktur Lippe GmbH
Werler Straße 60
32105 Bad Salzuflen

www.briefkasten-manufaktur.de
info@briefkasten-manufaktur.de
Tel.: +49 5222 807110

Geschäftsführer Oliver Woineck
Ust.ID.Nr. DE303690847
Handelsregister Amtsgericht Lemgo, HRB 8618