Casellario postale a 3 cassette BASIC Horizontal – montaggio a incasso – RAL a scelta

Product number BML3D-UQH72D9EFH



Product description

Design accogliente e praticità per la posta di ogni giorno

Il casellario BASIC Horizontal di Briefkasten Manufaktur accoglie te e i tuoi ospiti con un design pulito e ordinato. La struttura modulare riunisce le funzioni selezionate in una soluzione chiara e personalizzabile per la vita quotidiana. La serie BASIC offre cassette postali, moduli accessori e moduli funzionali combinabili in molti modi, per un ingresso dall'aspetto armonioso. Il casellario è progettato per il montaggio a incasso e dispone di 3 cassette per la posta quotidiana.

Il casellario è realizzato in un colore RAL a scelta e ha dimensioni complessive di L 422 × H 382 × P 394 mm.

Con «Configura ora» puoi aprire esattamente questa configurazione nel configuratore 3D, dove puoi personalizzare ulteriormente il casellario e poi ordinarlo.

Configurabile su misura

Personalizza il casellario postale per adattarlo alla tua casa: con «Configura ora» puoi modificare questa configurazione secondo i tuoi desideri.

- Finitura delle cassette: personalizza il colore nel configuratore 3D scegliendo tra quelli disponibili per questa versione.
- Iscrizioni personalizzate: personalizza le superfici predisposte con nomi, numeri civici o testi a scelta. Le iscrizioni raffigurate sono esempi e possono essere sostituite.
- Caratteri delle iscrizioni: scegli tra i caratteri disponibili per le iscrizioni e personalizzane l'aspetto nel configuratore.
- Dotazione: aggiungi o modifica i componenti compatibili con il casellario scegliendo tra quelli disponibili.

In caso di modifiche personalizzate, dimensioni e prezzo vengono ricalcolati nel configuratore 3D in base alle tue scelte.

Briefkasten Manufaktur Lippe GmbH
Werler Straße 60
32105 Bad Salzuflen

www.briefkasten-manufaktur.de
info@briefkasten-manufaktur.de
Tel.: +49 5222 807110

Geschäftsführer Oliver Woineck
Ust.ID.Nr. DE303690847
Handelsregister Amtsgericht Lemgo, HRB 8618

Cornice coprifilo

Il casellario da incasso è dotato di una cornice coprifilo in acciaio inox V2A dello spessore di 1,5 mm. La cornice copre il raccordo tra il vano di incasso e la superficie della parete, assicurando una finitura pulita.

Materiali e lavorazione

Materiale di base: acciaio inox V2A 1.4301. L'acciaio inox V2A offre una base resistente alla corrosione e durevole per la zona d'ingresso.

La superficie verniciata a polvere è realizzata in un colore RAL a scelta. Puoi selezionare il colore desiderato nel configuratore 3D.

Cassetta postale e praticità d'uso

Cassetta postale 370 × 110 × 385 mm: sono inclusi un bordo di scolo per una protezione ottimale dall'acqua, una guarnizione continua in gomma per un inserimento silenzioso della posta, una solida targhetta portanome sostituibile e una serratura molto robusta. L'altezza della fessura di introduzione e il restringimento del canale proteggono comunque la posta da prelievi indesiderati.

Dotazione

Targhetta portanome in plastica BASIC tipo 2: targhetta in policarbonato perfettamente trasparente. L'inserto è sostituibile dal lato frontale.

Caratteristiche di questo casellario postale

- Serie: BASIC Horizontal
- Montaggio: a incasso
- Finitura: RAL a scelta
- Dimensioni complessive: L 422 × H 382 × P 394 mm
- 3 cassette postali
- Finitura delle cassette: RAL a scelta
- Materiale di base: acciaio inox V2A 1.4301. Finitura: verniciatura a polvere oppure acciaio inox satinato

Informazioni importanti:

Protezione dall'acqua: una posizione riparata, possibilmente sotto una pensilina, contribuisce a proteggere la posta. La corrispondenza deve essere inserita completamente e lo sportellino di introduzione deve essere chiuso.

Montaggio: verifica il supporto e le condizioni di installazione facendo riferimento alle dimensioni complessive e alle istruzioni di montaggio.

Briefkasten Manufaktur Lippe GmbH
Werler Straße 60
32105 Bad Salzuflen

www.briefkasten-manufaktur.de
info@briefkasten-manufaktur.de
Tel.: +49 5222 807110

Geschäftsführer Oliver Woineck
Ust.ID.Nr. DE303690847
Handelsregister Amtsgericht Lemgo, HRB 8618

Product properties

Serie	BASE
Etichettatura dei nomi	Etichetta con il nome
Materiale di base	Acciaio inox V2A 1.4301
Ritiro dell'articolo	Lato anteriore
Superficie/colore	RAL a scelta (secondo la tabella colori)
Numero di scatole	con 3 cassette per le lettere
Tipo di montaggio	Montaggio ad incasso

Briefkasten Manufaktur Lippe GmbH
Werler Straße 60
32105 Bad Salzuflen

www.briefkasten-manufaktur.de
info@briefkasten-manufaktur.de
Tel.: +49 5222 807110

Geschäftsführer Oliver Woineck
Ust.ID.Nr. DE303690847
Handelsregister Amtsgericht Lemgo, HRB 8618

Dimensions

Altezza della singola scatola in mm	110
Larghezza della singola scatola in mm	370
Altezza complessiva in mm	382
Larghezza totale in mm	422
Profondità in mm	394

Dimension drawing

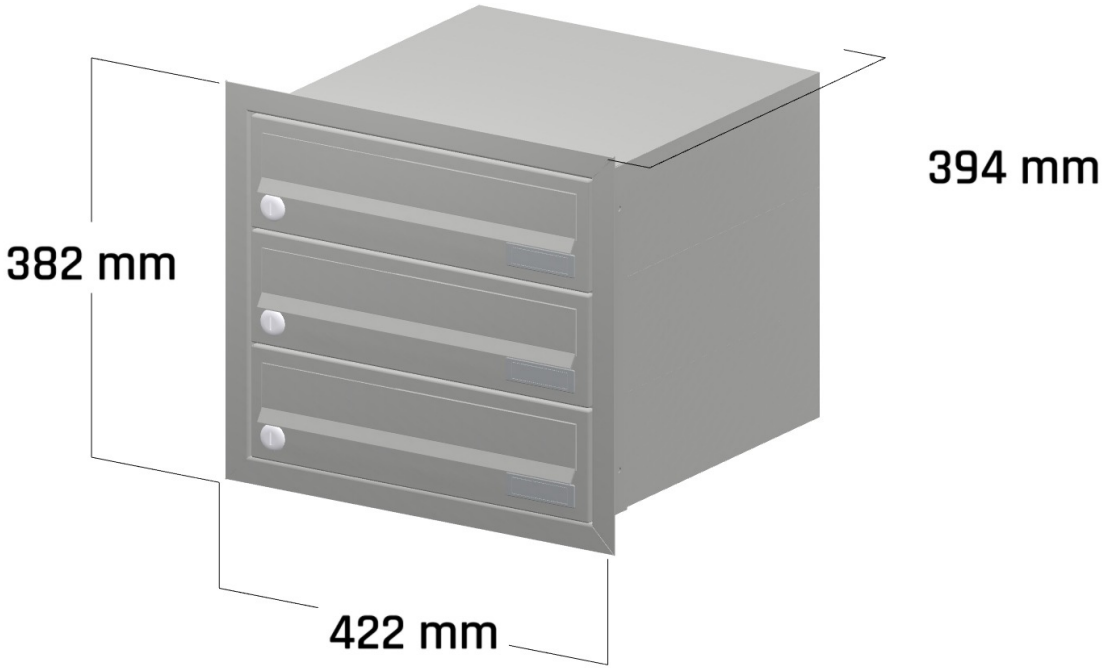

Briefkasten Manufaktur Lippe GmbH
Werler Straße 60
32105 Bad Salzuflen

www.briefkasten-manufaktur.de
info@briefkasten-manufaktur.de
Tel.: +49 5222 807110

Geschäftsführer Oliver Woineck
Ust.ID.Nr. DE303690847
Handelsregister Amtsgericht Lemgo, HRB 8618

More images



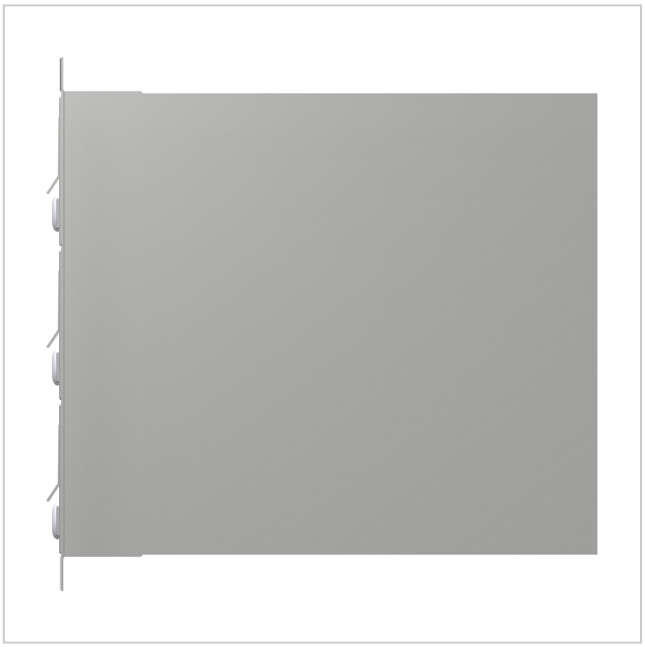

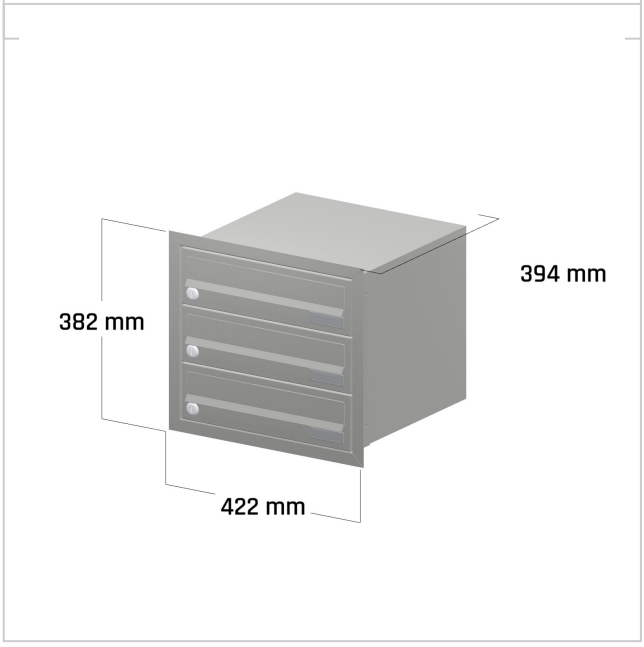

Briefkasten Manufaktur Lippe GmbH
Werler Straße 60
32105 Bad Salzuflen

www.briefkasten-manufaktur.de
info@briefkasten-manufaktur.de
Tel.: +49 5222 807110

Geschäftsführer Oliver Woineck
Ust.ID.Nr. DE303690847
Handelsregister Amtsgericht Lemgo, HRB 8618