5er 2x3 sistema di cassette per le lettere da incasso in acciaio inox BASIC Plus 382XU UP - acciaio inox lucido - 5 parti | Profondità 100 mm | con 5 cassette postali (2x3) | Acciaio inossidabile, spazzolato



Product number 382XU-VA-5S-100

Product description

Impianto cassette postali da incasso in acciaio inox 2x3 per 5 unità BASIC Plus 382XU UP - acciaio inox spazzolato - 5 utenze

Moderna cassetta postale da incasso per 5 utenze - Made in Germany by Briefkasten Manufaktur.

La cassetta postale è realizzata interamente in acciaio inox V2A, spazzolato. La lavorazione di altissima qualità e il concetto ben studiato rendono questa cassetta da incasso il nostro best seller. Un bordo di deflusso per la pioggia per una protezione ottimale contro l'acqua, una guarnizione continua in gomma per un inserimento silenzioso, la targhetta portanome intercambiabile solida, un pratico fermapostale e la serratura molto robusta caratterizzano questa cassetta postale da incasso. Il telaio da incasso in acciaio inox V2A è dotato di una guarnizione in gomma spugnosa e garantisce una durata molto elevata.

Gli impianti di cassette postali della collezione BASIC Plus si distinguono per l'uso coerente di acciaio inox V2A. Il risultato è una durata e una sostenibilità molto elevate. La costruzione è stata sviluppata dai nostri ingegneri con particolare attenzione all'alta flessibilità e modularità, alla facilità di montaggio dei ricambi e all'installazione fai-da-te semplice. Per tutti gli impianti BASIC Plus i ricambi sono direttamente disponibili.

Briefkasten Manufaktur Lippe GmbH
Werler Straße 60
32105 Bad Salzuflen

www.briefkasten-manufaktur.de
info@briefkasten-manufaktur.de
Tel.: +49 5222 807110

Geschäftsführer Oliver Woineck
Ust.ID.Nr. DE303690847
Handelsregister Amtsgericht Lemgo, HRB 8618

- Impianto da incasso per 5 cassette completamente in acciaio inox V2A 1.4301, spazzolato grana 240.
- L'impianto è prodotto da Briefkasten Manufaktur. Produzione di qualità tedesca "Made in Germany".
- Le cassette postali sono conformi alla DIN/EN 13724. Dimensione d'inserimento (3,5 cm x 32,5 cm) per C4 in orizzontale; anche le buste grandi vi si inseriscono senza piegarsi.
- Sportello d'inserimento con guarnizione in gomma fonoassorbente per un inserimento della posta molto silenzioso.
- La porta si apre da sinistra verso destra.
- Incluse 2 chiavi con numero chiave, targhetta portanome intercambiabile (Tipo 2) sotto lo sportello d'inserimento e fermo per la posta.
- Ampia capacità grazie alla profondità della cassetta opzionale +50 mm = ca. 17 l. Adatto per aziende e famiglie con un volume di posta molto elevato.
- Cornice di copertura per intonaco in profilo angolare d'acciaio inox 25 x 58 mm, spazzolato grana 240.

Informazione importante:

La posta è protetta dall'umidità e dallo sporco solo con l'inserimento completo e lo sportello chiuso. In determinate condizioni atmosferiche estreme può comunque entrare dell'acqua (secondo DIN EN 13724 fino a 1 ccm). Questo non costituisce motivo di reclamo.

Product properties

Serie	BASE
Scatola singola a volume	Normale > 10 litri
Etichettatura dei nomi	Etichetta con il nome
Materiale di base	Acciaio inox V2A 1.4301
Numero civico	Numero civico come incisione laser
Ritiro dell'articolo	Lato anteriore
Numero di scatole	con 5 cassette per le lettere
Superficie/colore	Terra
Tipo di montaggio	Montaggio ad incasso

Dimensions

Altezza della singola scatola in mm	330,0
Larghezza della singola scatola in mm	355,0
Volume in litri	12,0 | 17,0
Altezza della fessura per le lettere in mm	35,0
Larghezza della fessura per le lettere in mm	325,0
Altezza del sistema di cassette per le lettere in mm	1040,0
Larghezza del sistema di cassette per le lettere in mm	760,0
Profondità in mm	100,0 | 150,0
Peso in kg	32
Condizioni di consegna	La consegna avviene completamente montata.

Briefkasten Manufaktur Lippe GmbH
Werler Straße 60
32105 Bad Salzuflen

www.briefkasten-manufaktur.de
info@briefkasten-manufaktur.de
Tel.: +49 5222 807110

Geschäftsführer Oliver Woineck
Ust.ID.Nr. DE303690847
Handelsregister Amtsgericht Lemgo, HRB 8618

More images









Briefkasten Manufaktur Lippe GmbH
Werler Straße 60
32105 Bad Salzuflen

www.briefkasten-manufaktur.de
info@briefkasten-manufaktur.de
Tel.: +49 5222 807110

Geschäftsführer Oliver Woineck
Ust.ID.Nr. DE303690847
Handelsregister Amtsgericht Lemgo, HRB 8618

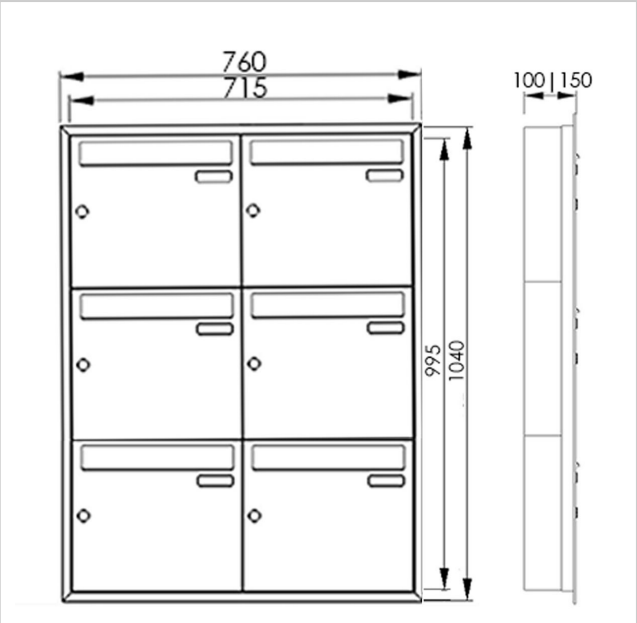



Briefkasten Manufaktur Lippe GmbH
Werler Straße 60
32105 Bad Salzuflen

www.briefkasten-manufaktur.de
info@briefkasten-manufaktur.de
Tel.: +49 5222 807110

Geschäftsführer Oliver Woineck
Ust.ID.Nr. DE303690847
Handelsregister Amtsgericht Lemgo, HRB 8618