Colonna per 12 cassette postali in acciaio inossidabile Design BASIC Plus 385XP ST-T con cassetta campanello - RAL a scelta | Diritto | ? Colore a scelta | con 12 cassette postali (2x8)



Product number 385XP-12S-SP-R

Product description

Sistema di cassette postali autoportante BASIC Plus 385XP ST-T con modulo campanello/interfono per 12 unità – modulo campanello a destra / disposizione a S

Il sistema di cassette postali autoportante BASIC Plus 385XP ST-T per 12 unità unisce robuste cassette postali in acciaio inossidabile con un modulo campanello/interfono integrato. In questo modo cassette e comunicazione con i visitatori vengono riunite in una soluzione d’ingresso stabile e visivamente chiusa per condomini di grandi dimensioni, complessi residenziali e immobili commerciali. In questa versione il modulo campanello è posizionato a destra.

Le cassette sono realizzate in acciaio inossidabile V2A e verniciate a polvere nel colore RAL a scelta. Particolarmente degni di nota sono i massicci montanti in profilo di alluminio anodizzato: anch’essi verniciati a polvere, sono eseguiti in modo molto robusto e costituiscono una base eccezionalmente stabile per l’intero sistema di cassette postali. Acciaio inossidabile e alluminio massiccio coniugano durata nel tempo con un’architettura chiara e di alta qualità.

Ciascuna cassetta misura 300 × 110 × 385 mm (L × A × P) e offre circa 12 litri di volume. L’apertura di inserimento di 35 × 265 mm è pensata per invii DIN C4 in formato verticale. Una guarnizione in gomma fonoassorbente sullo sportello d’inserimento, il prelievo della posta frontale, una serratura robusta e la targhetta porta-nome sostituibile garantiscono un utilizzo confortevole nella vita quotidiana.

I vantaggi del sistema BASIC Plus 385XP ST-T a colpo d’occhio

Cassetta postale e campanello in un’unica unità

12 cassette vengono combinate con un modulo campanello/interfono. Ciò riduce componenti singoli aggiuntivi all’ingresso della proprietà e garantisce un aspetto complessivo ordinato.

Briefkasten Manufaktur Lippe GmbH
Werler Straße 60
32105 Bad Salzuflen

www.briefkasten-manufaktur.de
info@briefkasten-manufaktur.de
Tel.: +49 5222 807110

Geschäftsführer Oliver Woineck
Ust.ID.Nr. DE303690847
Handelsregister Amtsgericht Lemgo, HRB 8618

Inserimento DIN C4 con 12 litri di volume

Le cassette da 300 × 110 × 385 mm offrono ciascuna circa 12 litri di capacità. L’apertura di inserimento da 35 × 265 mm accoglie invii DIN C4 in verticale.

Modulo campanello/interfono predisposto

Il modulo campanello/interfono integrato crea un punto centrale per i pulsanti campanello e per l’integrazione di tecnologie citofoniche compatibili. I componenti elettrotecnici vengono realizzati in funzione dell’impianto previsto.

Massicci montanti in alluminio

I massicci montanti in profilo di alluminio anodizzato costituiscono la base particolarmente stabile della serie 385XP. La costruzione del profilo verniciata a polvere è progettata per un’elevata capacità di carico e conferisce anche ai grandi impianti multi-unità una posa sicura e solida.

BASIC Plus – costruito per elevate sollecitazioni

La combinazione coerente di acciaio inossidabile V2A e profili massicci in alluminio rende la 385XP un sistema di cassette postali particolarmente robusto. La costruzione modulare facilita montaggio, manutenzione e successiva sostituzione di singoli componenti.

Dotazione del sistema di cassette postali BASIC Plus 385XP ST-T

Sistema di cassette postali

Numero di cassette 12 cassette postali apribili e chiudibili separatamente
Singola cassetta 300 × 110 × 385 mm (L × A × P)
Volume posta Circa 12 litri per cassetta
Materiale cassette Acciaio inossidabile V2A, verniciato a polvere nel colore RAL a scelta
Apertura di inserimento 35 × 265 mm, adatta per DIN C4 verticale
Produzione Prodotto in Germania da Briefkasten Manufaktur Lippe

Posta e funzioni aggiuntive

Modulo campanello/interfono Esecuzione integrata nel sistema di cassette postali
Posizione Destra
Pulsanti campanello Adeguati al numero di unità
Citofonia Predisposizione per una soluzione di comunicazione porta compatibile
Collegamento elettrico A cura del cantiere secondo la tecnologia citofonica scelta
Nota Impianto citofonico e componenti di collegamento dipendono dalla configurazione scelta

Massicci montanti in alluminio

Montanti Profilo in alluminio anodizzato massiccio, verniciato a polvere
Costruzione Eseguita in modo particolarmente robusto e resistente
Superficie Colore RAL coordinato al sistema di cassette postali
Montaggio Installazione autoportante su fondazione idonea
Rivestimento laterale Esecuzione aderente
BASIC Plus Modulare, facile da manutenere e progettato per l’installazione

Briefkasten Manufaktur Lippe GmbH
Werler Straße 60
32105 Bad Salzuflen

www.briefkasten-manufaktur.de
info@briefkasten-manufaktur.de
Tel.: +49 5222 807110

Geschäftsführer Oliver Woineck
Ust.ID.Nr. DE303690847
Handelsregister Amtsgericht Lemgo, HRB 8618

Nota sul modulo campanello/interfono

La tecnologia citofonica concreta, l’alimentazione e il cablaggio dipendono dalla soluzione di comunicazione porta scelta. Installazione e collegamento dovrebbero essere eseguiti da personale specializzato e qualificato.

Fondazione e posa sicura

I massicci montanti in alluminio richiedono un sottofondo piano e sufficientemente portante ovvero una fondazione in calcestruzzo dimensionata adeguatamente. Dimensioni della fondazione, fissaggi e orientamento devono essere adeguati al peso dell’impianto, alle sue dimensioni, alle caratteristiche del terreno e ai carichi locali.

Nota sulla protezione dagli agenti atmosferici

Copertura anti-pioggia, rivestimento laterale aderente e canaline di scolo favoriscono la protezione dalle intemperie. Gli invii devono essere completamente inseriti affinché gli sportelli d’inserimento possano chiudersi completamente.

BASIC Plus – robusto e modulare

La costruzione BASIC Plus si basa su acciaio inossidabile V2A e profili massicci in alluminio. Il montaggio modulare facilita l’installazione e la successiva sostituzione di singoli componenti ed è progettato per una lunga vita utile.

Product properties

Materiale di base	Acciaio, zincato, Alluminio AlMg3 W19, Acciaio inox V2A 1.4301
Superficie/colore	RAL 9005 nero profondo, RAL 3004 rosso porpora, DB 703 minerale di ferro micaceo, RAL 7016 grigio antracite, RAL a scelta (secondo la tabella colori), Alluminio grigio RAL 9007, RAL 9016 bianco traffico
Serie	BASE
Numero di pulsanti del campanello	12 pulsanti
Funzioni	Interruttore della luce, Stazione interfonica
Scatola delle funzioni preparata per il produttore	GIRA, Busch Jaeger, Siedle, Elettronica STR, ELCOM, TCS, Ritto, ALGO, Telegärtner, Auerswald, Legrand Bticino, Comelite
Scatola singola a volume	Normale > 10 litri
Etichettatura dei nomi	Etichetta con il nome
Tipo di montaggio	Indipendente
Ritiro dell'articolo	Lato anteriore
Numero di scatole	con 12 cassette per le lettere

Briefkasten Manufaktur Lippe GmbH
Werler Straße 60
32105 Bad Salzuflen

www.briefkasten-manufaktur.de
info@briefkasten-manufaktur.de
Tel.: +49 5222 807110

Geschäftsführer Oliver Woineck
Ust.ID.Nr. DE303690847
Handelsregister Amtsgericht Lemgo, HRB 8618

Dimensions

Altezza della singola scatola in mm	110,0
Larghezza della singola scatola in mm	300,0
Volume in litri	12
Altezza della fessura per le lettere in mm	35,0
Larghezza della fessura per le lettere in mm	265,0
Altezza del sistema di cassette per le lettere in mm	880,0
Larghezza del sistema di cassette per le lettere in mm	600,0
Altezza complessiva in mm	1200,0 | 1600,0
Larghezza totale in mm	680,0
Profondità in mm	435,0
Peso in kg	82
Condizioni di consegna	La consegna avviene in blocchi; elementi a colonna e cassette postali vengono consegnati separatamente.

Dimension drawing

Briefkasten Manufaktur Lippe GmbH
Werler Straße 60
32105 Bad Salzuflen

www.briefkasten-manufaktur.de
info@briefkasten-manufaktur.de
Tel.: +49 5222 807110

Geschäftsführer Oliver Woineck
Ust.ID.Nr. DE303690847
Handelsregister Amtsgericht Lemgo, HRB 8618

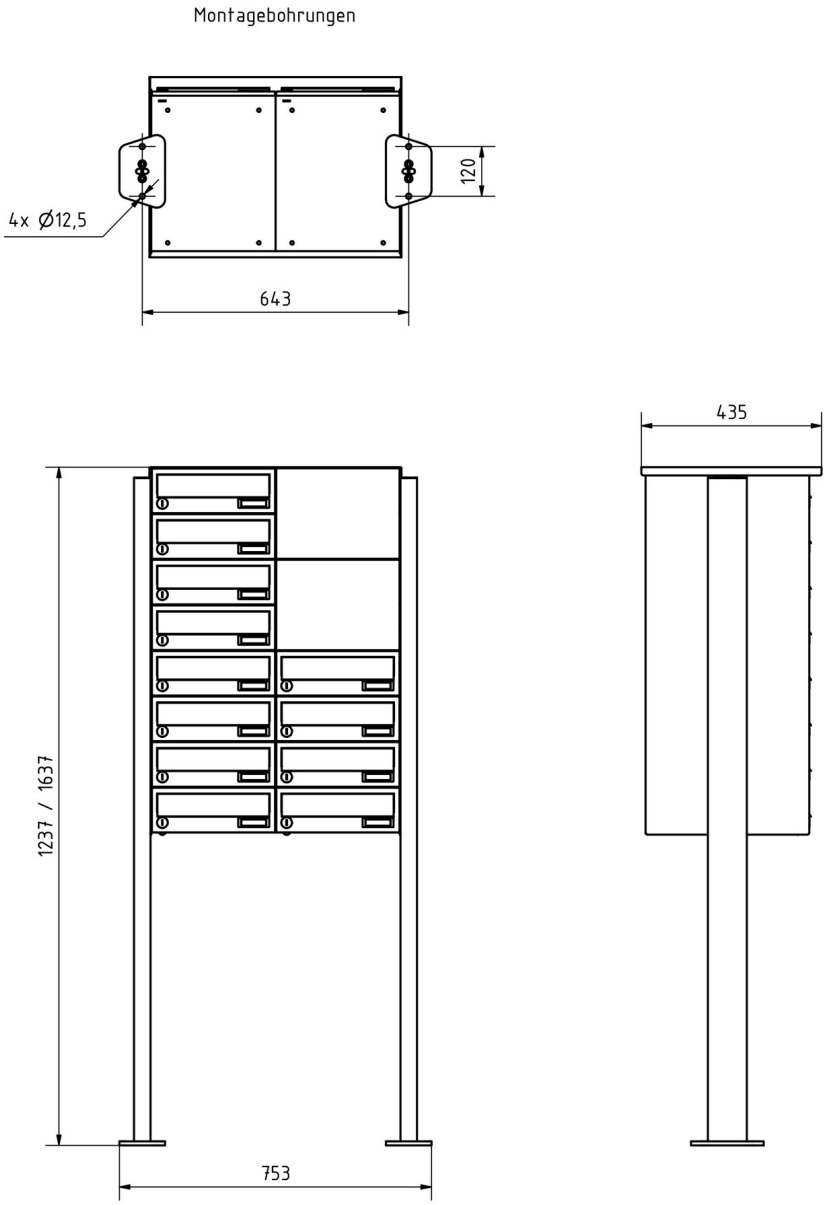

Briefkasten Manufaktur Lippe GmbH
Werler Straße 60
32105 Bad Salzuflen

www.briefkasten-manufaktur.de
info@briefkasten-manufaktur.de
Tel.: +49 5222 807110

Geschäftsführer Oliver Woineck
Ust.ID.Nr. DE303690847
Handelsregister Amtsgericht Lemgo, HRB 8618

More images







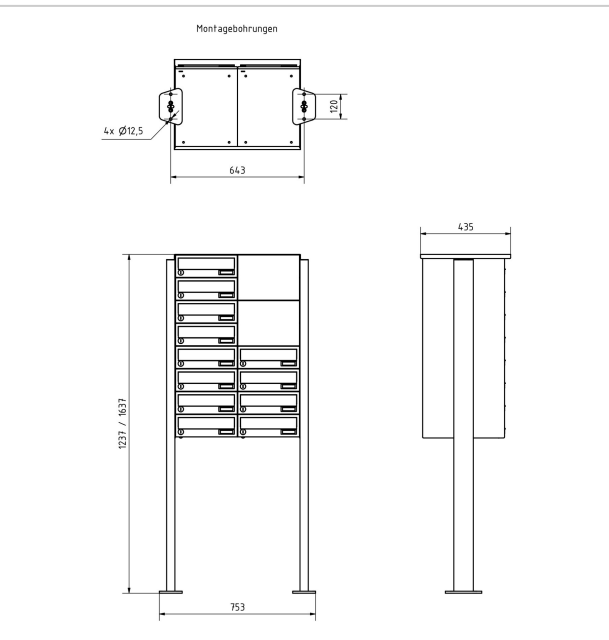

Briefkasten Manufaktur Lippe GmbH
Werler Straße 60
32105 Bad Salzuflen

www.briefkasten-manufaktur.de
info@briefkasten-manufaktur.de
Tel.: +49 5222 807110

Geschäftsführer Oliver Woineck
Ust.ID.Nr. DE303690847
Handelsregister Amtsgericht Lemgo, HRB 8618









Briefkasten Manufaktur Lippe GmbH
Werler Straße 60
32105 Bad Salzuflen

www.briefkasten-manufaktur.de
info@briefkasten-manufaktur.de
Tel.: +49 5222 807110

Geschäftsführer Oliver Woineck
Ust.ID.Nr. DE303690847
Handelsregister Amtsgericht Lemgo, HRB 8618





Briefkasten Manufaktur Lippe GmbH
Werler Straße 60
32105 Bad Salzuflen

www.briefkasten-manufaktur.de
info@briefkasten-manufaktur.de
Tel.: +49 5222 807110

Geschäftsführer Oliver Woineck
Ust.ID.Nr. DE303690847
Handelsregister Amtsgericht Lemgo, HRB 8618