Cassetta delle lettere a 2 colonne KANT Edition con scomparto per giornali - Design Elegance 1 - Grigio antracite RAL 7016 | RAL 7016 grigio antracite, struttura fine opaca | con 2 cassette postali (1x2)

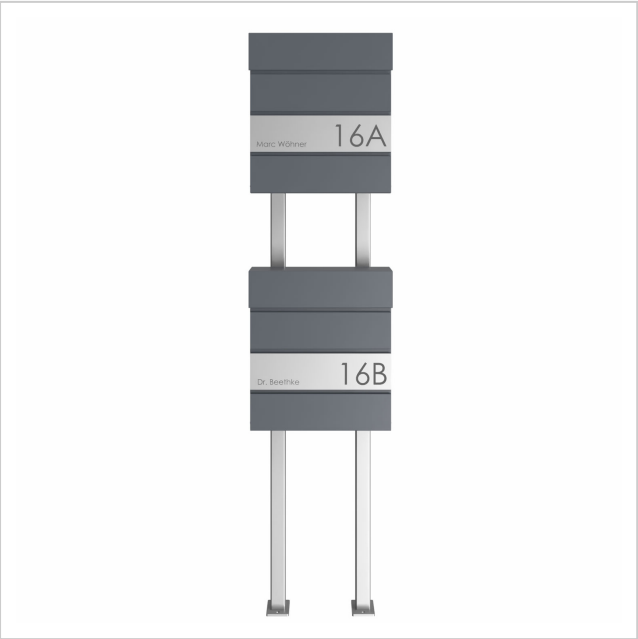

Product number 303-7016VA-STQ-2

Product description

Cassetta postale da pavimento doppia KANT Edition con vano per giornali - Design Elegance 1 - RAL 7016 grigio antracite

La cassetta postale da pavimento doppia KANT Edition unisce **design elegante** e comfort funzionale in un unico prodotto. Il suo design minimalista con serratura invisibile e possibilità di personalizzazione della targhetta si integra perfettamente nelle abitazioni moderne. Può contare su **qualità duratura** grazie alla nostra eccellente selezione di materiali e alla lavorazione precisa.

La capienza generosa di circa 12 litri e l'inserimento dall'alto garantiscono posta priva di pieghe – anche per buste DIN C4 e riviste. Per un comfort aggiuntivo la cassetta è dotata di **ammortizzatori sull'asse di alta qualità** che permettono una chiusura dolce e silenziosa dello sportello d'inserimento. Il vano per giornali offre la massima funzionalità con accesso da entrambi i lati, ideale per la vita moderna. Nella fornitura è incluso un coperchio di chiusura montabile successivamente, che le consente di proteggere efficacemente il lato esposto alle intemperie.

Grazie alla progettazione, il montaggio autonomo risulta semplice.

Briefkasten Manufaktur Lippe GmbH
Werler Straße 60
32105 Bad Salzuflen

www.briefkasten-manufaktur.de
info@briefkasten-manufaktur.de
Tel.: +49 5222 807110

Geschäftsführer Oliver Woineck
Ust.ID.Nr. DE303690847
Handelsregister Amtsgericht Lemgo, HRB 8618

- Cassetta postale da pavimento doppia di alta qualità con scomparti in acciaio zincato, verniciati a polvere in RAL 7016 grigio antracite finitura fine opaca.
- Design Elegance 1: mascherina in acciaio inox, levigata con grana 240.
- Le porte si aprono dall'alto verso il basso.
- Inserimento dall'alto, sportelli di immissione con ammortizzatori sull'asse di alta qualità per una chiusura silenziosa.
- Inclusi 2 chiavi con numero identificativo per ciascuna parte.
- Le cassette postali sono conformi alla DIN/EN 13724. Dimensione di inserimento (3,5 cm x 33,5 cm) per C4 in orizzontale; qui entrano anche buste di formato grande senza pieghe.
- Vani per giornali (BH 360x110 mm) in acciaio zincato, verniciati a polvere in RAL 7016 grigio antracite finitura fine opaca. Aperti su entrambi i lati (1x coperchio di chiusura incluso).
- Personalizzazione con nome opzionale, altezza ca. 8-25 mm.
- Personalizzazione del numero civico opzionale, altezza ca. 60-80 mm.
- I piedistalli sono costituiti da acciaio inossidabile V2A 1.4301, 40 mm x 40 mm, levigati, per l'interramento nel calcestruzzo o per montaggio con viti.

Informazione importante:

Per garantire una protezione ottimale della sua posta dall'acqua, la cassetta postale o l'impianto di cassette dovrebbe, se possibile, trovarsi sotto una pensilina.

La corrispondenza è protetta dall'acqua solo se riposta completamente nella cassetta e lo sportello di immissione è chiuso. Posta inserita parzialmente permette l'ingresso di umidità e sporco nella cassetta. Questo impianto è protetto contro l'ingresso d'acqua secondo DIN EN 13724. L'ingresso di acqua non costituisce motivo di reclamo.

Product properties

Materiale di base	Acciaio, zincato
Serie	KANT
Funzioni	Portagiornali
Scatola singola a volume	Normale > 10 litri
Tipo di montaggio	Indipendente
Numero civico	Numero civico come incisione laser
Superficie/colore	RAL 7016 grigio antracite
Numero di scatole	con 2 cassette per le lettere
Etichettatura dei nomi	Etichettatura dei nomi come incisione laser
Ritiro dell'articolo	Lato anteriore

Briefkasten Manufaktur Lippe GmbH
Werler Straße 60
32105 Bad Salzuflen

www.briefkasten-manufaktur.de
info@briefkasten-manufaktur.de
Tel.: +49 5222 807110

Geschäftsführer Oliver Woineck
Ust.ID.Nr. DE303690847
Handelsregister Amtsgericht Lemgo, HRB 8618

Dimensions

Altezza della singola scatola in mm	BK 280,0 | ZF 110,0
Larghezza della singola scatola in mm	355,0
Volume in litri	12
Altezza della fessura per le lettere in mm	35,0
Larghezza della fessura per le lettere in mm	335,0
Altezza del sistema di cassette per le lettere in mm	412,0
Larghezza del sistema di cassette per le lettere in mm	372,0
Altezza complessiva in mm	1500,0
Larghezza totale in mm	372,0
Profondità in mm	186,0
Peso in kg	19
Condizioni di consegna	La consegna avviene in blocchi, elementi a colonna / cassetta postale forniti separatamente

Dimension drawing

Briefkasten Manufaktur Lippe GmbH
Werler Straße 60
32105 Bad Salzuflen

www.briefkasten-manufaktur.de
info@briefkasten-manufaktur.de
Tel.: +49 5222 807110

Geschäftsführer Oliver Woineck
Ust.ID.Nr. DE303690847
Handelsregister Amtsgericht Lemgo, HRB 8618

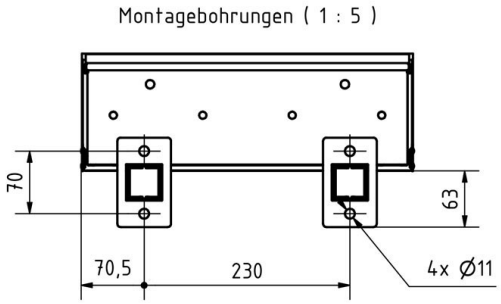

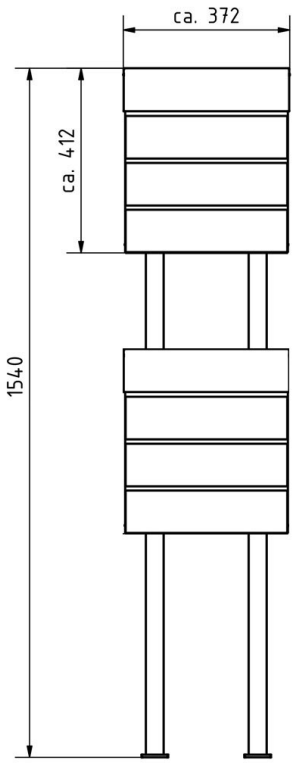

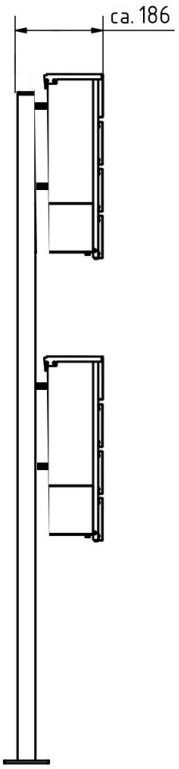

Briefkasten Manufaktur Lippe GmbH
Werler Straße 60
32105 Bad Salzuflen

www.briefkasten-manufaktur.de
info@briefkasten-manufaktur.de
Tel.: +49 5222 807110

Geschäftsführer Oliver Woineck
Ust.ID.Nr. DE303690847
Handelsregister Amtsgericht Lemgo, HRB 8618

More images









Briefkasten Manufaktur Lippe GmbH
Werler Straße 60
32105 Bad Salzuflen

www.briefkasten-manufaktur.de
info@briefkasten-manufaktur.de
Tel.: +49 5222 807110

Geschäftsführer Oliver Woineck
Ust.ID.Nr. DE303690847
Handelsregister Amtsgericht Lemgo, HRB 8618

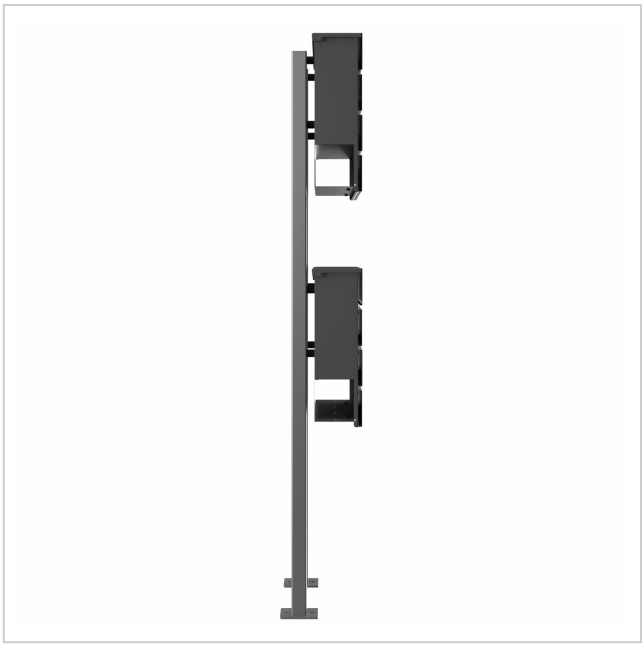

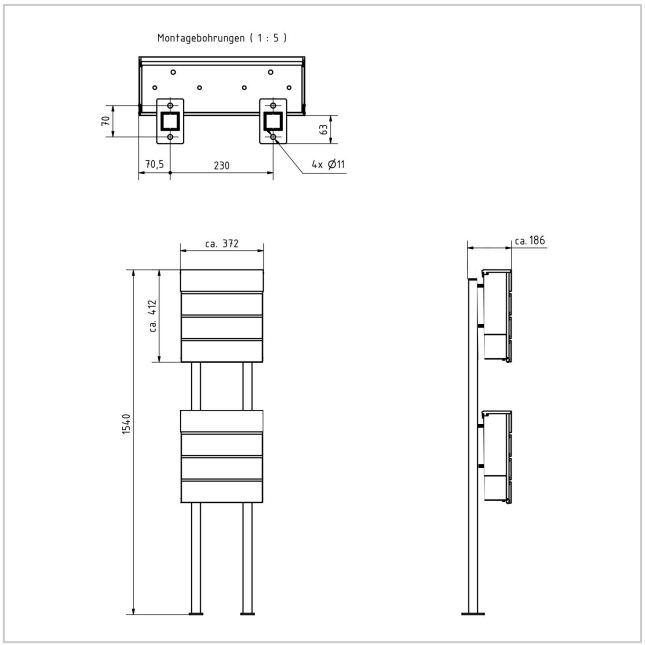

Briefkasten Manufaktur Lippe GmbH
Werler Straße 60
32105 Bad Salzuflen

www.briefkasten-manufaktur.de
info@briefkasten-manufaktur.de
Tel.: +49 5222 807110

Geschäftsführer Oliver Woineck
Ust.ID.Nr. DE303690847
Handelsregister Amtsgericht Lemgo, HRB 8618