# Colonna portalettere a 3 posti Design BASIC 385 ST-R con vano per campanello - acciaio inossidabile RAL 7016 grigio antracite | Bicolore VA spazzolato | RAL 7016 grigio antracite | In alto | con 3 cassette postali



**Product number** 385-7016VA-3-SP

## Product description

## Impianto di cassette postali autoportante BASIC 385 per 3 unità con pannello campanello/interfono – BI-Color acciaio inossidabile / RAL 7016

L'impianto di cassette postali autoportante BASIC 385 per 3 unità unisce una costruzione robusta a un design chiaro e funzionale. È adatto per condomini, piccole residenze collettive nonché per studi e uffici e può essere posizionato indipendentemente dalla facciata dell'edificio all'ingresso del terreno, su un vialetto o lungo il percorso d'accesso.

La configurazione dell'impianto è adeguata al numero delle unità e forma, insieme al tettuccio e al rivestimento laterale, un'unità chiusa e compatta.

I corpi delle cassette sono realizzati in acciaio zincato nella finitura RAL 7016 grigio antracite struttura fine opaca. Sportelli d'inserimento spazzolati in acciaio inossidabile V2A creano un elegante accento BI-Color. Un rivestimento laterale aderente con tettuccio raggruppa le singole cassette in un'unità complessiva chiusa.

Ogni vano postale dispone di un'apertura di inserimento di 35 × 265 mm per invii DIN C4 in verticale. Una guarnizione in gomma fonoassorbente riduce i rumori d'urto, mentre gli sportelli di prelievo frontali si aprono da sinistra verso destra. Per ogni cassetta sono previsti due chiavi con numero chiave e una targhetta porta-nome intercambiabile sotto lo sportello d'inserimento.

Il pannello campanello/interfono integrato raggruppa la funzione campanello e la predisposizione per un impianto citofonico direttamente nell'impianto delle cassette postali.

## I vantaggi della BASIC 385 a colpo d'occhio

### Assegnazione chiara per tutte le unità

Briefkasten Manufaktur Lippe GmbH
Werler Straße 60
32105 Bad Salzuflen

www.briefkasten-manufaktur.de
info@briefkasten-manufaktur.de
Tel.: +49 5222 807110

Geschäftsführer Oliver Woineck
Ust.ID.Nr. DE303690847
Handelsregister Amtsgericht Lemgo, HRB 8618

L'impianto offre 3 vani postali utilizzabili separatamente e può essere posizionato in modo indipendente da una parete esterna in un punto facilmente accessibile del terreno.

### Ampia apertura di inserimento secondo DIN EN 13724

L'apertura d'inserimento di 35 × 265 mm è progettata per invii DIN C4 in verticale. Anche buste più grandi possono essere inserite senza pieghe.

### Inserimento silenzioso e prelievo confortevole

Una guarnizione in gomma fonoassorbente riduce gli urti degli sportelli d'inserimento. Il prelievo della posta avviene frontalmente tramite sportelli che si aprono da sinistra verso destra.

### BI-Color in antracite e acciaio inossidabile

Corpi delle cassette grigio antracite e sportelli d'inserimento in acciaio inossidabile spazzolato creano un contrasto materiale netto con un effetto di alta qualità.

### Pannello campanello/interfono integrato direttamente

Il campo campanello/interfono è integrato direttamente nell'impianto delle cassette. La foratura per altoparlante con adattatore universale è predisposta per altoparlanti da incasso comuni; l'impianto citofonico o l'altoparlante da incasso non fanno parte della dotazione base.

## Dotazione dell'impianto di cassette postali BASIC 385

### Impianto di cassette postali

**Numero articolo** 385-7016VA-3-SP
**Serie** BASIC 385 ST-R
**Forma costruttiva** Configurazione dell'impianto specifica per articolo
**Numero cassette postali** 3 vani postali utilizzabili separatamente
**Materiale delle cassette** Acciaio zincato con sportelli d'inserimento in acciaio inossidabile
**Finitura** BI-Color: RAL 7016 grigio antracite struttura fine opaca / acciaio inossidabile V2A spazzolato
**Tettuccio / rivestimento laterale** Acciaio zincato, verniciato a polvere in RAL 7016 grigio antracite struttura fine opaca
**Produzione** Made in Germany by Briefkasten Manufaktur Lippe

### Posta e utilizzo

**Apertura di inserimento** 35 × 265 mm, adatta per DIN C4 in verticale
**Sportelli d'inserimento** Con guarnizione in gomma fonoassorbente
**Prelievo della posta** Frontale
**Apertura sportello** Da sinistra verso destra
**Chiavi** 2 chiavi con numero chiave per cassetta
**Targhetta nome** Targhetta porta-nome intercambiabile sotto lo sportello d'inserimento
**Norma** Cassette postali conformi a DIN EN 13724

### Montanti e dotazione

**Montanti** Tubo tondo ca. Ø 60 mm in acciaio inossidabile V2A 1.4301, spazzolato

Briefkasten Manufaktur Lippe GmbH
Werler Straße 60
32105 Bad Salzuflen

www.briefkasten-manufaktur.de
info@briefkasten-manufaktur.de
Tel.: +49 5222 807110

Geschäftsführer Oliver Woineck
Ust.ID.Nr. DE303690847
Handelsregister Amtsgericht Lemgo, HRB 8618

**Tipi di montaggio** A scelta per montaggio con viti o per incasso in calcestruzzo
**Fissaggio** Ancoranti a tassello per montaggio a vite non inclusi; selezionare separatamente quelli adatti al basamento
**Pannello campanello/interfono** Campo funzionale integrato
**Predisposizione per citofono** Foratura per altoparlante con adattatore universale per altoparlanti da incasso reperibili in commercio
**Pulsanti campanello** Pulsanti campanello rotondi in acciaio inox, abbinati alla versione dell'articolo
**Citofono** Altoparlante da incasso o impianto citofonico non inclusi nella dotazione base

#### Dimensione e volume

La BASIC 385 è disponibile, a seconda della configurazione del prodotto, con diverse dimensioni delle cassette. L'esecuzione standard 300 × 110 × 385 mm offre circa 12 litri di volume; a seconda della variante è disponibile anche 300 × 220 × 385 mm con circa 25 litri di volume.

#### Montaggio per incasso in calcestruzzo

Per l'impianto autoportante si raccomanda un basamento in calcestruzzo di adeguata dimensione. Durante l'incasso, i montanti in acciaio inossidabile devono essere allineati in verticale e ancorati in modo permanente nel basamento. Le dimensioni del basamento e la profondità di ancoraggio devono essere adeguate alle caratteristiche del terreno, al peso dell'impianto e alle condizioni locali.

#### Montaggio a vite su un basamento

Per il montaggio a vite è necessario un basamento in calcestruzzo piano e portante. Gli ancoranti a espansione o altri elementi di fissaggio adeguati devono essere scelti in base al sottofondo e al carico dell'impianto. Nelle versioni BASIC-385-ST-R gli ancoranti a espansione non sono inclusi nella fornitura base.

#### Avvertenza sulla protezione dalle intemperie

La posta è protetta al meglio dall'umidità e dallo sporco solo se viene inserita completamente e con lo sportello d'inserimento chiuso. Spedizioni sporgenti possono impedire la chiusura completa dello sportello. In condizioni meteorologiche estreme, nonostante l'esecuzione conforme alle norme, l'umidità può penetrare nella cassetta postale.

#### Avvertenza sulla tecnica di campanello e citofonia

Il pannello campanello/interfono è predisposto con foratura per altoparlante e adattatore universale per altoparlanti da incasso comuni. L'impianto citofonico o l'altoparlante da incasso non fanno parte della dotazione base. La progettazione, il collegamento e la messa in servizio dei componenti elettrici devono essere eseguiti da personale elettrico qualificato.

Briefkasten Manufaktur Lippe GmbH
Werler Straße 60
32105 Bad Salzuflen

www.briefkasten-manufaktur.de
info@briefkasten-manufaktur.de
Tel.: +49 5222 807110

Geschäftsführer Oliver Woineck
Ust.ID.Nr. DE303690847
Handelsregister Amtsgericht Lemgo, HRB 8618

# Product properties

| | |
|---|---|
| **Materiale di base** | Acciaio, zincato, Acciaio inox V2A 1.4301 |
| **Serie** | BASE |
| **Numero di pulsanti del campanello** | 3 pulsanti |
| **Funzioni** | Interruttore della luce, Stazione interfonica |
| **Scatola delle funzioni preparata per il produttore** | GIRA, Busch Jaeger, Siedle, Elettronica STR, ELCOM, TCS, Ritto, ALGO, Telegärtner, Auerswald, Legrand Bticino, Comelite |
| **Scatola singola a volume** | Normale > 10 litri |
| **Etichettatura dei nomi** | Etichetta con il nome |
| **Tipo di montaggio** | Indipendente |
| **Superficie/colore** | RAL 7016 grigio antracite, Terra |
| **Ritiro dell'articolo** | Lato anteriore |
| **Numero di scatole** | con 3 cassette per le lettere |

Briefkasten Manufaktur Lippe GmbH
Werler Straße 60
32105 Bad Salzuflen

www.briefkasten-manufaktur.de
info@briefkasten-manufaktur.de
Tel.: +49 5222 807110

Geschäftsführer Oliver Woineck
Ust.ID.Nr. DE303690847
Handelsregister Amtsgericht Lemgo, HRB 8618

## Dimensions

| | |
|---|---|
| **Altezza della singola scatola in mm** | 110,0 |
| **Larghezza della singola scatola in mm** | 300,0 |
| **Volume in litri** | 12 |
| **Altezza della fessura per le lettere in mm** | 35,0 |
| **Larghezza della fessura per le lettere in mm** | 265,0 |
| **Altezza del sistema di cassette per le lettere in mm** | 440,0 |
| **Larghezza del sistema di cassette per le lettere in mm** | 300,0 |
| **Altezza complessiva in mm** | 1200,0 \| 1500,0 \| 1700,0 |
| **Larghezza totale in mm** | 465,0 |
| **Profondità in mm** | 435,0 |
| **Peso in kg** | 26 |
| **Condizioni di consegna** | La consegna avviene in blocchi; elementi a pavimento / cassette postali divise |

Briefkasten Manufaktur Lippe GmbH
Werler Straße 60
32105 Bad Salzuflen

www.briefkasten-manufaktur.de
info@briefkasten-manufaktur.de
Tel.: +49 5222 807110

Geschäftsführer Oliver Woineck
Ust.ID.Nr. DE303690847
Handelsregister Amtsgericht Lemgo, HRB 8618

## Dimension drawing

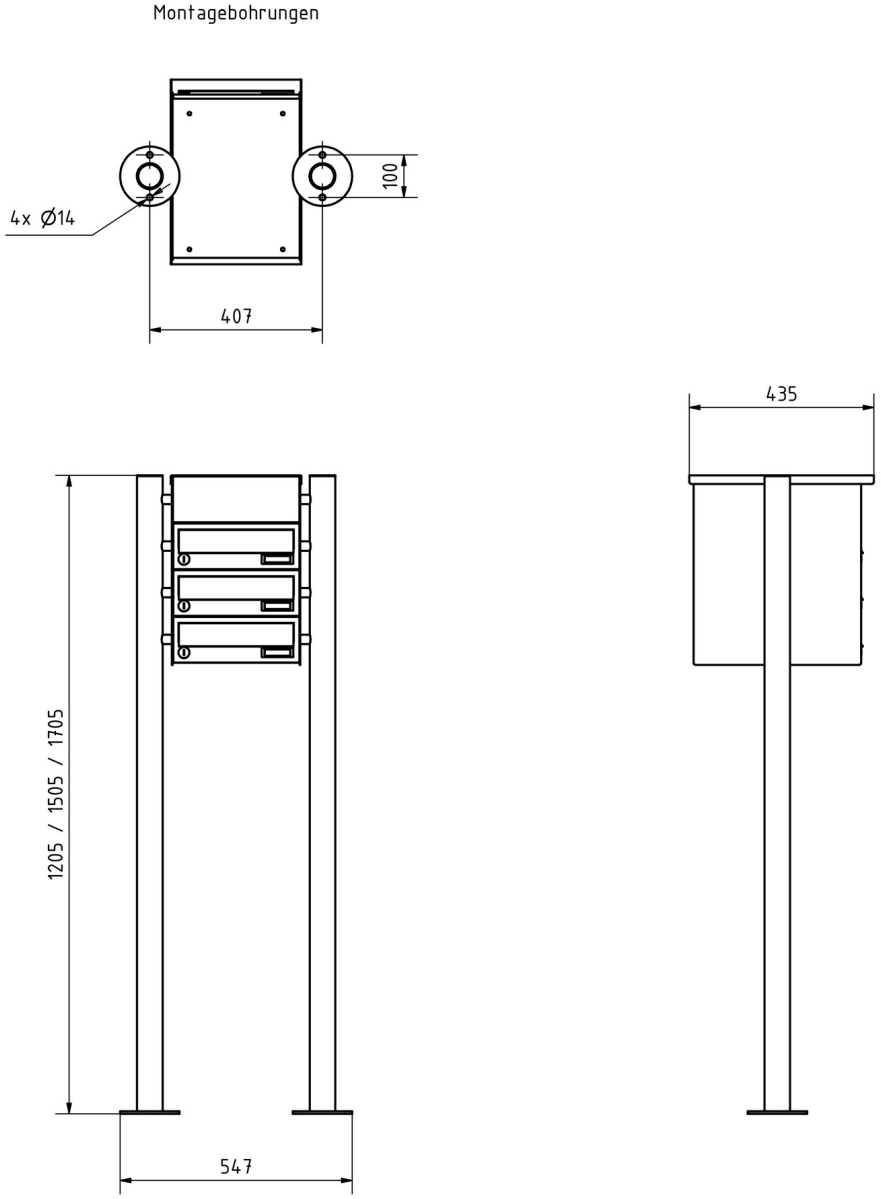


Briefkasten Manufaktur Lippe GmbH
Werler Straße 60
32105 Bad Salzuflen

www.briefkasten-manufaktur.de
info@briefkasten-manufaktur.de
Tel.: +49 5222 807110

Geschäftsführer Oliver Woineck
Ust.ID.Nr. DE303690847
Handelsregister Amtsgericht Lemgo, HRB 8618

# More images










Briefkasten Manufaktur Lippe GmbH
Werler Straße 60
32105 Bad Salzuflen

www.briefkasten-manufaktur.de
info@briefkasten-manufaktur.de
Tel.: +49 5222 807110

Geschäftsführer Oliver Woineck
Ust.ID.Nr. DE303690847
Handelsregister Amtsgericht Lemgo, HRB 8618



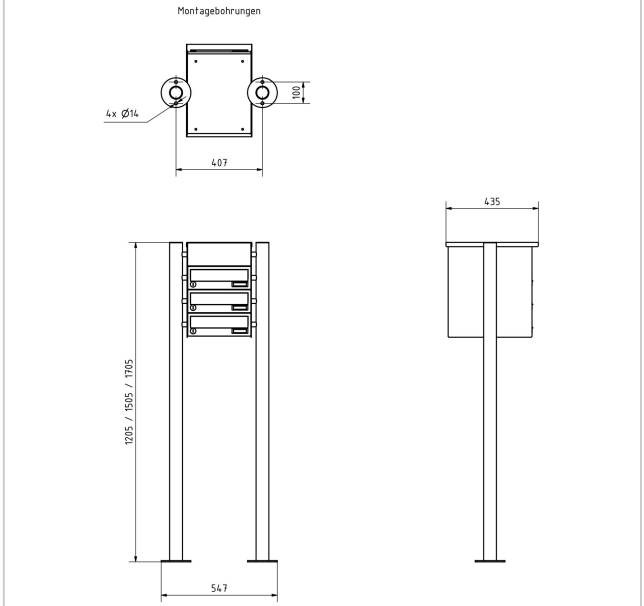






Briefkasten Manufaktur Lippe GmbH
Werler Straße 60
32105 Bad Salzuflen

www.briefkasten-manufaktur.de
info@briefkasten-manufaktur.de
Tel.: +49 5222 807110

Geschäftsführer Oliver Woineck
Ust.ID.Nr. DE303690847
Handelsregister Amtsgericht Lemgo, HRB 8618



Briefkasten Manufaktur Lippe GmbH
Werler Straße 60
32105 Bad Salzuflen

www.briefkasten-manufaktur.de
info@briefkasten-manufaktur.de
Tel.: +49 5222 807110

Geschäftsführer Oliver Woineck
Ust.ID.Nr. DE303690847
Handelsregister Amtsgericht Lemgo, HRB 8618