Casellario postale da 15 cassette BASIC – Montaggio da incasso – RAL a scelta

Product number BML3D-XVBPRGUFXE

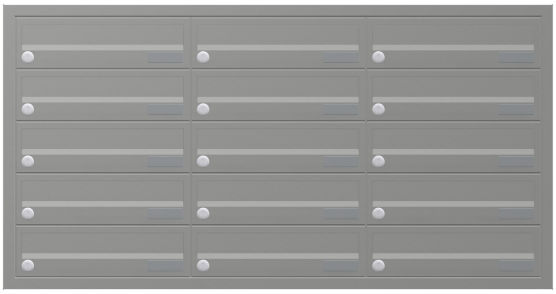

Product description

Design accogliente e praticità nel ricevere la posta ogni giorno

Il casellario BASIC Horizontal di Briefkasten Manufaktur accoglie Lei e i Suoi visitatori con un design dalle linee pulite e ordinate. La struttura modulare riunisce le funzioni selezionate in una soluzione chiara e personalizzabile per la vita quotidiana. La serie BASIC offre cassette postali, moduli accessori e moduli funzionali combinabili in molteplici modi, per un ingresso armonioso. Il casellario è progettato per il montaggio da incasso e offre 15 cassette per la posta quotidiana.

Il casellario è realizzato in un colore RAL a scelta e presenta dimensioni complessive di L 1162 × H 605 × P 394 mm.

Con «Configura ora» può aprire esattamente questa configurazione nel configuratore 3D. Qui può personalizzare ulteriormente il casellario e poi ordinarlo.

Configurabile su misura

Personalizzi il casellario postale in armonia con la Sua casa: con «Configura ora» può adattare questa configurazione ai Suoi desideri.

- Finitura delle cassette: personalizzi il colore nel configuratore 3D scegliendo tra quelli disponibili per questa versione.
- Scritte personalizzate: personalizzi le superfici predisposte con nomi, numeri civici o testi a scelta. Le scritte raffigurate sono esempi e possono essere sostituite.
- Stile dei caratteri: scelga tra i caratteri disponibili per le scritte e ne personalizzi l'aspetto nel configuratore.
- Dotazione: aggiunga o modifichi i componenti compatibili con il casellario scegliendo tra quelli di volta in volta disponibili.

In caso di modifiche personalizzate, le dimensioni e il prezzo vengono ricalcolati nel configuratore 3D in base alle Sue scelte.

Briefkasten Manufaktur Lippe GmbH
Werler Straße 60
32105 Bad Salzuflen

www.briefkasten-manufaktur.de
info@briefkasten-manufaktur.de
Tel.: +49 5222 807110

Geschäftsführer Oliver Woineck
Ust.ID.Nr. DE303690847
Handelsregister Amtsgericht Lemgo, HRB 8618

Cornice copri-intonaco

Il casellario da incasso è dotato di una cornice copri-intonaco in acciaio inox V2A di 1,5 mm di spessore. La cornice copre il raccordo tra l'apertura di incasso e la superficie della parete, garantendo una finitura pulita.

Materiale e lavorazione

Materiale di base: acciaio inox V2A 1.4301. L'acciaio inox V2A offre una base resistente alla corrosione e durevole per l'area d'ingresso.

La superficie verniciata a polvere è realizzata in un colore RAL a scelta. Può selezionare il colore desiderato nel configuratore 3D.

Cassetta postale e praticità d'uso

Cassetta postale 370 × 110 × 385 mm: sono inclusi un bordo di scolo della pioggia per una protezione ottimale dall'acqua, un labbro continuo in gomma per un inserimento silenzioso della posta, una solida targhetta portanome sostituibile e una serratura molto robusta. L'altezza della fessura di introduzione e il restringimento del vano proteggono inoltre la posta dal prelievo non autorizzato.

Dotazione

Targhetta portanome in plastica BASIC tipo 2: targhetta in policarbonato trasparente. L'inserto è sostituibile dal lato frontale.

Caratteristiche di questo casellario postale

- Serie: BASIC Horizontal
- Montaggio: da incasso
- Finitura: RAL a scelta
- Dimensioni complessive: L 1162 × H 605 × P 394 mm
- 15 cassette postali
- Finitura delle cassette: RAL a scelta
- Materiale di base: acciaio inox V2A 1.4301. Finitura: verniciatura a polvere o acciaio inox satinato

Informazioni importanti:

Protezione dall'acqua: una posizione riparata, possibilmente sotto una tettoia, contribuisce a proteggere la posta. La corrispondenza deve essere inserita completamente e lo sportellino di introduzione deve essere chiuso.

Montaggio: verifichi il supporto e le condizioni di installazione sulla base delle dimensioni complessive e delle istruzioni di montaggio.

Briefkasten Manufaktur Lippe GmbH
Werler Straße 60
32105 Bad Salzuflen

www.briefkasten-manufaktur.de
info@briefkasten-manufaktur.de
Tel.: +49 5222 807110

Geschäftsführer Oliver Woineck
Ust.ID.Nr. DE303690847
Handelsregister Amtsgericht Lemgo, HRB 8618

Product properties

Serie	BASE
Etichettatura dei nomi	Etichetta con il nome
Materiale di base	Acciaio inox V2A 1.4301
Numero di scatole	con 15 cassette per le lettere
Ritiro dell'articolo	Lato anteriore
Superficie/colore	RAL a scelta (secondo la tabella colori)
Tipo di montaggio	Montaggio ad incasso

Briefkasten Manufaktur Lippe GmbH
Werler Straße 60
32105 Bad Salzuflen

www.briefkasten-manufaktur.de
info@briefkasten-manufaktur.de
Tel.: +49 5222 807110

Geschäftsführer Oliver Woineck
Ust.ID.Nr. DE303690847
Handelsregister Amtsgericht Lemgo, HRB 8618

Dimensions

Altezza della singola scatola in mm	110
Larghezza della singola scatola in mm	370
Altezza complessiva in mm	605
Larghezza totale in mm	1162
Profondità in mm	394

Dimension drawing

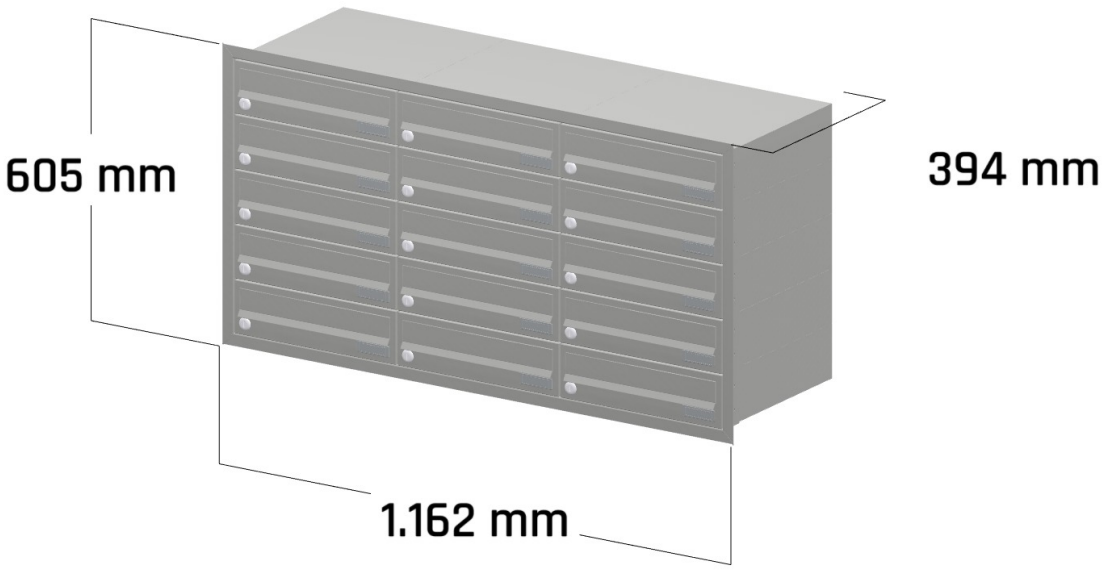

Briefkasten Manufaktur Lippe GmbH
Werler Straße 60
32105 Bad Salzuflen

www.briefkasten-manufaktur.de
info@briefkasten-manufaktur.de
Tel.: +49 5222 807110

Geschäftsführer Oliver Woineck
Ust.ID.Nr. DE303690847
Handelsregister Amtsgericht Lemgo, HRB 8618

More images



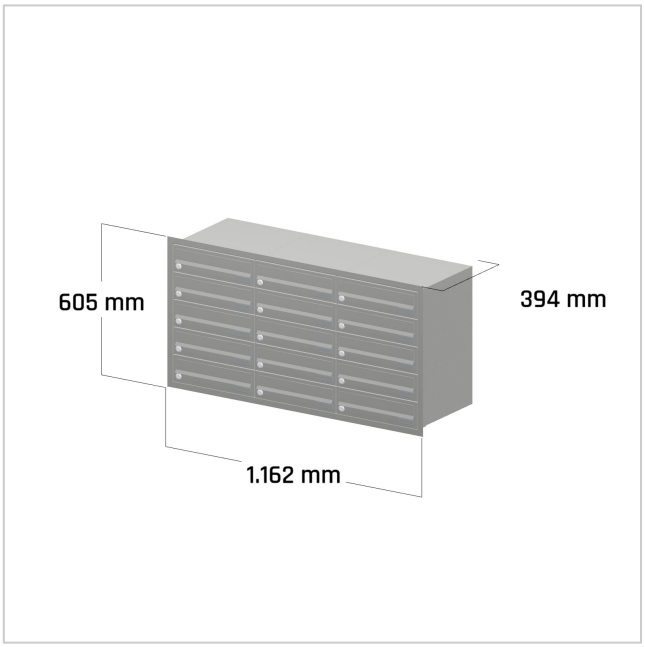

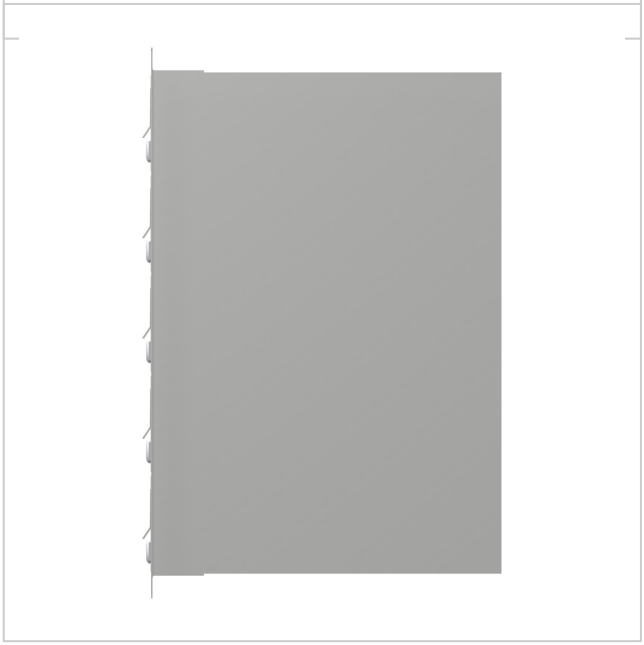

Briefkasten Manufaktur Lippe GmbH
Werler Straße 60
32105 Bad Salzuflen

www.briefkasten-manufaktur.de
info@briefkasten-manufaktur.de
Tel.: +49 5222 807110

Geschäftsführer Oliver Woineck
Ust.ID.Nr. DE303690847
Handelsregister Amtsgericht Lemgo, HRB 8618