# Cassetta per le lettere da appoggio 4er 2x2 in acciaio inox BASIC Plus 382XA AP - RAL a scelta | Profondità 100 mm | ? Colore a scelta | con 4 cassette postali (2x2)



**Product number** 382XA-4-100

## Product description

### Cassette postali da 4 (2x2) in acciaio inossidabile da montaggio superficiale Design BASIC Plus 382XA AP - colore RAL a scelta

Cassetta postale di alta qualità da montaggio superficiale per 4 utenze, realizzata in Germania da Briefkasten Manufaktur.

L'intero sistema di cassette postali da montaggio superficiale è realizzato in acciaio inossidabile V2A, verniciato a polvere nel colore RAL. La lavorazione di altissima qualità e il concetto ben studiato rendono questo sistema di cassette postali il nostro bestseller. Una soglia di scolo per la pioggia per una protezione ottimale dall'acqua, un labbro in gomma continuo per un inserimento silenzioso, la solida targa portanome sostituibile, un pratico fermaposta e la serratura molto robusta caratterizzano questo sistema di cassette postali da montaggio superficiale.

Grazie alla tipologia costruttiva il montaggio autonomo risulta semplice. L'impianto è predisposto per un montaggio completo agevole, evitando il montaggio a parete laborioso delle singole cassette.

Briefkasten Manufaktur Lippe GmbH
Werler Straße 60
32105 Bad Salzuflen

www.briefkasten-manufaktur.de
info@briefkasten-manufaktur.de
Tel.: +49 5222 807110

Geschäftsführer Oliver Woineck
Ust.ID.Nr. DE303690847
Handelsregister Amtsgericht Lemgo, HRB 8618

- Sistema di cassette postali da 4 unità a montaggio superficiale con cassette in acciaio inossidabile V2A, verniciate a polvere nel colore RAL.
- L'impianto è prodotto presso la Briefkasten Manufaktur. Produzione di qualità tedesca "Made in Germany".
- Le cassette postali sono conformi alla DIN/EN 13724. Dimensione dell'apertura (3,5 cm x 32,5 cm) per formato C4 in orizzontale; anche grandi buste vi si inseriscono senza piegarsi.
- Sportelli d'immissione con guarnizione in gomma fonoassorbente per un inserimento della posta molto silenzioso.
- Le porte si aprono da sinistra verso destra.
- Inclusi 2 chiavi con numero identificativo, targa portanome sostituibile sotto lo sportello d'immissione e fermaposta per ciascuna cassetta.
- Ampia capacità grazie alla profondità della cassetta opzionale +50 mm = ca. 17 l. Adatta ad aziende e nuclei familiari con un elevato volume di posta.
- Inclusi pannelli laterali + tetto antipioggia in acciaio inossidabile V2A, verniciati a polvere nel colore RAL.
- Per il montaggio a parete, include guida di montaggio e materiale di fissaggio (viti + tasselli).

**Informazione importante:**

La posta è protetta dall'umidità e dallo sporco solo se inserita completamente e con lo sportello chiuso. In particolari condizioni climatiche estreme può comunque entrare acqua (secondo DIN EN 13724 fino a 1 cm³). Ciò non costituisce motivo di reclamo.

## Product properties

| | |
|---|---|
| **Superficie/colore** | RAL 9005 nero profondo, RAL 3004 rosso porpora, DB 703 minerale di ferro micaceo, RAL 7016 grigio antracite, RAL a scelta (secondo la tabella colori), Alluminio grigio RAL 9007, RAL 9016 bianco traffico |
| **Serie** | BASE |
| **Scatola singola a volume** | Normale > 10 litri |
| **Numero di scatole** | con 4 cassette per le lettere |
| **Etichettatura dei nomi** | Etichetta con il nome |
| **Materiale di base** | Acciaio inox V2A 1.4301 |
| **Ritiro dell'articolo** | Lato anteriore |
| **Tipo di montaggio** | Montato in superficie |

Briefkasten Manufaktur Lippe GmbH
Werler Straße 60
32105 Bad Salzuflen

www.briefkasten-manufaktur.de
info@briefkasten-manufaktur.de
Tel.: +49 5222 807110

Geschäftsführer Oliver Woineck
Ust.ID.Nr. DE303690847
Handelsregister Amtsgericht Lemgo, HRB 8618

## Dimensions

| | |
|---|---|
| **Altezza della singola scatola in mm** | 330,0 |
| **Larghezza della singola scatola in mm** | 355,0 |
| **Volume in litri** | 12,0 \| 17,0 |
| **Altezza della fessura per le lettere in mm** | 35,0 |
| **Larghezza della fessura per le lettere in mm** | 325,0 |
| **Altezza del sistema di cassette per le lettere in mm** | 660,0 |
| **Larghezza del sistema di cassette per le lettere in mm** | 710,0 |
| **Profondità in mm** | 100,0 \| 150,0 |
| **Peso in kg** | 24 |
| **Condizioni di consegna** | L'impianto viene consegnato preassemblato/parzialmente smontato. |

Briefkasten Manufaktur Lippe GmbH
Werler Straße 60
32105 Bad Salzuflen

www.briefkasten-manufaktur.de
info@briefkasten-manufaktur.de
Tel.: +49 5222 807110

Geschäftsführer Oliver Woineck
Ust.ID.Nr. DE303690847
Handelsregister Amtsgericht Lemgo, HRB 8618

# More images





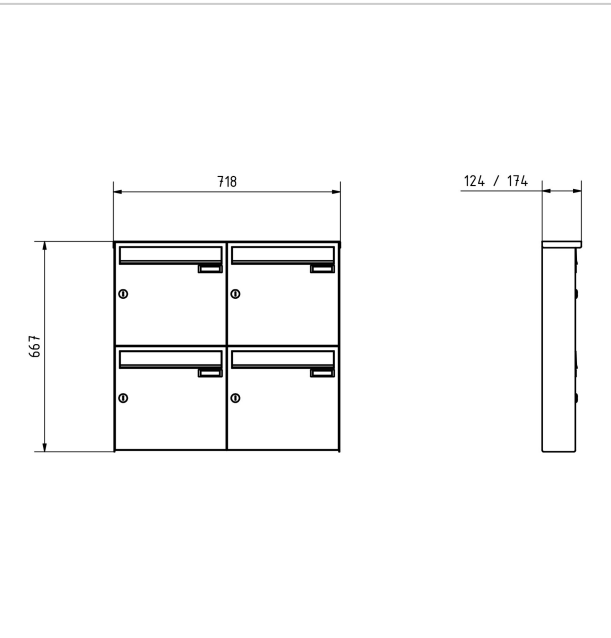




Briefkasten Manufaktur Lippe GmbH
Werler Straße 60
32105 Bad Salzuflen

www.briefkasten-manufaktur.de
info@briefkasten-manufaktur.de
Tel.: +49 5222 807110

Geschäftsführer Oliver Woineck
Ust.ID.Nr. DE303690847
Handelsregister Amtsgericht Lemgo, HRB 8618








Briefkasten Manufaktur Lippe GmbH
Werler Straße 60
32105 Bad Salzuflen

www.briefkasten-manufaktur.de
info@briefkasten-manufaktur.de
Tel.: +49 5222 807110

Geschäftsführer Oliver Woineck
Ust.ID.Nr. DE303690847
Handelsregister Amtsgericht Lemgo, HRB 8618