Casellario postale BASIC a 14 cassette – montaggio da incasso – RAL a scelta

Product number BML3D-HECCETAHDE



Product description

Design accogliente e praticità nel ricevere la posta ogni giorno

Il casellario BASIC Horizontal di Briefkasten Manufaktur accoglie Lei e i Suoi visitatori con un design pulito e ordinato. La struttura modulare riunisce le funzioni selezionate in una soluzione ben organizzata e personalizzabile per l'uso quotidiano. La serie BASIC offre cassette postali, vani accessori e moduli funzionali combinabili in molteplici modi, per un ingresso armonioso. Il casellario è progettato per il montaggio da incasso e offre 14 cassette per la posta quotidiana.

Il casellario è realizzato in un colore RAL a scelta e ha dimensioni complessive di L 1162 × H 605 × P 394 mm.

Facendo clic su «Configura ora», può aprire esattamente questa configurazione nel configuratore 3D. Da lì può personalizzare ulteriormente il casellario e poi ordinarlo.

Configurabile su misura

Personalizzi il casellario postale in armonia con la Sua casa: tramite «Configura ora» può adattare questa configurazione ai Suoi desideri.

- Finitura delle cassette: può personalizzare il colore nel configuratore 3D scegliendo tra quelli disponibili per questa versione.
- Iscrizioni personalizzate: può personalizzare le superfici predisposte con nomi, numeri civici o testi a scelta. Le iscrizioni raffigurate sono esempi e possono essere sostituite.
- Caratteri delle iscrizioni: può scegliere tra i caratteri disponibili per le iscrizioni e adattarne l'aspetto nel configuratore.
- Dotazione: può aggiungere o modificare i componenti compatibili con il casellario scegliendo tra quelli disponibili.

In caso di modifiche personalizzate, dimensioni e prezzo vengono ricalcolati nel configuratore 3D in base alla selezione effettuata.

Briefkasten Manufaktur Lippe GmbH
Werler Straße 60
32105 Bad Salzuflen

www.briefkasten-manufaktur.de
info@briefkasten-manufaktur.de
Tel.: +49 5222 807110

Geschäftsführer Oliver Woineck
Ust.ID.Nr. DE303690847
Handelsregister Amtsgericht Lemgo, HRB 8618

Cornice copri-intonaco

Il casellario da incasso è dotato di una cornice copri-intonaco in acciaio inox V2A dello spessore di 1,5 mm. La cornice copre il raccordo tra l'apertura di incasso e la superficie della parete, garantendo una finitura pulita.

Materiali e lavorazione

Materiale di base: acciaio inox V2A 1.4301. L'acciaio inox V2A offre una base resistente alla corrosione e durevole per la zona d'ingresso.

La superficie verniciata a polvere è realizzata in un colore RAL a scelta. Il colore desiderato può essere selezionato nel configuratore 3D.

Cassetta postale e praticità d'uso

Cassetta postale 370 x 110 x 385 mm: sono inclusi un bordo di scolo per una protezione ottimale dall'acqua, una guarnizione continua in gomma per un inserimento silenzioso della posta, una solida targhetta portanome sostituibile e una serratura molto robusta. La posta rimane comunque protetta dai prelievi indesiderati grazie all'altezza della fessura di introduzione e al restringimento del canale di inserimento.

Dotazione

Targhetta portanome in plastica BASIC tipo 2: targhetta in policarbonato perfettamente trasparente. L'inserto è sostituibile dal lato frontale.

Caratteristiche di questo casellario postale

- Serie: BASIC Horizontal
- Montaggio: da incasso
- Finitura: RAL a scelta
- Dimensioni complessive: L 1162 × H 605 × P 394 mm
- 14 cassette postali, 1 vano accessori
- Finitura delle cassette: RAL a scelta
- Materiale di base: acciaio inox V2A 1.4301. Finitura: verniciatura a polvere oppure acciaio inox satinato

Informazioni importanti:

Protezione dall'acqua: una posizione riparata, possibilmente sotto una tettoia, contribuisce a proteggere la posta. Gli invii postali devono essere inseriti completamente e lo sportellino di introduzione deve rimanere chiuso.

Montaggio: verifichi il supporto e le condizioni di installazione sulla base delle dimensioni complessive e delle istruzioni di montaggio.

Briefkasten Manufaktur Lippe GmbH
Werler Straße 60
32105 Bad Salzuflen

www.briefkasten-manufaktur.de
info@briefkasten-manufaktur.de
Tel.: +49 5222 807110

Geschäftsführer Oliver Woineck
Ust.ID.Nr. DE303690847
Handelsregister Amtsgericht Lemgo, HRB 8618

Product properties

Serie	BASE
Etichettatura dei nomi	Etichetta con il nome
Materiale di base	Acciaio inox V2A 1.4301
Ritiro dell'articolo	Lato anteriore
Superficie/colore	RAL a scelta (secondo la tabella colori)
Numero di scatole	con 14 cassette per le lettere
Tipo di montaggio	Montaggio ad incasso

Briefkasten Manufaktur Lippe GmbH
Werler Straße 60
32105 Bad Salzuflen

www.briefkasten-manufaktur.de
info@briefkasten-manufaktur.de
Tel.: +49 5222 807110

Geschäftsführer Oliver Woineck
Ust.ID.Nr. DE303690847
Handelsregister Amtsgericht Lemgo, HRB 8618

Dimensions

Altezza della singola scatola in mm	110
Larghezza della singola scatola in mm	370
Altezza complessiva in mm	605
Larghezza totale in mm	1162
Profondità in mm	394

Dimension drawing

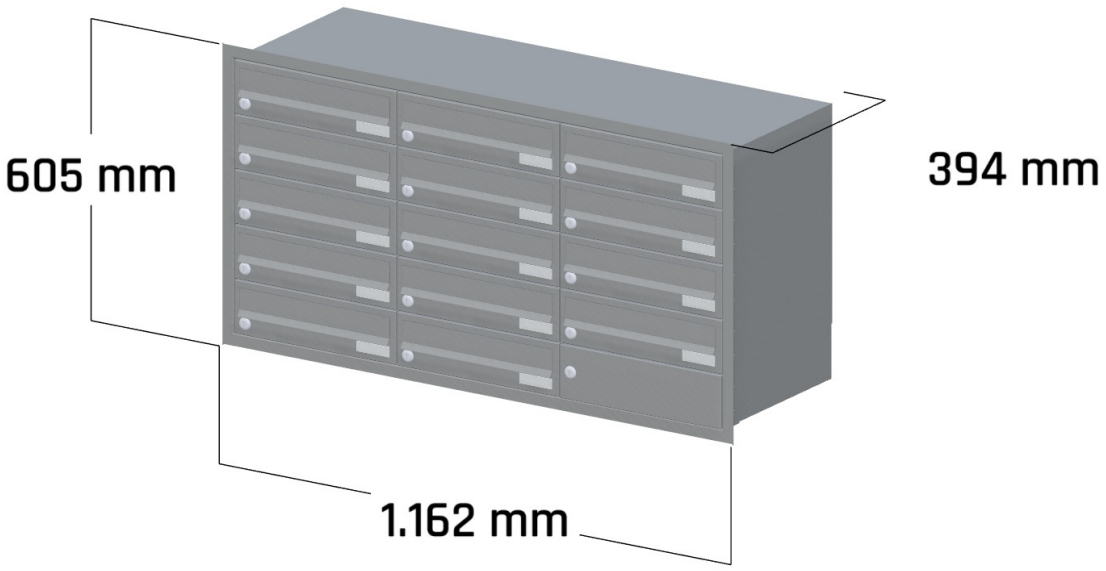

Briefkasten Manufaktur Lippe GmbH
Werler Straße 60
32105 Bad Salzuflen

www.briefkasten-manufaktur.de
info@briefkasten-manufaktur.de
Tel.: +49 5222 807110

Geschäftsführer Oliver Woineck
Ust.ID.Nr. DE303690847
Handelsregister Amtsgericht Lemgo, HRB 8618

More images

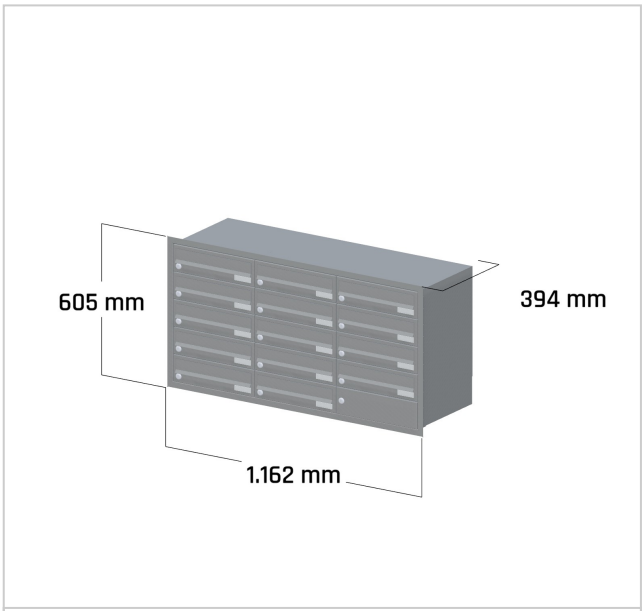

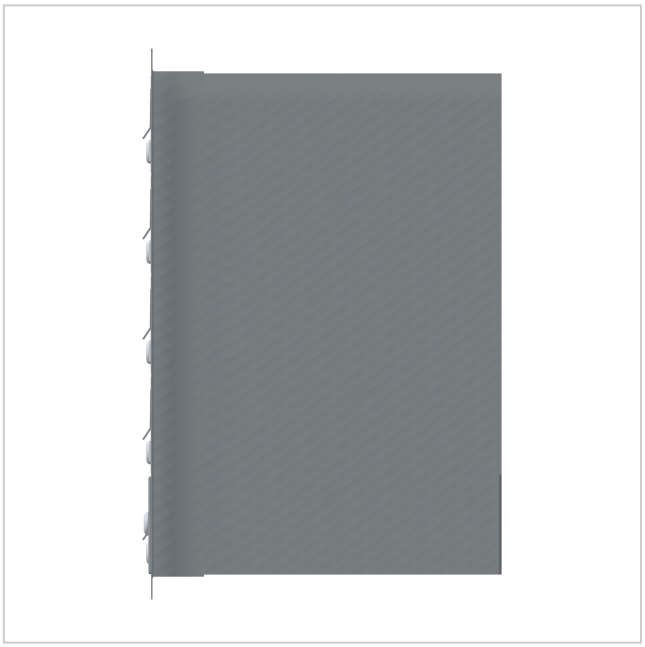



Briefkasten Manufaktur Lippe GmbH
Werler Straße 60
32105 Bad Salzuflen

www.briefkasten-manufaktur.de
info@briefkasten-manufaktur.de
Tel.: +49 5222 807110

Geschäftsführer Oliver Woineck
Ust.ID.Nr. DE303690847
Handelsregister Amtsgericht Lemgo, HRB 8618