Sistema di cassette postali autoportante da 9 caselle Design BASIC 385P-7016-SP con campanello e modulo citofono, inclusi rivestimento laterale & tetto anti-pioggia - cassette postali orizzontali - Grigio antracite RAL 7016 | RAL 7016 grigio antracite, struttura fine opaca | Diritto | con 9 cassette postali



Product number 385P-7016-9S-SP-R

Product description

Unità di cassette postali autoportante BASIC 385P con modulo campanello/interfono a destra per 9 utenze – RAL 7016 Grigio antracite – versione stretta

L’unità di cassette postali autoportante BASIC 385P per 9 utenze unisce 9 scomparti postali utilizzabili separatamente con una cassettina funzionale per campanello integrata. In questo modo ricezione della posta, pulsanti del campanello e predisposizione per una compatibile citofonia vengono riuniti in una soluzione d’ingresso robusta ed esteticamente chiusa per condomini di maggiori dimensioni, complessi residenziali e immobili commerciali. Il modulo campanello/interfono è, in questa variante, collocato a destra dell’unità di cassette postali.

Le cassette sono realizzate in acciaio zincato e verniciate a polvere opaca con struttura fine in RAL 7016 Grigio antracite. Un rivestimento laterale aderente con tettuccio parapioggia e canaline di scolo integrate supportano la protezione dalle intemperie. I montanti massicci realizzati in profilo di alluminio anodizzato sono anch’essi verniciati a polvere in RAL 7016 Grigio antracite e costituiscono una base particolarmente stabile e durevole dell’unità autoportante.

Ciascuno dei 9 scomparti postali ha un volume di ca. 12 litri. La feritoia di immissione di 35 × 265 mm è progettata per invii DIN C4 in formato verticale. Una linguetta in gomma fonoassorbente riduce l’urto dello sportello di immissione. Il prelievo della posta avviene frontalmente; le ante di prelievo si aprono da sinistra verso destra. Per ogni cassetta sono forniti due chiavi con numero e una targhetta porta-nome intercambiabile sotto la feritoia.

I vantaggi dell’unità di cassette postali BASIC 385P a colpo d’occhio

Briefkasten Manufaktur Lippe GmbH
Werler Straße 60
32105 Bad Salzuflen

www.briefkasten-manufaktur.de
info@briefkasten-manufaktur.de
Tel.: +49 5222 807110

Geschäftsführer Oliver Woineck
Ust.ID.Nr. DE303690847
Handelsregister Amtsgericht Lemgo, HRB 8618

Cassettina funzionale campanello integrata a destra

L’unità combina 9 cassette postali con 9 pulsanti campanello in acciaio inox e una foratura per interfono con adattatore universale. Ne risulta una soluzione centrale e ordinata per posta e comunicazione con i visitatori.

Feritoia DIN C4 con 12 litri di volume

Le cassette offrono ciascuna ca. 12 litri di volume per la posta. La feritoia di immissione di 35 × 265 mm accoglie invii DIN C4 in formato verticale senza che buste più grandi debbano essere piegate inutilmente.

Predisposizione per citofonia

La foratura per interfono con adattatore universale è predisposta per molti altoparlanti da incasso di uso comune. L’altoparlante da incasso o l’impianto citofonico vero e proprio non fanno parte della dotazione base.

Montanti massicci in alluminio

I montanti massicci realizzati in profilo di alluminio anodizzato costituiscono la base stabile della BASIC 385P. Sono verniciati a polvere e disponibili per il montaggio con viti su fondazione o per l’ancoraggio mediante getto in opera.

Robusta qualità BASIC in RAL 7016 Grigio antracite

Acciaio zincato, componenti in acciaio inox, montanti massicci in alluminio e la produzione tedesca garantiscono un’unità di cassette postali resistente per l’impiego duraturo all’ingresso della proprietà.

Dotazione dell’unità di cassette postali BASIC 385P

Unità di cassette postali

Numero di cassette 9 scomparti postali utilizzabili separatamente
Dimensioni cassetta 300 × 110 × 385 mm (L × A × P) per scomparto
Volume postale Ca. 12 litri per cassetta
Materiale Acciaio zincato; rivestimento laterale e tettuccio in acciaio inox V2A
Finitura RAL 7016 Grigio antracite struttura fine opaca
Feritoia di immissione 35 × 265 mm, adatta per DIN C4 verticale
Normativa Cassette conformi a DIN EN 13724

Modulo campanello e interfono

Cassettina funzione campanello Acciaio zincato, verniciato a polvere abbinato
Posizione Destra
Pulsanti campanello 9 pulsanti rotondi in acciaio inox tipo 4
Foratura per interfono Con adattatore universale per altoparlanti da incasso di uso comune
Altoparlante da incasso Non incluso nella fornitura
Targhetta porta-nome Realizzata resistente alla pressione e agli urti

Montanti massicci in alluminio

Montanti Profilo in alluminio massiccio anodizzato
Rivestimento Verniciato a polvere in RAL 7016 Grigio antracite
Tipi di montaggio A scelta montaggio con viti o incasso in calcestruzzo

Briefkasten Manufaktur Lippe GmbH
Werler Straße 60
32105 Bad Salzuflen

www.briefkasten-manufaktur.de
info@briefkasten-manufaktur.de
Tel.: +49 5222 807110

Geschäftsführer Oliver Woineck
Ust.ID.Nr. DE303690847
Handelsregister Amtsgericht Lemgo, HRB 8618

Montaggio con viti Montanti selezionabili nelle misure 1200 o 1600 mm
Incasso in calcestruzzo Montanti selezionabili nelle misure 1600 o 2000 mm
Stato di consegna Montanti e unità poste in consegna suddivisi per il montaggio
Produzione Made in Germany by Briefkasten Manufaktur Lippe

Nota sul modulo campanello/interfono

L'adattatore universale è adatto per molti altoparlanti da incasso di uso comune. L'impianto di interfono vero e proprio, l'altoparlante, l'alimentazione e il cablaggio non fanno parte della dotazione descritta e devono essere previsti in base al sistema pianificato.

Montaggio su fondazione

Per il montaggio con viti è necessaria una fondazione piana e sufficientemente portante. I mezzi di fissaggio devono essere scelti in funzione della fondazione, del peso dell'unità e della situazione di installazione locale.

Montaggio mediante incasso in calcestruzzo

Per l'esecuzione con incasso in calcestruzzo i montanti in alluminio prolungati vengono ancorati perfettamente verticali in una fondazione in calcestruzzo di dimensioni adeguate. Dimensioni della fondazione e profondità di ancoraggio devono essere adattate alla composizione del terreno, alle dimensioni dell'unità e ai carichi locali.

Nota sulla protezione dalle intemperie

Il tettuccio parapioggia, il rivestimento laterale aderente e le canaline di scolo integrate supportano la protezione dalle intemperie. Le spedizioni postali devono essere inserite completamente affinché gli sportelli d'immissione possano chiudersi completamente. In condizioni atmosferiche estreme, nonostante l'esecuzione conforme alle normative, può penetrare una minima umidità.

Product properties

Materiale di base	Acciaio, zincato, Alluminio AlMg3 W19, Acciaio inox V2A 1.4301
Serie	BASE
Numero di pulsanti del campanello	9 Pulsante
Funzioni	Interruttore della luce, Stazione interfonica
Scatola delle funzioni preparata per il produttore	GIRA, Busch Jaeger, Siedle, Elettronica STR, ELCOM, TCS, Ritto, ALGO, Telegärtner, Auerswald, Legrand Bticino, Comelite
Numero di scatole	con 9 cassette per le lettere
Scatola singola a volume	Normale > 10 litri
Etichettatura dei nomi	Etichetta con il nome
Tipo di montaggio	Indipendente
Superficie/colore	RAL 7016 grigio antracite
Ritiro dell'articolo	Lato anteriore

Briefkasten Manufaktur Lippe GmbH
Werler Straße 60
32105 Bad Salzuflen

www.briefkasten-manufaktur.de
info@briefkasten-manufaktur.de
Tel.: +49 5222 807110

Geschäftsführer Oliver Woineck
Ust.ID.Nr. DE303690847
Handelsregister Amtsgericht Lemgo, HRB 8618

Dimensions

Altezza della singola scatola in mm	110,0
Larghezza della singola scatola in mm	300,0
Volume in litri	12
Altezza della fessura per le lettere in mm	35,0
Larghezza della fessura per le lettere in mm	265,0
Altezza complessiva in mm	1200,0 | 1600,0
Larghezza totale in mm	700,0
Profondità in mm	435,0
Peso in kg	71
Condizioni di consegna	La consegna avviene in blocchi, elementi a colonna/cassetta postale consegnati separatamente

Dimension drawing

Briefkasten Manufaktur Lippe GmbH
Werler Straße 60
32105 Bad Salzuflen

www.briefkasten-manufaktur.de
info@briefkasten-manufaktur.de
Tel.: +49 5222 807110

Geschäftsführer Oliver Woineck
Ust.ID.Nr. DE303690847
Handelsregister Amtsgericht Lemgo, HRB 8618

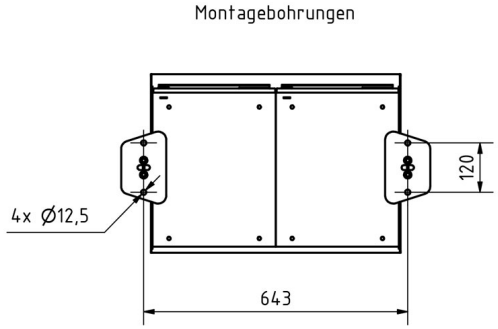

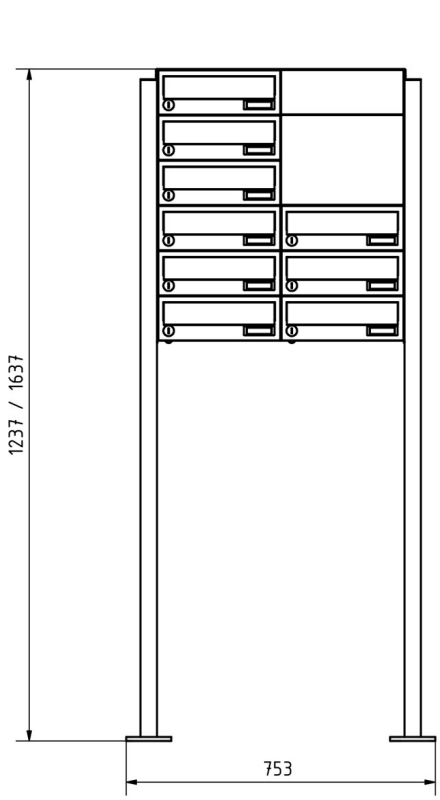

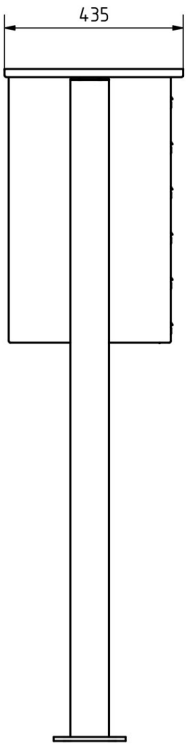

Briefkasten Manufaktur Lippe GmbH
Werler Straße 60
32105 Bad Salzuflen

www.briefkasten-manufaktur.de
info@briefkasten-manufaktur.de
Tel.: +49 5222 807110

Geschäftsführer Oliver Woineck
Ust.ID.Nr. DE303690847
Handelsregister Amtsgericht Lemgo, HRB 8618

More images









Briefkasten Manufaktur Lippe GmbH
Werler Straße 60
32105 Bad Salzuflen

www.briefkasten-manufaktur.de
info@briefkasten-manufaktur.de
Tel.: +49 5222 807110

Geschäftsführer Oliver Woineck
Ust.ID.Nr. DE303690847
Handelsregister Amtsgericht Lemgo, HRB 8618









Briefkasten Manufaktur Lippe GmbH
Werler Straße 60
32105 Bad Salzuflen

www.briefkasten-manufaktur.de
info@briefkasten-manufaktur.de
Tel.: +49 5222 807110

Geschäftsführer Oliver Woineck
Ust.ID.Nr. DE303690847
Handelsregister Amtsgericht Lemgo, HRB 8618



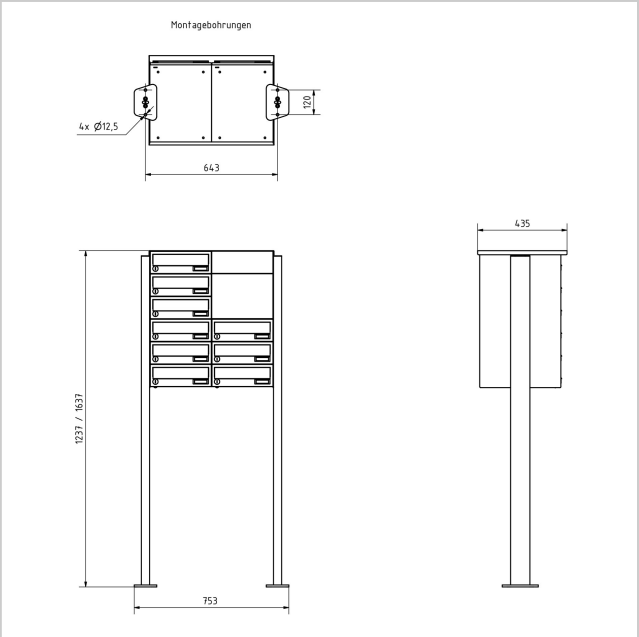

Briefkasten Manufaktur Lippe GmbH
Werler Straße 60
32105 Bad Salzuflen

www.briefkasten-manufaktur.de
info@briefkasten-manufaktur.de
Tel.: +49 5222 807110

Geschäftsführer Oliver Woineck
Ust.ID.Nr. DE303690847
Handelsregister Amtsgericht Lemgo, HRB 8618